DIVI PAKĀRTOTI IZVIETOTI KOMERCUZSKAITES MĒRAPARĀTA MEZGLI (DN15/DN15) AR TAISNAJIEM POSMIEM RŪPNIECISKI IZGATAVOTĀ, SILTINĀTĀ HDPE Ø 500 MM AKĀ

GRIEZUMS 1-1

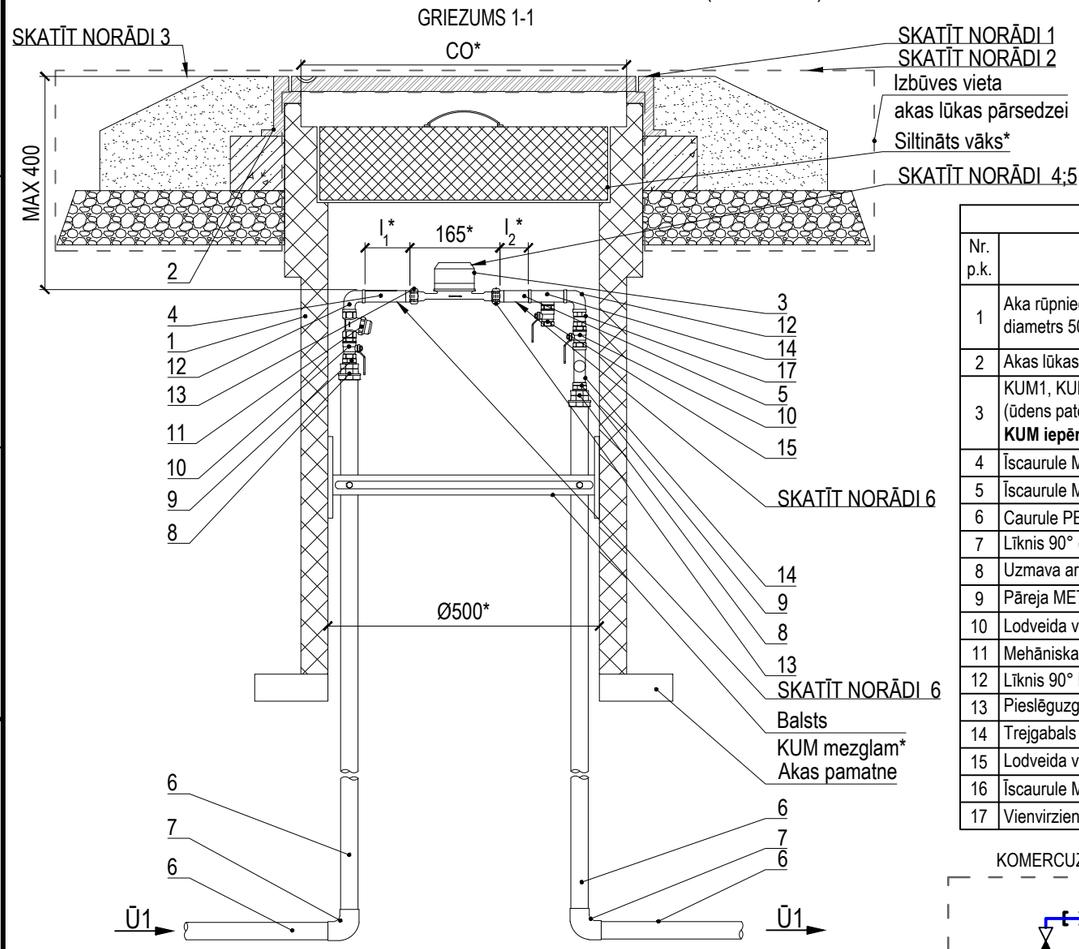

VIRSSKATS

(akas lūkas pārsedze, siltināts vāks nav parādīts)

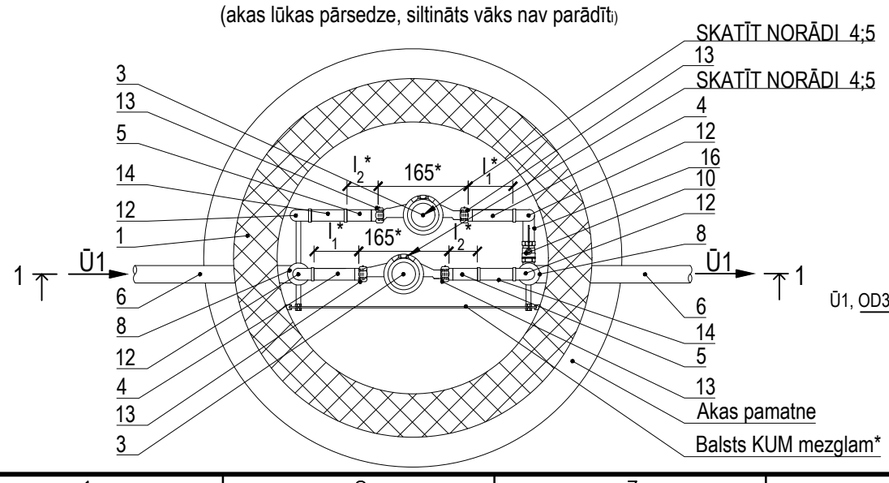

Materiālu tabula	
Nr. p.k.	Nosaukums
1	Aka rūpnieciski izgatavota ar vāku un pamatni (iekšējais diametrs 500 mm). Siltināta KUM mezgla zonā
2	Akas lūkas pārsedze* (sk. 1. NORĀDE)
3	KUM1, KUM2 - Komercuzskaites mēraparāts (ūdens patēriņa skaitītājs) DN15 l=165 mm* **KUM iepērk un uzstāda SIA "Rīgas ūdens"**
4	Īscaurule MET DN15 l_1=5DN*
5	Īscaurule MET DN15 l_2=3DN*
6	Caurule PE OD32 PN10
7	Līknis 90° (elektrometināts savienojums) PE OD32
8	Uzmava ar pāreju PE/MET OD32/DN25
9	Pāreja MET DN25/DN15
10	Lodveida ventilis DN15
11	Mehāniskais ūdens filtrs* MET DN15
12	Līknis 90° DN15
13	Pieslēguzgrieznis ar blīvi MET DN15
14	Trejgabals MET DN15
15	Lodveida ventilis MET DN15 (tukšošana)
16	Īscaurule MET DN15
17	Vienvirziena vārsts DN15

KOMERCUZSKAITES MĒRAPARĀTU MEZGLU SHĒMA

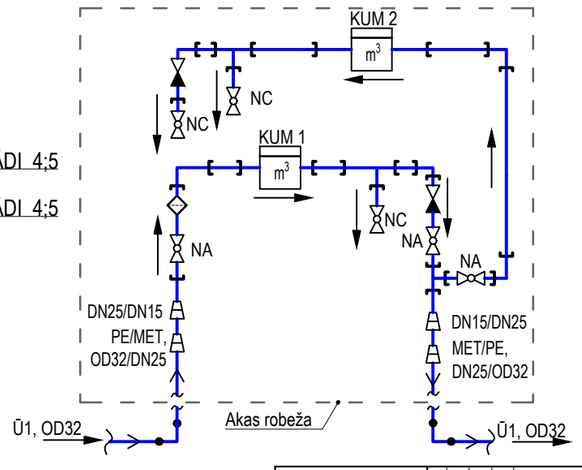

Norādes:

1. Akas lūkas pārsedzi paredz atbilstoši zemes virsmas segumam un slodzei uz tās, vadoties pēc standarta LVS EN 124 klasifikācijas, piemēram:
   - Akas lūkas pārsedze 124-2-D400-2/2-CO* (pārsedze (2/2): vāks-ķets/rāmis-ķets, CO lūkas atvērums ≥600 mm);
   - Akas lūkas pārsedze 124-2-C250-2/2-CO* (pārsedze (2/2): vāks-ķets/rāmis-ķets, CO lūkas atvērums ≥600 mm);
   - Akas lūkas pārsedze 124-6-C250-6/2-CO* (pārsedze (6/2): vāks-polimērmateriāls/rāmis ķets,CO lūkas atvērums ≥600 mm);
   - Akas lūkas pārsedze 124-6-B125-6/6-CO* (pārsedze (6/6): vāks-polimērmateriāls/rāmis polimērmateriāls, CO lūkas atvērums ≥600 mm).

   1.1. Akas lūkas pārsedzes izvietošanu paredzēt pēc iespējas zaļajā zonā vai braukšanas joslas vidū, ja akas izbūve paredzēta uz brauktuves.
2. Akas augšējās daļas izbūves risinājumā norādāma pielietojamā akas lūkas pārsedze un aprīkojums atbilstoši segumam, vadoties pēc ražotāja izmēriem, komplektācijas un izbūves instrukcijām.
3. Dziļums no akas vāka augstuma atzīmes līdz KUM, ne lielāks par 400 mm.
4. KUM mezgla ierīkošanu veic, ievērojot:

   4.1. "Ūdenssaimniecības pakalpojumu likums" 1. panta 6. un 7. punktu, ka KUM ir pakalpojumu sniedzēja īpašumā esošs ūdens daudzuma skaitītājs, kas uzstādīts KUM mezglā un tiek izmantots norēķinu veikšanai par sniegtajiem ūdenssaimniecības pakalpojumiem, bet KUM mezgls ir pakalpojumu lietotāja īpašumā esoša ūdenssaimniecības sistēmas daļa (cauruļvadu, noslēgarmatūras un citu veidgabalu sistēma), kas paredzēta KUM uzstādīšanai un izbūvēta atbilstoši izsniegtiem pakalpojuma sniedzēja noteikumiem 9. panta pirmās daļas 5. punktu, ka par saviem līdzekļiem pakalpojumu sniedzējs nodrošina KUM uzstādīšanu vai nomaiņu un veic sniegto pakalpojumu uzskaiti un 10. panta pirmās daļas 1. un 2. punktu, ka pakalpojuma saņēmējs nodrošina KUM mezgla izbūvi KUM uzstādīšanai vai nomaiņai, un nodrošina netraucētu pieeju KUM mezglam, lai varētu veikt tehniski nepieciešamās darbības ar KUM, kā arī aizsargā KUM mezglu un KUM no bojājumiem;

   4.2. "Ūdenssaimniecības pakalpojumu likums" 1. panta 7.[1] punktu, ka KUM mezglā pirms KUM uzstāda mehānisko ūdens filtru;

   4.3. MK noteikumu Nr. 174 "Noteikumi par sabiedrisko ūdenssaimniecības pakalpojumu sniegšanu un lietošanu" 36. punktu, ka pakalpojuma lietotājs aizsargā KUM mezglu no tehniskiem bojājumiem, applūdināšanas vai sasalšanas un ir atbildīgs par KUM saglabāšanu. Ja KUM tiek nozagts vai sabojāts, pakalpojuma lietotājs par to nekavējoties ziņo pakalpojuma sniedzējam;

   4.4. LBN 221-15 "Ēku iekšējais ūdensvads un kanalizācija" 147. punktu, ka KUM izvieto ārpus ēkas speciālā akā;

   4.5. SIA "Rīgas ūdens" prasības komercuzskaites mēraparātiem (mehāniskie, elektromagnētiskie);

   4.6. Komercuzskaites mēraparāta ražotāja noteiktās izbūves prasības, KUM uzskaites nodrošināšanai.
5. KUM izbūvējami paralēli vienā plaknē.
6. KUM mezgla taisnajos cauruļu posmos pirms un pēc KUM ventili neuzstādīt!

Būvizstrādājumu saīsinājumi:

1. KUM1 - komercuzskaites mēraparāts ēkas ūdens patēriņa uzskaitei.
2. KUM2 - komercuzskaites mēraparāts kanalizācijas sistēmā nenovadāmā ūdens (laistīšanas vajadzībām) uzskaitei.

Piezīmes:

*- atbilstoši ražotāja izmēriem, komplektācijai un izbūves instrukcijām.

1. Visi izmēri milimetros.
2. Ir jābūt iespējai lūkas pārsedzei uzstādīt slēdzeni. Lūkas pārsedzes ražotājs izgatavo slēdzenes, ko iespējams iegādāties kā papildus aprīkojumu.
3. Atpakaļplūdes novēršanai ūdensvadā, atbilstoši LVS EN 1717, sistēmā pēc KUM paredzēt aizsardzības ierīču izvietošanu.
4. Tehniskais tipveida risinājums attiecināms uz ūdens patēriņa skaitītājiem ar ieplūdē un izplūdē paredzētiem taisniem posmiem, ko noteicis ražotājs.
5. Apzīmējumi un saīsinājumi atbilstoši SIA " Rīgas ūdens" rekomendācijām.
6. Brīdinājuma aprīkojumu izvietojums atbilstoši SIA "Rīgas ūdens" prasības brīdinājuma aprīkojuma izvietojumam ūdensapgādes un kanalizācijas cauruļvadu izbūvē un piederības robežām skatāms TTR-UT-001.

NR	SAGT	SASK	APST	IZMAIŅU IEMESLS	DATUMS
3					
2	IB	MZ	AV	Drošības iespēja pārsedzei	10/2025
1	IB	MZ	AV	Meh. ūd. filtra termiņa maiņa	07/2025
0	IB	MZ	AV	Sākotnēji versija	02/2025

RĪGAS ŪDENS

DOKUMENTA TIPS: CENTRALIZĒTĀS ŪDENSAPGĀDES SISTĒMAS TIPVEIDA TEHNISKIE RISINĀJUMI

VIRSRAKSTS. PAPILDVIRSRAKSTS.: Divi pakārtoti izvietoti komercuzskaites mēraparāta mezgli (DN15/DN15) ar taisnajiem posmiem rūpnieciski izgatavotā, siltinātā HDPE Ø 500 mm akā

RASĒJUMA NR.: TTR-UT-100a

MĒROGS	IZMAIŅU INDEKSS	
BEZ MĒROGA	V/2.1	
IZDOŠANAS DATUMS	MARKA	REVĪZIJA
10/2025	UKT	2

A3