BRĪDINĀJUMA APRĪKOJUMA IZVIETOJUMS DZELZSBETONA KUM SKATAKĀM

GRIEZUMS 1-1

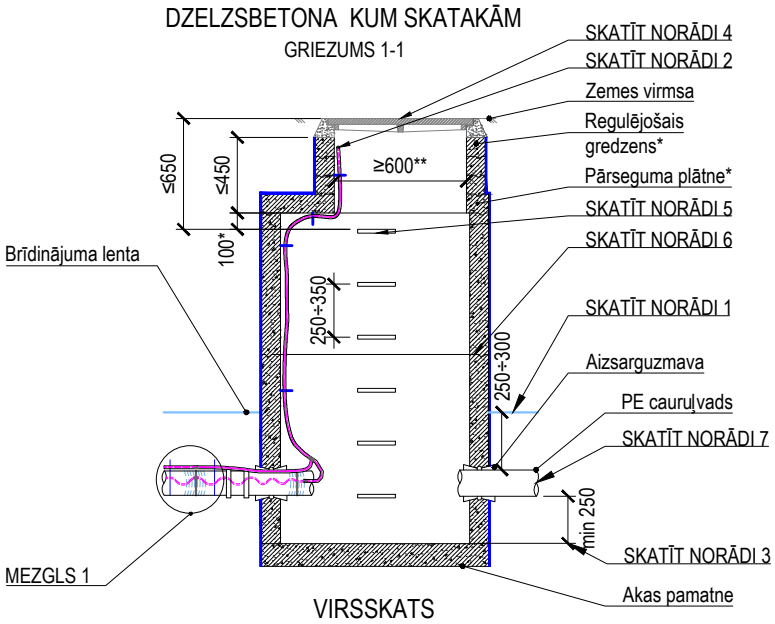

VIRSSKATS

(akas lūkas pārsedze, pārseguma plātne un regulējošie gredzeni nav parādīti)

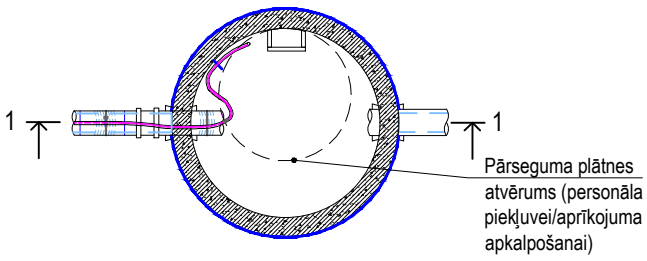

MEZGLS 1

(signāllentas/signālvada stiprināšana)

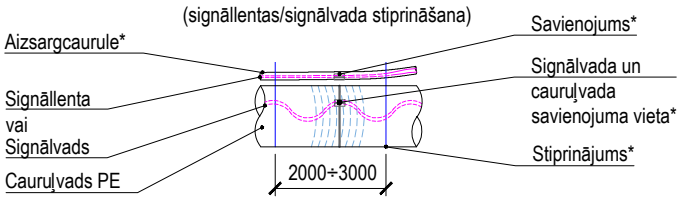

BRĪDINĀJUMA APRĪKOJUMA IZVIETOJUMS POLIMĒRMATERIĀLA KUM SKATAKĀM

GRIEZUMS 2-2

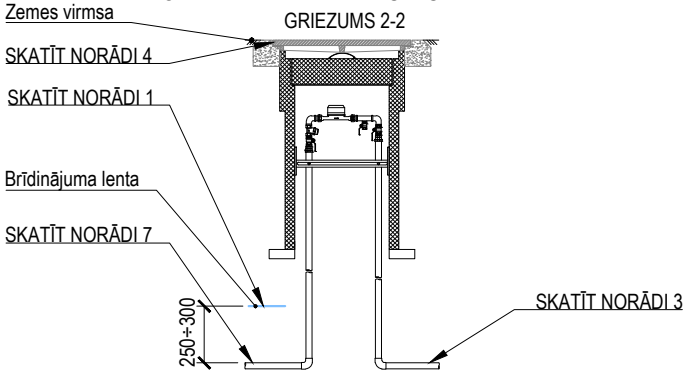

VIRSSKATS

(akas lūkas pārsedze, siltināts vāks nav parādīti)

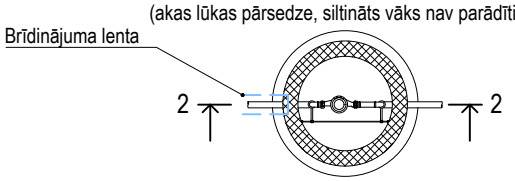

Norādes:

1. Brīdinājuma aprīkojuma izvietošanu paredzēt pakalpojumu sniedzējam piederošai centralizētai ūdensapgādes sistēmai, atbilstoši piederības robežām, kas noteiktas RD saistošo noteikumu Nr. 17 "Rīgas pilsētas centralizētās ūdensapgādes un kanalizācijas sistēmas ekspluatācijas, lietošanas un aizsardzības saistošie noteikumi" 3. punktam.
2. Atbilstoši SIA "Rīgas ūdens" prasības brīdinājuma aprīkojuma izvietojumam ūdensapgādes un kanalizācijas cauruļvadu izbūvē.
3. Izmēri atbilstoši LBN 222-15 "Ūdensapgādes būves".
4. Akas lūkas pārsedze atbilstoši zemes virsmas segumam un slodzei uz tās, vadoties pēc standarta LVS EN 124 klasifikācijas, piemēram:
   4.1.SIA "Rīgas ūdens" piederībā esošā:
   - Akas lūku pārsedze 124-2-D400-2/2-CO** (pārsedze (2/2): vāks-ķets/rāmis-ķets, CO lūkas atvērums ≥600 mm);
   - Akas lūku pārsedze 124-2-E600-2/2-CO**;
   - Akas lūku pārsedze 124-2-F900-2/2-CO**;

   4.1.Ne SIA "Rīgas ūdens" piederībā esošā:
   - Akas lūkas pārsedze 124-2-D400-2/2-CO** (pārsedze (2/2): vāks-ķets/rāmis-ķets, CO lūkas atvērums ≥600 mm);
   - Akas lūkas pārsedze 124-2-C250-2/2-CO** (pārsedze (2/2): vāks-ķets/rāmis-ķets, CO lūkas atvērums ≥600 mm);
   - Akas lūkas pārsedze 124-6-C250-6/2-CO** (pārsedze (6/2): vāks-polimērmateriāls/rāmis ķets, CO lūkas atvērums ≥600 mm);
   - Akas lūkas pārsedze 124-6-B125-6/6-CO** (pārsedze (6/6): vāks-polimērmateriāls/rāmis polimērmateriāls, CO lūkas atvērums ≥600 mm).
5. Stacionārās kāpnes atbilstoši standartu LVS EN 14396 vai LVS EN 13101 akas kāpšļi atbilstoši LVS EN 1917 prasībām.
6. Blīvējums atbilstoši LVS EN 1917 un LVS EN 681 prasībām.
7. Atbilstoši SIA "Rīgas ūdens" prasības PE ūdensvada caurulēm no DN/OD 110 mm un lielākām, SIA "Rīgas ūdens" prasības PE ūdensvada caurulēm līdz DN/OD90 mm un SIA "Rīgas ūdens" prasības PE ūdensvada caurulēm līdz DN/OD90 mm ar aizsargslāni.

Piezīme:

1. Visi izmēri milimetros.
2. Signālvada aizsargcaurule atbilstoši LVS EN 61386.
3. Ekspluatācijas darbu veikšanai paredzēt signālvada gala garumu vismaz 500 mm.

*- atbilstoši ražotāja izmēriem, komplektācijai un izbūves instrukcijām;

**- personāla piekļuvei un aprīkojuma apkalpošanai LVS EN 476, LVS EN 1917, LVS EN 124.

NR	SAGT	SASK	APST	IZMAIŅU IEMESLS	DATUMS
3	IB	MZ	AV	Teksta redakcija	10/2025
2	IB	MZ	AV	Izmēra līnija	07/2025
1	IB	MZ	AV	Teksta redakcija	12/2024
0	IB	AV	GK	Sākotnējā versija	11/2020

RĪGAS ŪDENS

DOKUMENTA TIPS: CENTRALIZĒTĀS ŪDENSAPGĀDES SISTĒMAS TIPVEIDA TEHNISKIE RISINĀJUMI

VIRSRAKSTS. PAPILDVIRSRAKSTS.: Brīdinājuma aprīkojuma izvietojums dzelzsbetona un polimērmateriāla KUM skatakām

RASĒJUMA NR.: TTR-UT-070

MĒROGS: BEZ MĒROGA

IZMAIŅU INDEKSS: V/2.1

IZDOŠANAS DATUMS: 10/2025

MARKA: UKT

REVĪZIJA: 3