RĪGAS ŪDENS

RŪ-TTR-UT

centralizētās ūdensapgādes sistēmas tipveida tehniskie risinājumi

Dokumenta versija 2.1

2025 Rīga

IZMAIŅU TABULA

DOKUMENTA VERSIJA	IZMAIŅU IEMESLS	DATUMS
2.1	Precizētas teksta redakcijas par brīdinājuma aprīkojumu un aku lūku pārsedžu iespējām	2025 oktobris
2.1	Risinājumu papildināšana ar jauniem - KUM mezglu izvietojums esošā kamerā	2025 jūlijs
2.1	Vienvirziena vārsta ievietošana KUM risinājumos. Termina maiņa no “aizsargbarjera” uz “aizsargstabiņš”. Aku lūku pārsedzei asfalta segumos, norādīts jauns augstums ≥100 (no pārseguma plātnes līdz pirmā gredzena augšējai daļai).	2025 februāris
2.0	Pārskatīšana, risinājumu hipersaišu pievienošana	2024 decembris
1.0./0.1	Aizbīdņa aprīkojums	2021 aprīlis
1.0./0.0	Sākotnējā versija	2020 novembris

IEVADS

Dokumentā ““SIA Rīgas ūdens” centralizētās ūdensapgādes sistēmas tipveida tehniskie risinājumi (RŪ-TTR-UT)”, (turpmāk – Dokuments) ir apkopoti tipiskie tehniskie risinājumi, kuri ir izmantojami būvprojektos, kuriem savukārt būtu nepieciešams SIA “Rīgas ūdens” saskaņojums.

Dokuments ietver tādus tipveida tehniskos risinājumus, kas ir pārbaudīti praksē un atzīti par piemērotiem centralizētas ūdensapgādes sistēmas esošo tīklu ekspluatācijai un jauno tīklu izbūvei, kā arī atbilst spēkā esošo normatīvo aktu prasībām, Latvijas nacionālajiem standartiem un Latvijas nacionālā standarta statusā adaptētiem un noteiktā kārtībā reģistrētiem starptautisko un reģionālo standartizācijas organizāciju standartiem.

Dokumentu jāskatās kontekstā ar pārējiem dokumentiem, kas ir pieejami SIA “Rīgas ūdens” mājas lapā.

Mērķis šim Dokumentam ir būvprojekta kvalitātes paaugstināšana un tā saskaņošanas procesa paātrināšana.

TIPVEIDA TEHNISKIE RISINĀJUMI

NUMERĀCIJA	NOSAUKUMS	IZMAIŅAS
PIEDERĪBAS ROBEŽAS		
TTR-UT-001	KUM mezgla izvietojums un piederības robežas	V/2.1./1
INŽENIERTĪKLU UN KOKAUGU AIZSARDZĪBA		
TTR-UT-020	Minimālie attālumi ūdensapgādes sistēmas cauruļvadu izbūvei un remontdarbu veikšanai esošu koku/dekoratīvo stādījumu (krūmu) tuvumā	V/2.1./2
TTR-UT-021	Minimālie attālumi jaunu koku/dekoratīvo stādījumu (krūmu) stādīšanai esoša ūdensvada tuvumā	V/2.1./2
TTR-UT-022	Satuvinājumi ar koka sakņu novirzīšanas sistēmu ūdensvadam un jaunam kokam	V/2.1./0
IELAS ŪDENSVADA IZBŪVE		
TTR-UT-030	Ielas ūdensvada izbūve ar aizbīdni no DN100 līdz DN400	V/2.1./3
TTR-UT-031	Ielas ūdensvada izbūve ar trejgabalu un aizbīdņiem no DN100 līdz DN400	V/2.1./3
TTR-UT-032	Ielas ūdensvada izbūve ar hidrantu no DN100 līdz DN400	V/2.1./3
TTR-UT-033	Aizbīdņu mezgla izbūve T-veida cauruļu krustošanās vietā ar atloku savienojumu	V/2.1./3
AKU LŪKU PĀRSEDZES		
TTR-UT-040	Peldoša akas lūkas pārsedze dz/b akai ar konisku grodu/ar pārseguma plātni asfalta segumā	V/2.1./3
TTR-UT-041	Fiksēta akas lūkas pārsedze dz/b akai ar konisku grodu/ar pārseguma plātni bruģa segumā	V/2.1./2
TTR-UT-042	Fiksēta akas lūkas pārsedze dz/b akai ar konisku grodu/ar pārseguma plātni uz ceļiem bez cietā seguma	V/2.1./2
TTR-UT-043	Fiksēta akas lūkas pārsedze dz/b akai ar konisku grodu/ar pārseguma plātni neapbūvētā teritorijā	V/2.1./2
TTR-UT-044	Fiksēta akas lūkas pārsedze dz/b akai ar konisku grodu/ar pārseguma plātni zaļajā zonā	V/2.1./2
AIZBĪDŅI		
TTR-UT-050	Pazemes aizbīdņa izbūve	V/2.1./2
TTR-UT-050a	Pieslēguma aizbīdņa izbūve	V/2.1./2
TTR-UT-051	Peldoša kape no polimērmateriāla asfalta segumā	V/2.1./3
TTR-UT-052	Fiksēta kape no polimērmateriāla bruģa segumā	V/2.1./3
TTR-UT-052a	Fiksēta kape no polimērmateriāla bruģa segumā	V/2.1./3
TTR-UT-053	Fiksēta kape no polimērmateriāla uz ceļiem bez cietā seguma	V/2.1./3
TTR-UT-053a	Fiksēta kape no polimērmateriāla uz ceļiem bez cietā seguma	V/2.1./3
TTR-UT-054	Fiksēta kape no polimērmateriāla zaļajā zonā	V/2.1./3
TTR-UT-054a	Fiksēta kape no polimērmateriāla zaļajā zonā	V/2.1./3
TTR-UT-054b	Fiksēta kape no polimērmateriāla zaļajā zonā	V/2.1./1
TTR-UT-054c	Fiksēta kape no polimērmateriāla zaļajā zonā	V/2.1./1
TTR-UT-055	Peldoša kape no kaļamā ķeta asfalta segumā	V/2.1./3
TTR-UT-056	Fiksēta kape no kaļamā ķeta bruģa segumā	V/2.1./3
TTR-UT-057	Fiksēta kape no kaļamā ķeta uz ceļiem bez cietā seguma	V/2.1./3
TTR-UT-058	Fiksēta kape no kaļamā ķeta zaļajā zonā	V/2.1./3
TTR-UT-058a	Fiksēta kape no kaļamā ķeta zaļajā zonā	V/2.1./1
HIDRANTI		
TTR-UT-060	Virszemes ugunsdzēsības hidranta izbūve tieši uz augšup vērsta ūdensvada caurules trejgabala	V/2.1./3

TTR-UT-060a	**Virszemes ugunsdzēsības hidranta (VZT ŪH) izbūve tieši uz augšup vērsta ūdensvada caurules trejgabala un ar aizsargstabiņu**	V/2.1./3
TTR-UT-060b	**Virszemes ugunsdzēsības hidranta izbūve uz 90° grādu līkuma ar atbalsta pēdu**	V/2.1./3
TTR-UT-060c	**Virszemes ugunsdzēsības hidranta (VZT ŪH) izbūve uz 90°grādu līkuma ar atbalsta pēdu un ar aizsargstabiņu**	V/2.1./3
TTR-UT-061	**Senlaicīga virszemes ugunsdzēsības hidranta izbūve tieši uz augšup vērsta ūdensvada caurules trejgabala**	V/2.1./3
TTR-UT-061a	**Senlaicīga virszemes ugunsdzēsības hidranta (VZT ŪH) izbūve tieši uz augšup vērsta ūdensvada caurules trejgabala un ar aizsargstabiņu**	V/2.1./3
TTR-UT-061b	**Senlaicīga virszemes ugunsdzēsības hidranta izbūve uz 90°grādu līkuma ar atbalsta pēdu**	V/2.1./3
TTR-UT-061c	**Senlaicīga virszemes ugunsdzēsības hidranta (VZT ŪH) izbūve uz 90°grādu līkuma ar atbalsta pēdu un ar aizsargstabiņu**	V/2.1./3
TTR-UT-062	**Pazemes ugunsdzēsības hidranta izbūve ar peldošu pārsedzi**	V/2.1./3
TTR-UT-062a	**Pazemes ugunsdzēsības hidranta izbūve ar fiksētu pārsedzi**	V/2.1./3
TTR-UT-063	**Peldoša pārsedze pazemes ugunsdzēsības hidrantam asfalta segumā**	V/2.1./2
TTR-UT-064	**Fiksēta pārsedze pazemes ugunsdzēsības hidrantam bruģa segumā**	V/2.1./2
TTR-UT-065	**Fiksēta pārsedze pazemes ugunsdzēsības hidrantam uz ceļiem bez cietā seguma**	V/2.1./2
TTR-UT-065a	**Peldoša pārsedze pazemes ugunsdzēsības hidrantam uz ceļiem bez cietā seguma**	V/2.1./1
TTR-UT-066	**Fiksēta pārsedze pazemes ugunsdzēsības hidrantam zaļajā zonā**	V/2.1./1
TTR-UT-066a	**Peldoša pārsedze pazemes ugunsdzēsības hidrantam zaļajā zonā**	V/2.1./1
SKATAKAS		
TTR-UT-070	**Brīdinājuma aprīkojuma izvietojums dzelzsbetona un polimērmateriāla KUM skatakām**	V/2.1./2
TTR-UT-071	**Brīvkrāns un tā komercuzskaites mēraparāta mezgls skatakā**	V/2.1./1
NORĀDES ZĪMES		
TTR-UT-080	**Norādes zīmes "Aizbīdnis" izvietojums uz stabiņa**	V/2.1./1
TTR-UT-081	**Zīmes "Ugunsdzēsības hidrants" izvietojums uz stabiņa**	V/2.1./3
PAKĀRTOTI KOMERCUZSKAITES MĒRAPARĀTA MEZGLI SKATAKĀ		
TTR-UT-100	**Komercuzskaites mēraparāta mezgls (DN15) ar taisnajiem posmiem rūpnieciski izgatavotā, siltinātā HDPE Ø500 mm akā**	V/2.1./2
TTR-UT-100a	**Divi pakārtoti izvietoti komercuzskaites mēraparāta mezgli (DN15/DN15) ar taisnajiem posmiem rūpnieciski izgatavotā, siltinātā HDPE Ø500 mm akā**	V/2.1./2
TTR-UT-101	**Komercuzskaites mēraparāta mezgls (DN15) bez taisniem posmiem rūpnieciski izgatavotā, siltinātā HDPE Ø400 mm akā**	V/2.1./2
TTR-UT-102	**Komercuzskaites mēraparāta mezgls (DN20) bez taisniem posmiem rūpnieciski izgatavotā, siltinātā HDPE Ø500 mm akā**	V/2.1./2
TTR-UT-102a	**Divi pakārtoti izvietoti komercuzskaites mēraparāta mezgli (DN20/DN15) bez taisniem posmiem rūpnieciski izgatavotā, siltinātā HDPE Ø500 mm akā**	V/2.1./2
TTR-UT-102b	**Divi pakārtoti izvietoti komercuzskaites mēraparāta mezgli (DN20/DN20) bez taisniem posmiem rūpnieciski izgatavotā, siltinātā HDPE Ø500 mm akā**	V/2.1./2
TTR-UT-103	**Komercuzskaites mēraparāta mezgls (DN15) bez taisnajiem posmiem Ø1000/Ø1500 mm dz/b akā**	V/2.1./2

TTR-UT-103a	**Divi pakārtoti izvietoti komercuzskaites mēraparāta mezgli (DN15/DN15) bez taisnajiem posmiem Ø1000/Ø1500 mm dz/b akā**	V/2.1./2
TTR-UT-104	**Komercuzskaites mēraparāta mezgls (DN20) bez taisnajiem posmiem Ø1000/Ø1500 mm dz/b akā**	V/2.1./2
TTR-UT-104a	**Divi pakārtoti izvietoti komercuzskaites mēraparāta mezgli (DN20/DN15) bez taisnajiem posmiem Ø1000/Ø1500 mm dz/b akā**	V/2.1./2
TTR-UT-104b	**Divi pakārtoti izvietoti komercuzskaites mēraparāta mezgli (DN20/DN20) bez taisnajiem posmiem Ø1000/Ø1500 mm dz/b akā**	V/2.1./2
TTR-UT-105	**Komercuzskaites mēraparāta mezgls (DN15) ar taisnajiem posmiem Ø1000/Ø1500 mm dz/b akā**	V/2.1./2
TTR-UT-105a	**Divi pakārtoti izvietoti komercuzskaites mēraparāta mezgli (DN15/DN15) ar taisnajiem posmiem Ø1000/Ø1500 mm dz/b akā**	V/2.1./2
TTR-UT-106	**Komercuzskaites mēraparāta mezgls (DN20) ar taisnajiem posmiem Ø1000/Ø1500 mm dz/b akā**	V/2.1./2
TTR-UT-106a	**Divi pakārtoti izvietoti komercuzskaites mēraparāta mezgli (DN20/DN15) ar taisnajiem posmiem Ø1000/Ø1500 mm dz/b akā**	V/2.1./2
TTR-UT-106b	**Divi pakārtoti izvietoti komercuzskaites mēraparāta mezgli (DN20/DN20) ar taisnajiem posmiem Ø1000/Ø1500 mm dz/b akā**	V/2.1./2
PARALĒLI KOMERCUZSKAITES MĒRAPARĀTA MEZGLI SKATAKĀ		
TTR-UT-120	**Divi paralēli izvietoti komercuzskaites mēraparāta mezgli (DN15/DN15) ar taisnajiem posmiem rūpnieciski izgatavotā, siltinātā HDPE Ø 500 mm akā**	V/2.1./1
TTR-UT-121	**Divi paralēli izvietoti komercuzskaites mēraparāta mezgli (DN 20/DN15) bez taisniem posmiem rūpnieciski izgatavotā, siltinātā HDPE Ø 500 mm akā**	V/2.1./1
TTR-UT-121a	**Divi paralēli izvietoti komercuzskaites mēraparāta mezgli (DN20/DN20) bez taisniem posmiem rūpnieciski izgatavotā, siltinātā HDPE Ø 500 mm akā**	V/2.1./1
TTR-UT-122	**Divi paralēli izvietoti komercuzskaites mēraparāta mezgli (DN15/DN15) bez taisnajiem posmiem Ø1000/Ø1500 mm dz/b akā**	V/2.1./1
TTR-UT-123	**Divi paralēli izvietoti komercuzskaites mēraparāta mezgli (DN20/DN15) bez taisnajiem posmiem Ø1000/Ø1500 mm dz/b akā**	V/2.1./1
TTR-UT-123a	**Divi paralēli izvietoti komercuzskaites mēraparāta mezgli (DN20/DN20) bez taisnajiem posmiem Ø1000/Ø1500 mm dz/b akā**	V/2.1./1
TTR-UT-124	**Divi paralēli izvietoti komercuzskaites mēraparāta mezgli (DN15/DN15) ar taisnajiem posmiem Ø1000/Ø1500 mm dz/b akā**	V/2.1./1
TTR-UT-125	**Divi paralēli izvietoti komercuzskaites mēraparāta mezgli (DN20/DN15) ar taisnajiem posmiem Ø1000/Ø1500 mm dz/b akā**	V/2.1./1
TTR-UT-125a	**Divi paralēli izvietoti komercuzskaites mēraparāta mezgli (DN20/DN20) ar taisnajiem posmiem Ø1000/Ø1500 mm dz/b akā**	V/2.1./1
PAKĀRTOTI KOMERCUZSKAITES MĒRAPARĀTA MEZGLI ĒKĀ		
TTR-UT-130	**Pakārtoti izvietota jauna KUM2 ierīkošana caur sienu ēkas telpā pie esoša KUM1**	V/2.1./1
TTR-UT-130a	**Pakārtoti izvietota jauna KUM2 ierīkošana caur grīdu ēkas telpā pie esoša KUM1**	V/2.1./1
TTR-UT-131	**Pakārtoti izvietota jauna KUM2 ierīkošana caur sienu ēkas telpā pie esoša KUM1**	V/2.1./1
TTR-UT-131a	**Pakārtoti izvietota jauna KUM2 ierīkošana caur grīdu ēkas telpā pie esoša KUM1**	V/2.1./1
TTR-UT-132	**Pakārtoti izvietotu jaunu KUM1 un KUM2 ierīkošana caur sienu ēkas telpā**	V/2.1./1
TTR-UT-132a	**Pakārtoti izvietotu jaunu KUM1 un KUM2 ierīkošana caur grīdu ēkas telpā**	V/2.1./1

TTR-UT-133	**Pakārtoti izvietotu jaunu KUM1 un KUM2 ierīkošana caur sienu ēkas telpā**	V/2.1./1
TTR-UT-133a	**Pakārtoti izvietotu jaunu KUM1 un KUM2 ierīkošana caur grīdu ēkas telpā**	V/2.1./1
TTR-UT-134	**Komercuzskaites mēraparāta (KUM1) mezgls ēkas ūdens patēriņa uzskaitei, ierīkošana caur sienu ēkas telpā**	V/2.1./1
TTR-UT-134a	**Komercuzskaites mēraparāta (KUM1) mezgls ēkas ūdens patēriņa uzskaitei, ierīkošana caur grīdu ēkas telpā**	V/2.1./1
TTR-UT-135	**Komercuzskaites mēraparāta (KUM2) mezgls kanalizācijas sistēmā nenovadāmā ūdens (laistīšanas vajadzībām) uzskaitei**	V/2.1./1
KOMERCUZSKAITES MĒRAPARĀTA MEZGLI ESOŠĀ KAMERĀ		
TTR-UT-140	**Pakārtoti izvietotu KUM1 un KUM2 bez taisnajiem posmiem ierīkošana esošā kamerā, stiprināšanai pie sienas**	V/2.1./0
TTR-UT-141	**Pakārtoti izvietotu KUM1 un KUM2 bez taisnajiem posmiem ierīkošana esošā kamerā, stiprināšanai pie pamatnes**	V/2.1./0
TTR-UT-142	**Paralēli izvietotu KUM1 un KUM2 bez taisnajiem posmiem ierīkošana esošā kamerā, stiprināšanai pie sienas**	V/2.1./0
TTR-UT-143	**Paralēli izvietotu KUM1 un KUM2 bez taisnajiem posmiem ierīkošana esošā kamerā, stiprināšanai pie pamatnes**	V/2.1./0
TTR-UT-144	**KUM1 bez taisnajiem posmiem ierīkošana esošā kamerā, stiprināšanai pie sienas**	V/2.1./0
TTR-UT-145	**KUM1 bez taisnajiem posmiem ierīkošana esošā kamerā, stiprināšanai pie pamatnes**	V/2.1./0
A pielikums (informatīvs)		
A.1.	**Atbalsta bloki līkumiem**	V/2.1./1
A.2.	**Atbalsta bloks trejgabalam un aizbīdnim**	V/2.1./1
A.3.	**Atbalsta bloks cauruļvadam ar pāreju, cauruļvadam ar noslēgtu galu, cauruļvadam ar pagarinājumu un virszemes ūdensvadam**	V/2.1./1

KUM MEZGLA IZVIETOJUMS UN PIEDERĪBAS ROBEŽAS

RISINĀJUMS AR KUM MEZGLU SKATAKĀ
GRIEZUMS 1-1

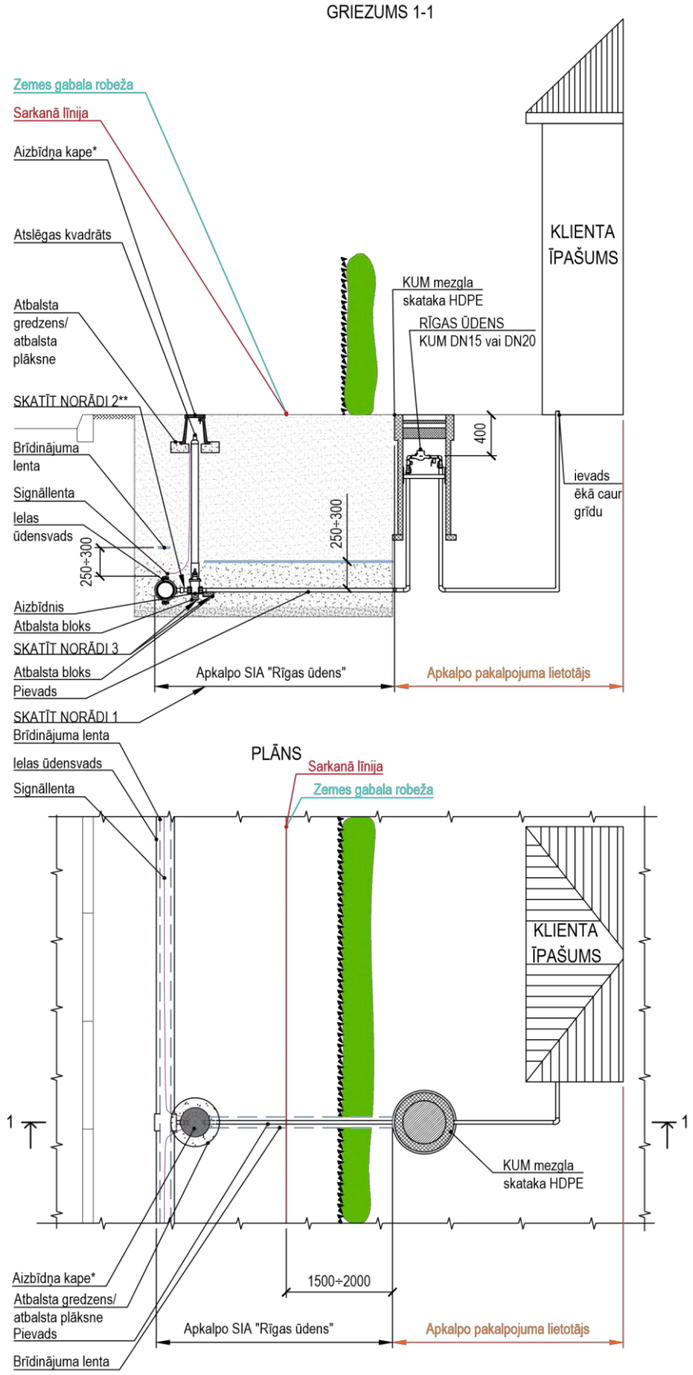

RISINĀJUMS AR KUM MEZGLU ĒKĀ
GRIEZUMS 2-2

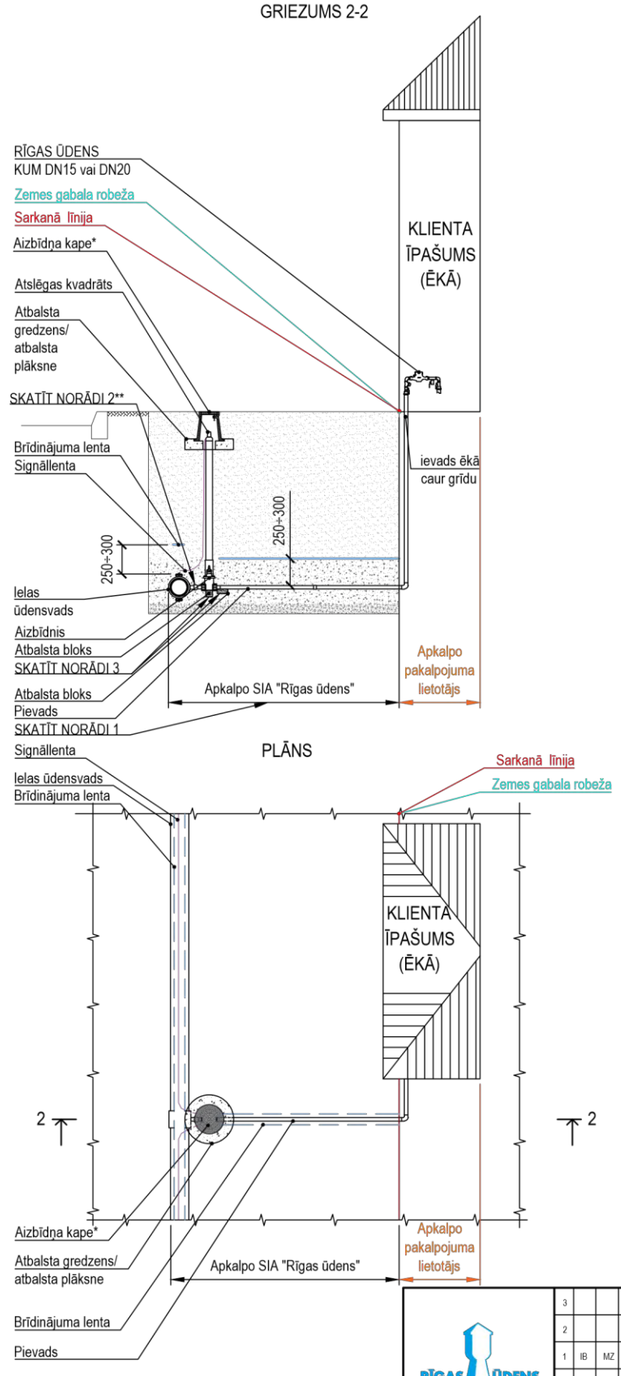

Norādes:

1. Terminu lietojums atbilstoši Ūdenssaimniecības pakalpojumu likuma 1. panta 6., 7. un 8. daļai:
   1.1. KUM mezgla izbūve atbilstoši MK noteikumu Nr. 174 "Noteikumi par sabiedrisko ūdenssaimniecības pakalpojumu sniegšanu un lietošanu" 32. un 33. punktiem norādītajās vietās;
   1.2. Piederības robežas atbilstoši RD saistošo noteikumu Nr. 17 "Rīgas valstspilsētas centralizētās ūdensapgādes un kanalizācijas sistēmas ekspluatācijas, lietošanas un aizsardzības saistošie noteikumi" 3. punktam.
2. Pievadus PE DN/OD 25, 32, 40, 50 un 63** mm pievienot ielas/kvartāla ūdensvadam ar sedlu:
   - ja ielas/kvartāla cauruļvads ir MET, tad jāizmanto universālais (materiālam atbilstošs) sedls;
   - ja ielas/kvartāla cauruļvads ir PE, tad jāizmanto elektrometināms sedls.

   2.1. Pievadus PE DN/OD 75 mm un lielākus, kā arī KKE DN60 mm un lielākus, pievienot ielas/kvartāla ūdensvadam ar trejgabalu. Savienojot PE caurules, izmantot elektrometināmus trejgabalus.
3. Vārstiem, atzariem, noslēgtiem galiem, virziena un diametra maiņas vietās, jāizmanto atbilstošs iespīlēts savienojums, atbalsta bloki vai cits enkurojums, kuru izmēri ir aprēķināti, atbilstoši LVS EN 805 prasībām, papildus skatāms RU-TTR-UT informatīvais A pielikums.

Piezīme:

1. Visi izmēri milimetros.
2. Materiālu saīsinājumi:
   PE - Polietilēns (polyethylene)
   PP - Polipropilēns (polypropylene)
   KET- Ķets (cast iron)
   KKE - Kaļamais ķets (DI -ductile iron)
   TER - Nerūsējošais tērauds (ST-stainless steel)
   MET - Metāls (metal), ietilpst KET, KKE, TER

*- atbilstoši ražotāja izmēriem, komplektācijai un izbūves instrukcijām;

**- pievadus PE DN/OD63 mm pievienot ielas/kvartāla MET DN100 mm ūdensvadam ar trejgabalu.

NR	SAGT	SASK	APST	IZMAIŅU IEMESLS	DATUMS
3					
2					
1	IB	MZ	AV	Griezuma līnija	07/2025
0	IB	MZ	AV	Sākotnējā versija	02/2025

RĪGAS ŪDENS

DOKUMENTA TIPS: CENTRALIZĒTĀS ŪDENSAPGĀDES SISTĒMAS TIPVEIDA TEHNISKIE RISINĀJUMI

VIRSRAKSTS. PAPILDVIRSRAKSTS.: KUM mezgla izvietojums un piederības robežas

RASĒJUMA NR.: TTR-UT-001

MĒROGS: BEZ MĒROGA

IZMAIŅU INDEKSS: V/2.1

IZDOŠANAS DATUMS: 07/2025

MARKA: UKT

REVĪZIJA: 1

MINIMĀLIE ATTĀLUMI JAUNU ŪDENSVADU IZBŪVEI UN TO REMONTDARBU VEIKŠANAI ESOŠU KOKU/DEKORATĪVO STĀDĪJUMU (KRŪMU) TUVUMĀ

ESOŠI KOKI ŪDENSVADA TUVUMĀ

Ūdensvada izvietojums līdz 2 metru dziļumam

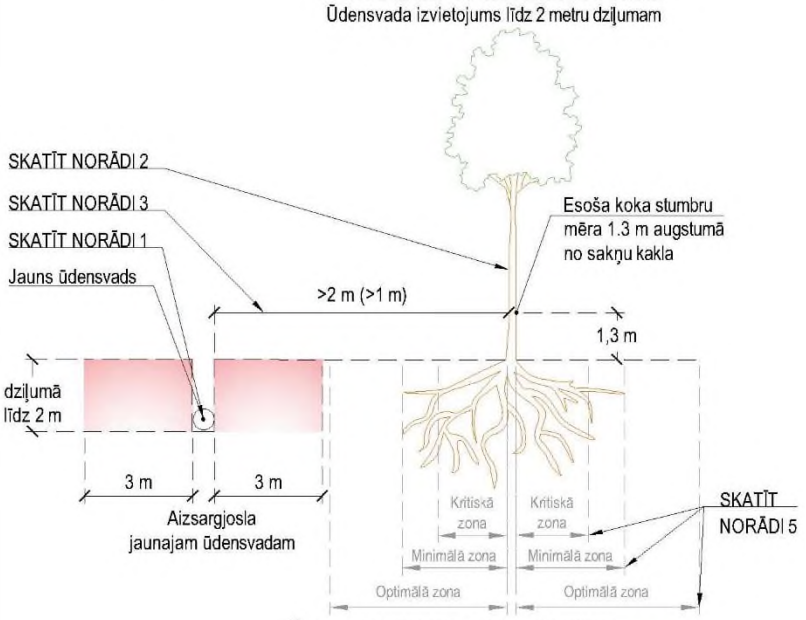

Ūdensvada izvietojums dziļāk par 2 metriem

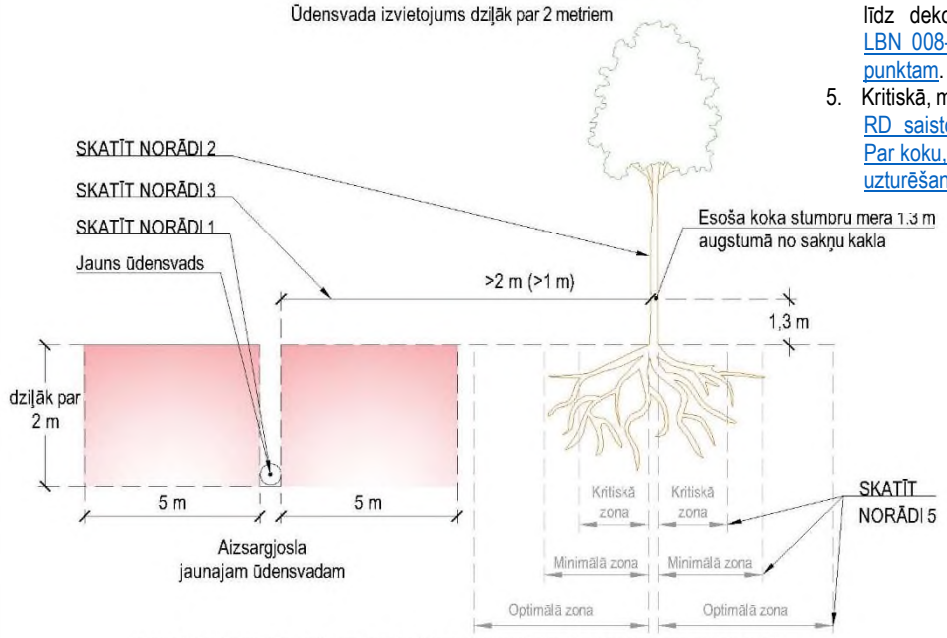

Norādes:

1. Ūdensvada tīkla ekspluatācijai un drošībai noteikta ir aizsargjosla atbilstoši Aizsargjoslu likums 19. un 35. pantam, un attiecīgi tiek piemērotas MK noteikumu Nr. 833 "Ekspluatācijas aizsargjoslu noteikšanas metodika gar ūdensvadu un kanalizācijas tīkliem" 4. punktā minētais aprobežojums, ka aizsargjoslās kokus un krūmus audzēt aizliegts. Prasības kokaugu aizsardzībai atbilstoši standartam LVS 1094.
2. Gadījumos, kad tiek veikts ūdensvadu tīklu remonts, pārbūve vai atjaunošana, vai ir notikusi avārija, ūdensvadu tīklu īpašniekam ir tiesības izcirst aizsargjoslā augošos kokus un krūmus, par to paziņojot zemes īpašniekam atbilstoši MK noteikumu Nr. 833 "Ekspluatācijas aizsargjoslu noteikšanas metodika gar ūdensvadu un kanalizācijas tīkliem" 13. punktam.
3. Koka sakņu aizsardzībai noteikts minimālais attālums no ūdensvada līdz saglabājamā koka stumbram, atbilstoši LBN 008-14 "Inženiertīklu izvietojums" 27. punktam.
4. Dekoratīvā stādījuma sakņu aizsardzībai noteikts minimālais attālums no ūdensvada līdz dekoratīvajam stādījumam, atbilstoši LBN 008-14 "Inženiertīklu izvietojums" 28. punktam.
5. Kritiskā, minimāla un optimālā zona atbilstoši RD saistošo noteikumu Nr.RD-24-276-sn" Par koku, kas aug ārpus meža, aizsardzību, uzturēšanu un ciršanu" 2.2. punktam.

ESOŠIE DEKORATĪVIE STĀDĪJUMI (KRŪMI) ŪDENSVADA TUVUMĀ

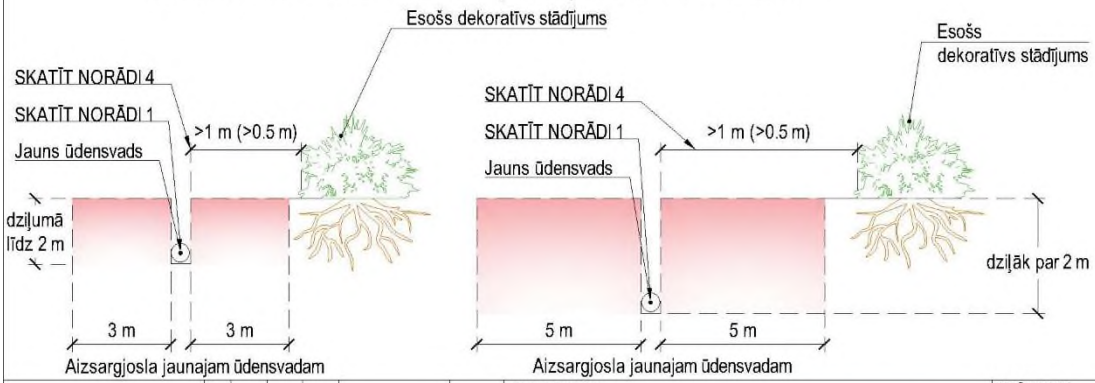

NR	SAGT	SASK	APST	IZMAIŅU IEMESLS	DATUMS
3					
2	IB	MZ	AV	Norādes	07/2025
1	IB	MZ	AV	Teksta redakcija	12/2024
0	IB	AV	GK	Sākotnējā versija	11/2020

RĪGAS ŪDENS

DOKUMENTA TIPS: CENTRALIZĒTĀS ŪDENSAPGĀDES SISTĒMAS TIPVEIDA TEHNISKIE RISINĀJUMI

VIRSRAKSTS. PAPILDVIRSRAKSTS: Minimālie attālumi ūdensapgādes sistēmas cauruļvadu izbūvei un remontdarbu veikšanai esošu koku/dekoratīvo stādījumu (krūmu) tuvumā

RASĒJUMA NR.: TTR-UT-020

MĒROGS: BEZ MĒROGA

IZMAIŅU INDEKSS: V/2.1

IZDOŠANAS DATUMS: 07/2025

MARKA: UKT

REVĪZIJA: 2

MINIMĀLIE ATTĀLUMI JAUNU KOKU/DEKORATĪVO STĀDĪJUMU (KRŪMU) STĀDĪŠANAI GAR ESOŠA ŪDENSVADA AIZSARGJOSLU

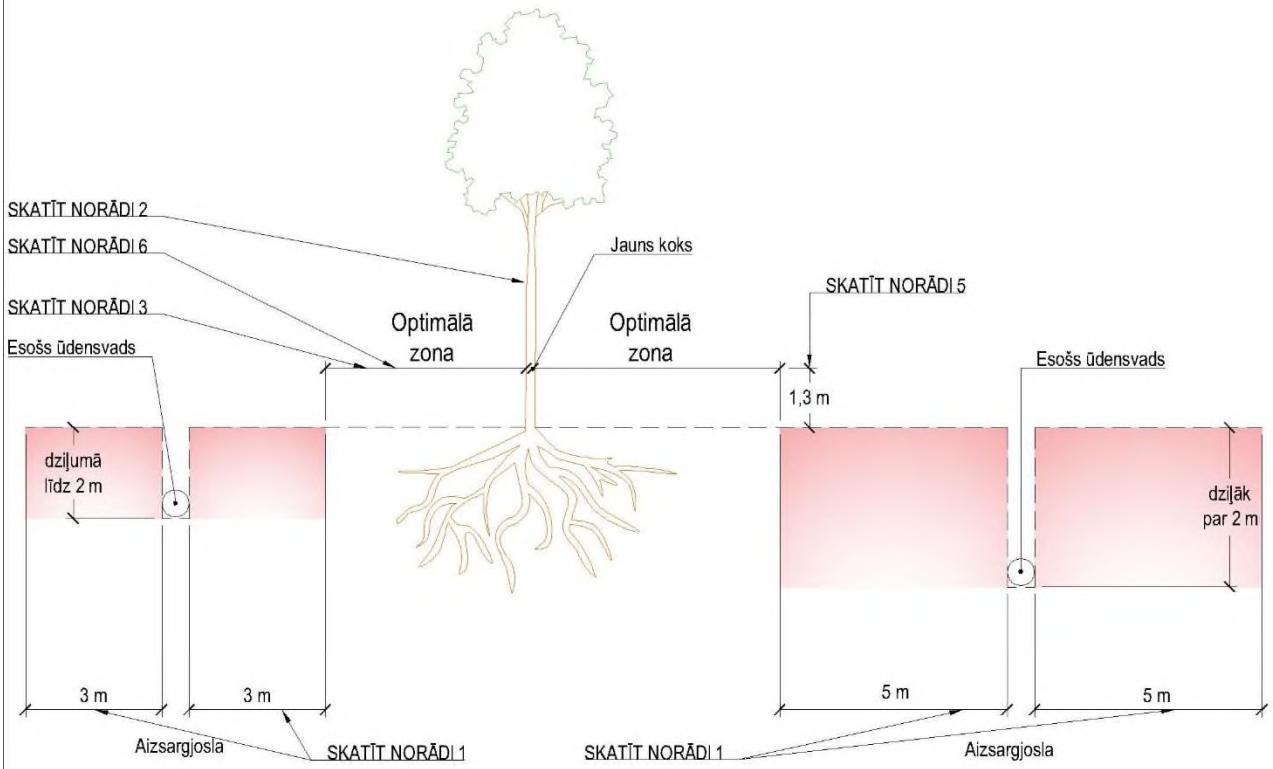

MINIMĀLIE ATTĀLUMI NO DEKORATĪVĀ STĀDĪJUMA (KRŪMA) LĪDZ ŪDENSVADA ĀRĒJAI MALAI

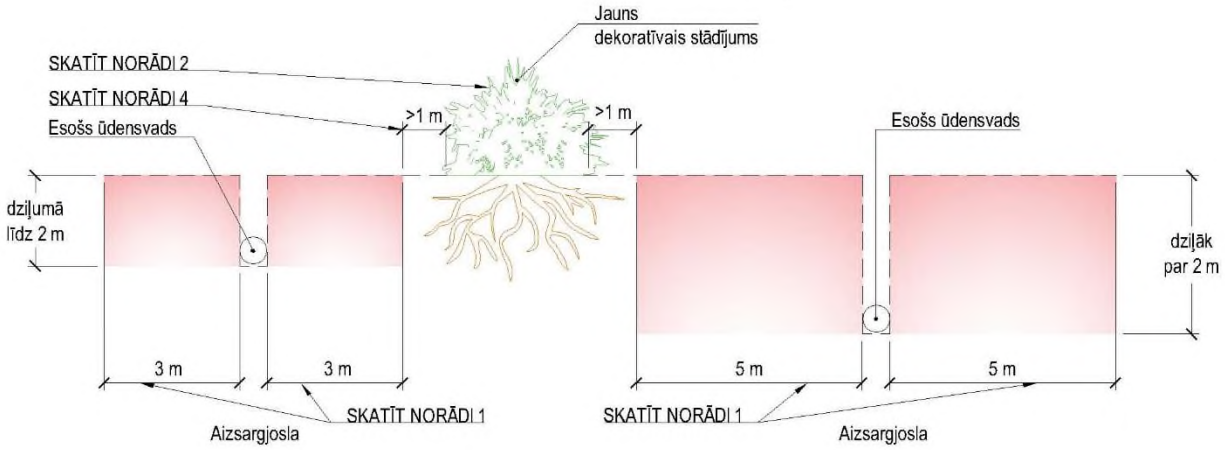

Piezīmes:

1. Ūdensvada ekspluatācijai un drošībai tiek noteikta aizsargjosla, atbilstoši Aizsargjoslu likums 19. un 35. pantam.
2. Lai nodrošinātu ūdensvadu tīklu ekspluatāciju un drošību, aizsargjoslās atbilstoši MK noteikumu Nr. 833 "Ekspluatācijas aizsargjoslu noteikšanas metodika gar ūdensvadu un kanalizācijas tīkliem" 4. punktam (sevišķi 4.3. apakšpunktam) aizliegta koku un krūmu audzēšana. Prasības inženiertīklu aizsardzībai atbilstoši standartam LVS 1094.
3. Koka sakņu aizsardzībai noteikts minimālais attālums no ūdensvada līdz saglabājamā koka stumbram, atbilstoši LBN 008-14 "Inženiertīklu izvietojums" 27. punktam.
4. Dekoratīvā stādījuma sakņu aizsardzībai noteikts minimālais attālums no ūdensvada līdz dekoratīvajam stādījumam, atbilstoši LBN 008-14 "Inženiertīklu izvietojums" 28. punktam.
5. Minimālie attālumi no koka stumbra ārējai malai līdz ūdensvada ārējai malai.
6. Atbilstoši RD saistošo noteikumu Nr.RD-24-276-sn "Par koku, kas aug ārpus meža, aizsardzību, uzturēšanu un ciršanu" 2.2. apakšpunktam.

NR	SAGT	SASK	APST	IZMAIŅU IEMESLS	DATUMS
3					
2	IB	MZ	AV	Optimālā zona	07/2025
1	IB	MZ	AV	Teksta redakcija	12/2024
0	IB	AV	GK	Sākotnējā versija	11/2020

RĪGAS ŪDENS

DOKUMENTA TIPS: CENTRALIZĒTĀS ŪDENSAPGĀDES SISTĒMAS TIPVEIDA TEHNISKIE RISINĀJUMI

VIRSRAKSTS. PAPILDVIRSRAKSTS.: Minimālie attālumi jaunu koku/dekoratīvo stādījumu (krūmu) stādīšanai gar esoša ūdensvada aizsargjoslu

RASĒJUMA NR.: TTR-UT-021

MĒROGS: BEZ MĒROGA

IZMAIŅU INDEKSS: V/2.1

IZDOŠANAS DATUMS: 07/2025

MARKA: UKT

REVĪZIJA: 2

SATUVINĀJUMI AR KOKA SAKŅU NOVIRZĪŠANAS SISTĒMU ŪDENSVADAM UN JAUNAM KOKAM

GRIEZUMS 1-1

Norādes:

1. Ūdensvada tīkla ekspluatācijai un drošībai noteikta ir aizsargjosla atbilstoši Aizsargjoslu likums 19. un 35. pantam
2. Lai nodrošinātu ūdensvadu tīklu ekspluatāciju un drošību, aizsargjoslās atbilstoši MK noteikumu Nr. 833 "Ekspluatācijas aizsargjoslu noteikšanas metodika gar ūdensvadu un kanalizācijas tīkliem" 4. punktam (sevišķi 4.3. apakšpunktam) aizliegta koku un krūmu audzēšana.
3. Satuvinājums ir normatīvajos aktos noteiktā minimālā horizontālā attāluma samazinājums, kas ir saskaņojams ar inženiertīklu turētāju, pie atsevišķiem nosacījumiem, kur tiek atrunāti izmantotie palīgmateriāli, palīgierīces, metodes u.tml. inženiertīklu aizsardzībai, atbilstoši LVS 1094.

*-ja ūdensvads ir dziļāks par 2 m, tad tiek veidotas L veida sakņu barjeras, kas ir vienādā dziļumā ar ūdensvadu, bet ja ūdensvads ir seklāks par 2 m, tad L veida sakņu barjeru veido vismaz 0.5 m dziļāk par ūdensvadu.

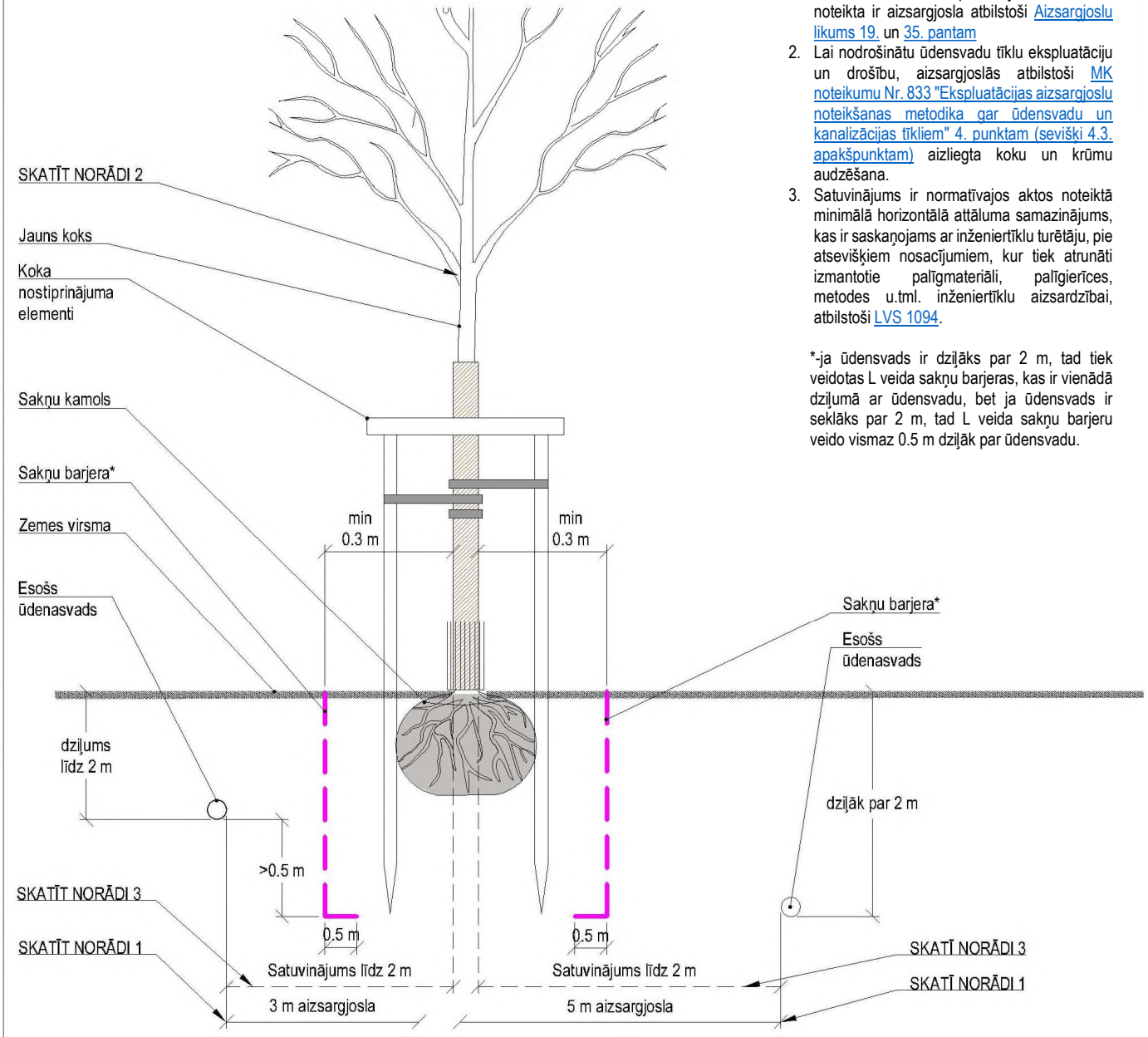

PLĀNS

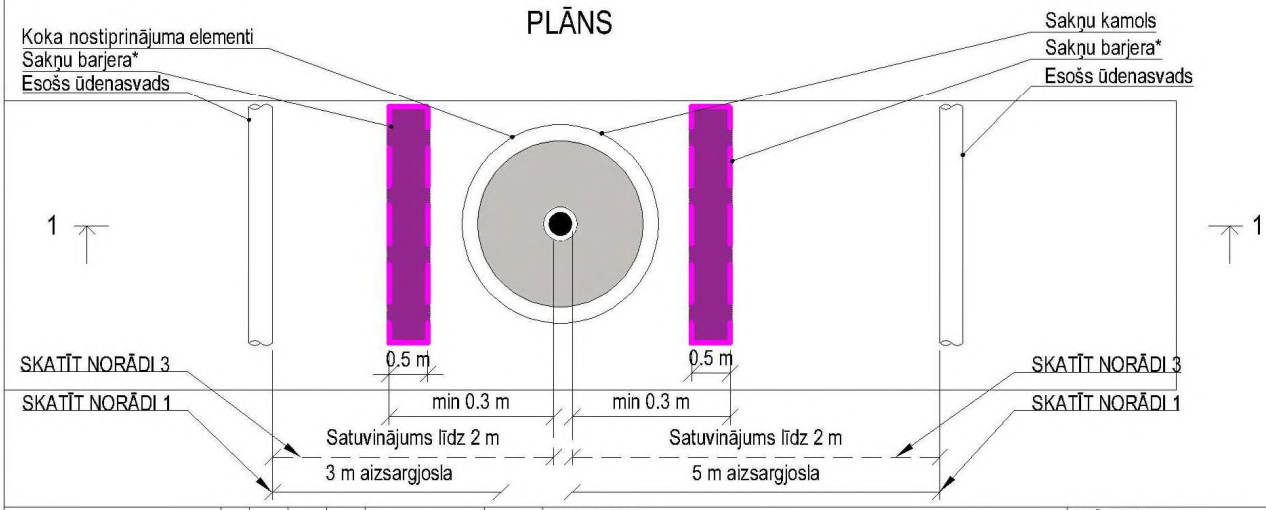

NR	SAGT	SASK	APST	IZMAIŅU IEMESLS	DATUMS
3					
2					
1					
0	IB	AV	GK	Sākotnējā versija	07/2025

RĪGAS ŪDENS

DOKUMENTA TIPS: CENTRALIZĒTĀS ŪDENSAPGĀDES SISTĒMAS TIPVEIDA TEHNISKIE RISINĀJUMI

VIRSRAKSTS. PAPILDVIRSRAKSTS.: Satuvinājumi ar koka sakņu novirzīšanas sistēmu ūdensvadam un jaunam kokam

RASĒJUMA NR.: TTR-UT-022

MĒROGS: BEZ MĒROGA

IZMAIŅU INDEKSS: V/2.1

IZDOŠANAS DATUMS: 07/2025

MARKA: UKT

REVĪZIJA: 0

ESOŠAIS (Ū) MET → PROJEKTĒJAMAIS (Ū1) PE
(BEZ DIAMETRU PĀREJAS)

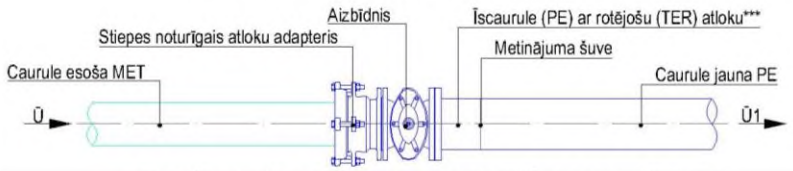

ESOŠAIS (Ū) MET →PROJEKTĒJAMAIS (Ū1) PE
(AR PĀREJU UZ LIELĀKU DIAMETRA CAURULI)

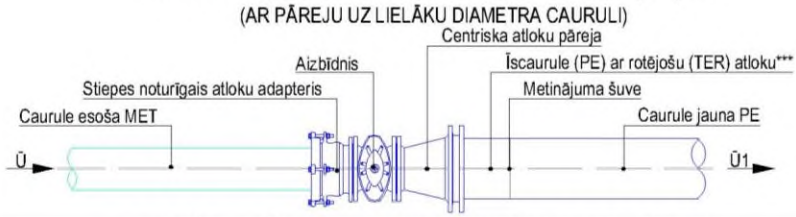

ESOŠAIS (Ū) MET→ PROJEKTĒJAMAIS (Ū1) PE
(AR PĀREJU UZ MAZĀKU DIAMETRA CAURULI)

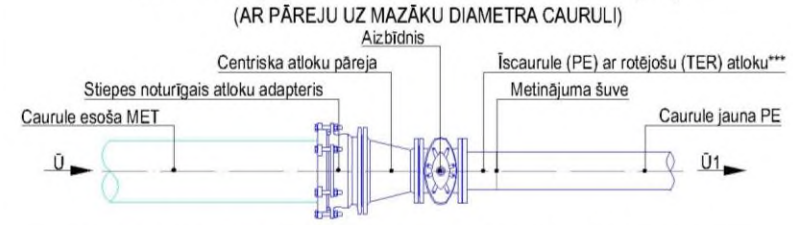

ESOŠAIS (Ū) MET → PROJEKTĒJAMAIS (Ū1) KKE
(AR PĀREJU UZ MAZĀKU DIAMETRA CAURULI)

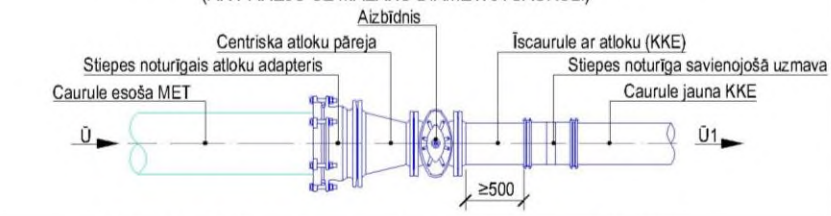

ESOŠAIS (Ū) MET → PROJEKTĒJAMAIS (Ū1) KKE
(AR PĀREJU UZ LIELĀKU DIAMETRA CAURULI)

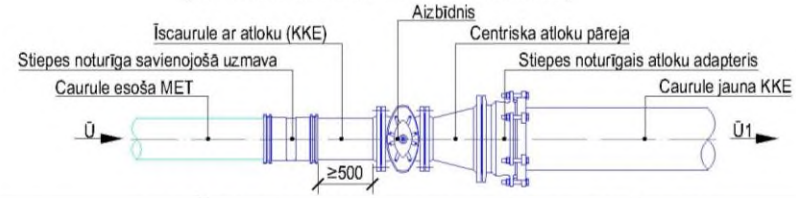

ESOŠAIS (Ū) PE →PROJEKTĒJAMAIS (Ū1) PE*
(AR PĀREJU UZ LIELĀKU DIAMETRA CAURULI)

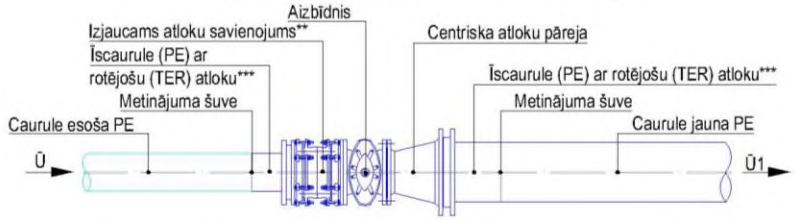

ESOŠAIS (Ū) PE →PROJEKTĒJAMAIS (Ū1) KKE
(AR PĀREJU UZ MAZĀKU DIAMETRA CAURULI)

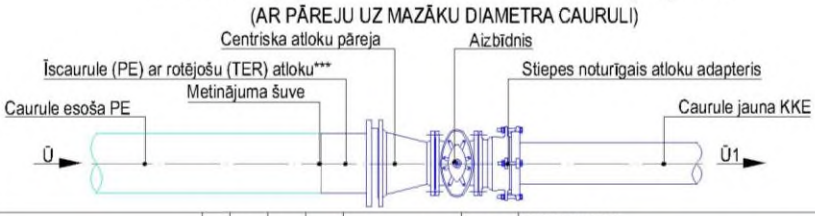

Piezīmes:

1. Materiālu izvēle atbilstoši SIA "Rīgas ūdens" prasībām būvizstrādājumiem un citiem materiāliem.
2. Visiem līkņiem, trejgabaliem, noslēgiem, kas notur konstrukciju, kā arī aizbīdņiem un hidrantiem, paredzēt balstus.
3. Pievienojuma vietās izmantojami rotējošie veidgabali.
4. Cauruļu savienojumu izveidi ar elektrometināšanu, veikt tikai speciāli apmācītam un sertificētam personālam.
5. Aprīkojums uzstādāms saskaņā ar ražotāja instrukcijām.
6. Vārstiem, atzariem, noslēgtiem galiem, virziena un diametra maiņas vietās, jāizmanto atbilstošs iespīlēts savienojums, atbalsta bloki vai cits enkurojums, kuru izmēri ir aprēķināti, atbilstoši LVS EN 805 prasībām, papildus skatāms RU-TTR-UT informatīvais A pielikums.
7. Materiālu saīsinājumi:
   - PE - Polietilēns (polyethylene)
   - PP - Polipropilēns (polypropylene)
   - KET- Ķets (cast iron)
   - KKE - Kaļamais ķets (DI -ductile iron)
   - TER - Nerūsējošais tērauds (ST-stainless steel)
   - MET - Metāls (metal), ietilpst KET, KKE, TER

* veikt nepieciešamos aprēķinus un paredzēt nepieciešamos papildus aizsardzības pasākumus - balstus vai enkurojumus, atbilstoši cauruļvadu ražotāja norādījumiem, lai nodrošinātos pret PE cauruļvadu lineāro termisko izplešanos;

** izjaucamos savienojumus paredz cauruļvadiem kuri ≥DN350. Cauruļvadiem, kuru DN100 - DN300 izjaucamo savienojumu izvēli pamato ar aprēķinu. Mazākiem diametriem izjaucamos savienojumus neparedz;

*** PE īscaurules rotējošam atlokam jābūt ar PP pārklājumu.

NR	SAGT	SASK	APST	IZMAIŅU IEMESLS	DATUMS
3	IB	MZ	AV	DN rakstlaukumā	07/2025
2	IB	MZ	AV	Teksta redakcija	12/2024
1	IB	AV	GK	Veidgabalu izvietojums	12/2023
0	IB	AV	GK	Sākotnēji versija	11/2020

RĪGAS ŪDENS

DOKUMENTA TIPS: CENTRALIZĒTĀS ŪDENSAPGĀDES SISTĒMAS TIPVEIDA TEHNISKIE RISINĀJUMI

VIRSRAKSTS. PAPILDVIRSRAKSTS.: Ielas ūdensvada izbūve ar aizbīdni no DN100 līdz DN400

RASĒJUMA NR.: TTR-UT-030

MĒROGS: BEZ MĒROGA

IZMAIŅU INDEKSS: V/2.1

IZDOŠANAS DATUMS: 07/2025

MARKA: UKT

REVĪZIJA: 3

ESOŠAIS (Ū) KKE →PROJEKTĒJAMAIS (Ū1) PE/KKE

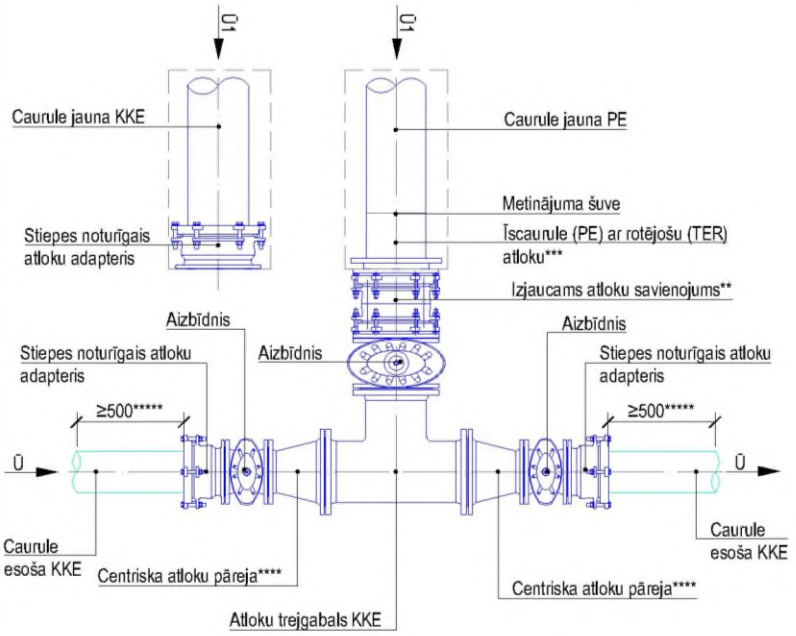

ESOŠAIS (Ū) PE → PROJEKTĒJAMAIS (Ū1) PE*

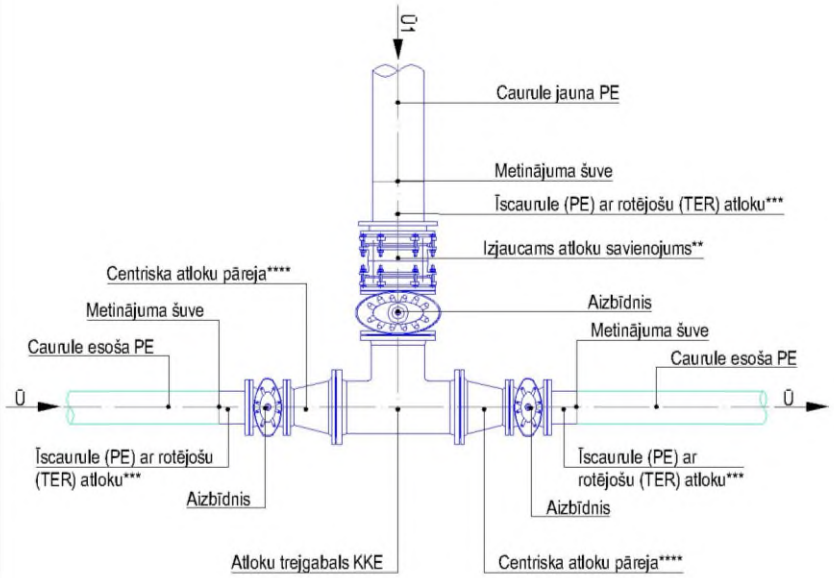

Piezīmes:

1. Materiālu izvēle atbilstoši SIA "Rīgas ūdens" prasībām būvizstrādājumiem un citiem materiāliem.
2. Visiem pievadu izbūves veidgabaliem un noslēgarmatūrai jābūt no kaļamā ķeta (KKE).
3. Visiem līkņiem, trejgabaliem, noslēgiem, kas notur konstrukciju, kā arī aizbīdņiem un hidrantiem, paredzēt balstus.
4. Cauruļu savienojumu izveidi ar elektrometināšanu veikt tikai speciāli apmācītam un sertificētam personālam.
5. Aprīkojoms uzstādāms saskaņā ar ražotāja instrukcijām.
6. Vārstiem, atzariem, noslēgtiem galiem, virziena un diametra maiņas vietās, jāizmanto atbilstošs iespīlēts savienojums, atbalsta bloki vai cits enkurojums, kuru izmēri ir aprēķināti, atbilstoši LVS EN 805 prasībām, papildus skatāms RU-TTR-UT informatīvais A pielikums.
7. Materiālu saīsinājumi:
   - PE - Polietilēns (polyethylene)
   - PP - Polipropilēns (polypropylene)
   - KET- Ķets (cast iron)
   - KKE - Kaļamais ķets (DI -ductile iron)
   - TER - Nerūsējošais tērauds (ST-stainless steel)
   - MET - Metāls (metal), ietilpst KET, KKE, TER

* veikt nepieciešamos aprēķinus un paredzēt nepieciešamos papildus aizsardzības pasākumus - balstus vai enkurojumus, atbilstoši cauruļvadu ražotāja norādījumiem, lai nodrošinātos pret PE cauruļvadu lineāro termisko izplešanos;

** izjaucamos savienojumus paredz cauruļvadiem kuri ≥ DN350. Cauruļvadiem, kuru DN100 - DN300 izjaucamo savienojumu izvēli pamato ar aprēķinu. Mazākiem diametriem izjaucamos savienojumus neparedz;

*** PE īscaurules rotējošam atlokam jābūt ar (PP) pārklājumu;

**** pie vienādas izmēra cauruļvadiem pārejas neparedz;

***** minimālais attālums līdz esošajiem veidgabaliem un uzmavām ir ≥500.

NR	SAGT	SASK	APST	IZMAIŅU IEMESLS	DATUMS
3	IB	MZ	AV	DN rakstīlaukumā	07/2025
2	IB	MZ	AV	Teksta redakcija	12/2024
1	IB	AV	GK	Veidgabalu izvietojums	12/2023
0	IB	AV	GK	Sākotnējā versija	11/2020

RĪGAS ŪDENS

DOKUMENTA TIPS: CENTRALIZĒTĀS ŪDENSAPGĀDES SISTĒMAS TIPVEIDA TEHNISKIE RISINĀJUMI

VIRSRAKSTS. PAPILDVIRSRAKSTS: Ielas ūdensvada izbūve ar trejgabalu un aizbīdņiem no DN100 līdz DN400

RASĒJUMA NR.: TTR-UT-031

MĒROGS	IZMAIŅU INDEKSS	
BEZ MĒROGA	V/2.1	
IZDOŠANAS DATUMS	MARKA	REVĪZIJA
07/2025	UKT	3

CAURUĻVADS (PE) - AR PERSPEKTĪVĀ PROJEKTĒJAMU PAGARINĀJUMU UN HIDRANTU*

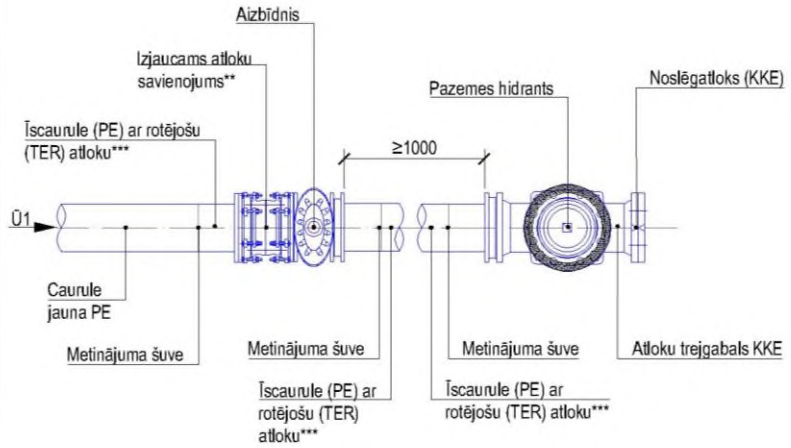

CAURUĻVADS (KKE) - AR PERSPEKTĪVĀ PROJEKTĒJAMU PAGARINĀJUMU UN HIDRANTU

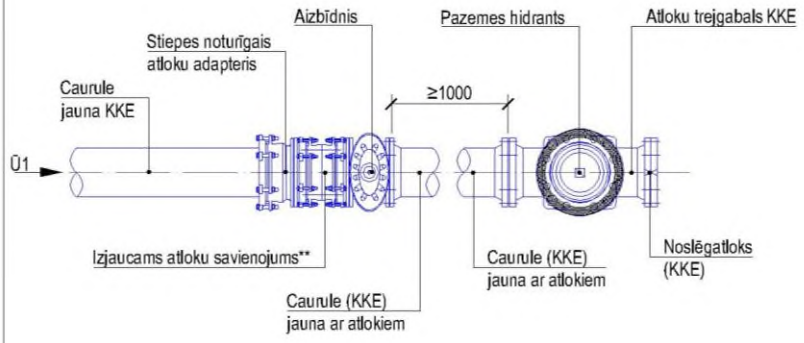

Piezīmes:

1. Materiālu izvēle atbilstoši SIA "Rīgas ūdens" prasībām būvizstrādājumiem un citiem materiāliem.
2. Visiem līkņiem, trejgabaliem, noslēgiem, kas notur konstrukciju, kā arī aizbīdņiem un hidrantiem, paredzēt balstus.
3. Pievienojuma vietās izmantojami rotējošie veidgabali.
4. Cauruļu savienojumu izveidi elektrometināšanu veikt tikai speciāli apmācītam un sertificētam personālam.
5. Aprīkojums uzstādāms saskaņā ar ražotāja instrukcijām.
6. Vārstiem, atzariem, noslēgtiem galiem, virziena un diametra maiņas vietās, jāizmanto atbilstošs iespīlēts savienojums, atbalsta bloki vai cits enkurojums, kuru izmēri ir aprēķināti, atbilstoši LVS EN 805 prasībām, papildus skatāms RU-TTR-UT informatīvais A pielikums.
7. Materiālu saīsinājumi:
   - PE - Polietilēns (polyethylene)
   - PP - Polipropilēns (polypropylene)
   - KET- Ķets (cast iron)
   - KKE - Kaļamais ķets (DI -ductile iron)
   - TER - Nerūsējošais tērauds (ST-stainless steel)
   - MET - Metāls (metal), ietilpst KET, KKE, TER

* veikt nepieciešamos aprēķinus un paredzēt nepieciešamos papildus aizsardzības pasākumus - balstus vai enkurojumus, atbilstoši cauruļvadu ražotāja norādījumiem, lai nodrošinātos pret PE cauruļvadu lineāro termisko izplešanos;

** izjaucamos savienojumus paredz cauruļvadiem kuri ≥DN350. Cauruļvadiem, kuru DN100 - DN300 izjaucamo savienojumu izvēli pamato ar aprēķinu. Mazākiem diametriem izjaucamos savienojumus neparedz;

*** PE īscaurules rotējošam atlokam jābūt ar PP pārklājumu.

NR	SAGT	SASK	APST	IZMAIŅU IEMESLS	DATUMS
3	IB	MZ	AV	DN rakstlaukumā	07/2025
2	IB	MZ	AV	Teksta redakcija	12/2024
1	IB	AV	GK	Veidgabalu izvietojums	12/2023
0	IB	AV	GK	Sākotnējā versija	11/2020

RĪGAS ŪDENS

DOKUMENTA TIPS: CENTRALIZĒTĀS ŪDENSAPGĀDES SISTĒMAS TIPVEIDA TEHNISKIE RISINĀJUMI

VIRSRAKSTS, PAPILDVIRSRAKSTS: Ielas ūdensvada izbūve ar hidrantu no DN100 līdz DN400

RASĒJUMA NR.: TTR-UT-032

MĒROGS: BEZ MĒROGA

IZMAIŅU INDEKSS: V/2.1

IZDOŠANAS DATUMS: 07/2025

MARKA: UKT

REVĪZIJA: 3

PROJEKTĒJAMAIS (Ū1) PE→ESOŠAIS (Ū) PE*

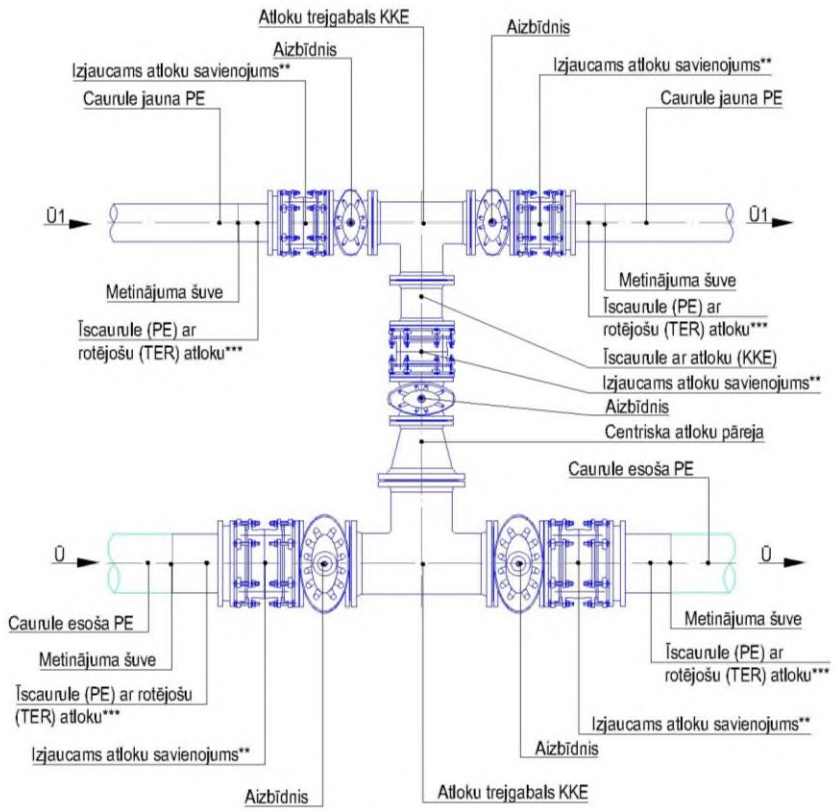

PROJEKTĒJAMAIS (Ū1) KKE →ESOŠAIS (Ū) PE

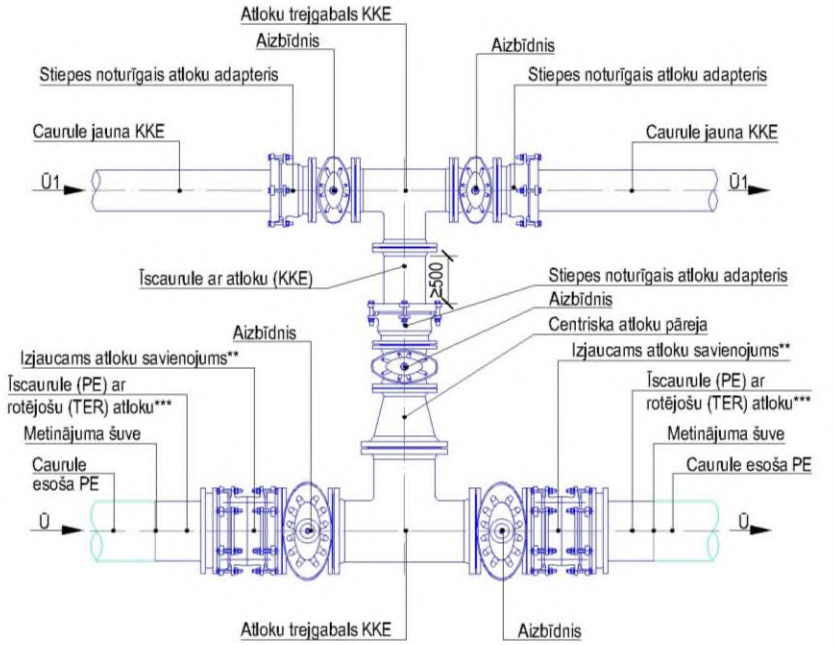

Piezīmes:

1. Materiālu izvēle atbilstoši SIA "Rīgas ūdens" prasībām būvizstrādājumiem un citiem materiāliem.
2. Visiem līkņiem, trejgabaliem, noslēgiem, kas notur konstrukciju, kā arī aizbīdņiem un hidrantiem, paredzēt balstus.
3. Pievienojuma vietās izmantojami rotējošie veidgabali.
4. Cauruļu savienojumu izveidi elektrometināšanu veikt tikai speciāli apmācītam un sertificētam personālam.
5. Aprīkojums uzstādāms saskaņā ar ražotāja instrukcijām.
6. Vārstiem, atzariem, noslēgtiem galiem, virziena un diametra maiņas vietās, jāizmanto atbilstošs iespīlēts savienojums, atbalsta bloki vai cits enkurojums, kuru izmēri ir aprēķināti, atbilstoši LVS EN 805 prasībām, papildus skatāms RU-TTR-UT informatīvais A pielikums.
7. Materiālu saīsinājumi:
   - PE - Polietilēns (polyethylene)
   - PP - Polipropilēns (polypropylene)
   - KET- Ķets (cast iron)
   - KKE - Kaļamais ķets (DI -ductile iron)
   - TER - Nerūsējošais tērauds (ST-stainless steel)
   - MET - Metāls (metal), ietilpst KET, KKE, TER

* veikt nepieciešamos aprēķinus un paredzēt nepieciešamos papildus aizsardzības pasākumus - balstus vai enkurojumus, atbilstoši cauruļvadu ražotāja norādījumiem, lai nodrošinātos pret pe cauruļvadu lineāro termisko izplešanos;

** izjaucamos savienojumus paredz cauruļvadiem kuri ≥DN350. Cauruļvadiem, kuru DN100 - DN300 izjaucamo savienojumu izvēli pamato ar aprēķinu. Mazākiem diametriem izjaucamos savienojumus neparedz;

*** PE īscaurules rotējošam atlokam jābūt ar PP pārklājumu.

NR	SAGT	SASK	APST	IZMAIŅU IEMESLS	DATUMS
3	IB	MZ	AV	Izmēra līnija	07/2025
2	IB	MZ	AV	Teksta redakcija	12/2024
1	IB	AV	GK	Veidgabalu izvietojums	12/2023
0	IB	AV	GK	Sākotnējā versija	11/2020

RĪGAS ŪDENS

DOKUMENTA TIPS: CENTRALIZĒTĀS ŪDENSAPGĀDES SISTĒMAS TIPVEIDA TEHNISKIE RISINĀJUMI

VIRSRAKSTS, PAPILDVIRSRAKSTS: Aizbīdņu mezgla izbūve T-veida cauruļu krustošanās vietā ar atloku savienojumu

RASĒJUMA NR.: TTR-UT-033

MĒROGS: BEZ MĒROGA

IZMAIŅU INDEKSS: V/2.0

IZDOŠANAS DATUMS: 07/2025

MARKA: UKT

REVĪZIJA: 3

PELDOŠA AKAS LŪKAS PĀRSEDZE DZ/B AKAI AR KONISKU GRODU ASFALTA SEGUMĀ

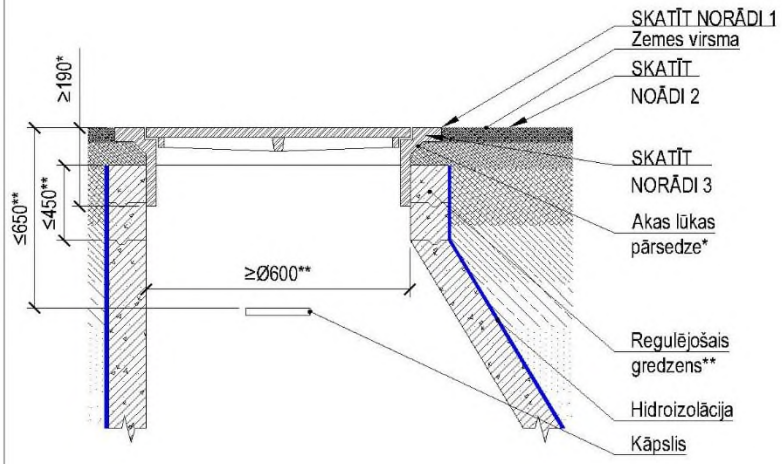

PELDOŠA AKAS LŪKAS PĀRSEDZE DZ/B AKAI AR PĀRSEGUMA PLĀTNI ASFALTA SEGUMĀ

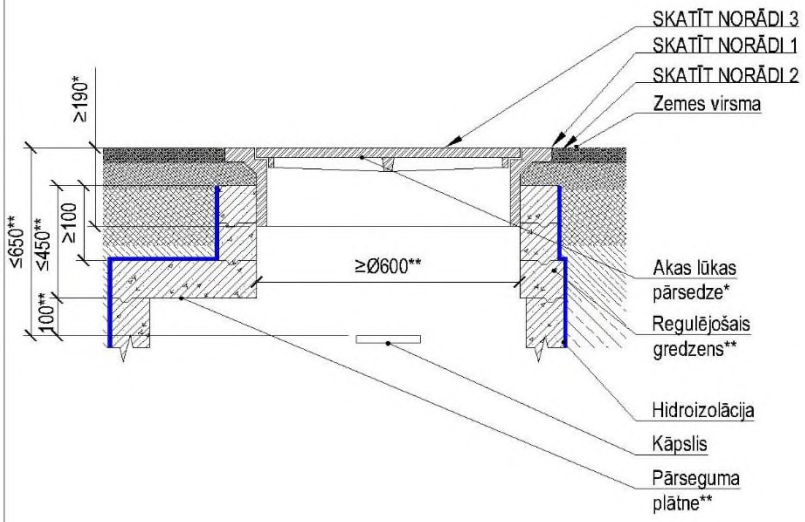

Norādes:

1. Uzstādīšana ceļa (ielas) braucamajā daļā atbilstoši LBN 222-15 "Ūdensapgādes būves" 219. punktam.
2. Seguma atjaunošana atbilstoši RD saistošo noteikumu Nr. RD-23-217-sn "Par Rīgas valstspilsētas pašvaldības īpašumā esošo ceļu pārvaldību" 1. pielikumā norādītajām ielas kategorijām, vadoties pēc transporta būvju seguma konstrukcijām.
3. Akas lūkas pārsedze atbilstoši zemes virsmas segumam un slodzei uz tās, vadoties pēc standarta LVS EN 124 klasifikācijas, piemēram:
   - Akas lūku pārsedze 124-2-D400-2/2-CO**
   - Akas lūku pārsedze 124-2-E600-2/2-CO**
   - Akas lūku pārsedze 124-2-F900-2/2-CO**

Piezīmes:

1. Visi izmēri milimetros.

*- skatīt SIA "Rīgas ūdens" prasības peldoša aku lūku pārsedzēm;

**- atbilstoši ražotāja izmēriem, komplektācijai un izbūves instrukcijām, personāla piekļuvei un aprīkojuma apkalpošanai LVS EN 124 (pārsedze (2/2): vāks-ķets/rāmis-ķets, CO lūkas atvērums ≥600 mm) LVS EN 476, LVS EN 1917.

Izbūves prasības:

1. Peldoša aku lūku pārsedzes ir paredzētas uzstādīšanai uz cietā seguma ceļu brauktuvēm, ietvēm, gājēju ielām un autotransporta stāvvietām, kā arī uz visu veidu ietvju cietajām nomalēm.
2. Peldoša aku lūku pārsedzes virsmai cietajos segumos jābūt vienā līmenī ar segumu ± 0,5 cm.
3. Pie esošās lūkas pārsedzes maiņas, ap veco lūku pārsedzi atzāģē asfaltbetonu pilnā biezumā, atkaļ un izņem asfaltbetonu ap lūku pārsedzi. Kad virsma ap veco lūku pārsedzi pilnībā attīrīta, veco lūku pārsedzi izņem no seguma konstrukcijas.
4. Pirms esošās lūku pārsedzes nomaiņas veic aku/šahtu tehniskā stāvokļa vizuālu pārbaudi un novērtē, vai nav nepieciešami citi remontdarbi.
5. Atbilstoši standartā LVS EN 476 noteiktajam akas augšējās daļas augstumam jābūt ne lielākam par 450 mm, pirmā pakāpiena akā izbūvei augstumā ne zemākā kā 650 mm no zemes virsmas.
6. Uz sagatavotas, gludas, viendabīgas un attīrītas akas konstrukcijas virsmas, ņemot vērā ātri cietējošās montāžas javas ražotāja noteiktos kārtas iestrādes pieļaujamos biezumus, uzklāj javas slāni pa visu uzstādāmā betona regulējošā gredzena perimetru, uzstāda betona regulējošo gredzenu (-s), nolīmeņo un nostiprina ar ātri cietējošo aizpildītāju.
7. Ja jālieto vairāki dažāda biezuma betona regulējošie gredzeni, tad plānāko jāuzstāda vistālāk no seguma virsmas.
8. Betona regulējošā gredzenā ievieto peldoša lūku pārsedzi, iepriekš pārliecinoties, ka lūkas iegremdēšanas dziļums virsējā betona regulējošā gredzenā pēc asfaltbetona seguma dilumkārtas izbūves būs vismaz 2 cm.
9. Betona regulējošā gredzena iekšējais diametrs nedrīkst būt vairāk kā par 1 cm lielāks kā lūkas pārsedzes rāmja ārējais diametrs.
10. Betona regulējošiem gredzeniem jāatbilst LVS EN 1339 "Betona seguma plātnes - Prasības un testēšanas metodes".
11. Ātri cietējošai montāžas javai un aizpildītājam jāatbilst sekojošām prasībām:

Prasības montāžas javai izbūvējot aku lūku pārsedzes ar slodzes klasēm C250, D400, E600			
Parametrs	Prasība	Testēšanas metode	Piezīmes
Betona spiedes stiprība pēc 1 stundas	20 N/mm^2	LVS EN 12390	pie cietēšanas +20°C temperatūrā
Betona spiedes stiprība pēc 28d	60 N/mm^2	LVS EN 12390	
Betona stiepes pretestība pēc 28d	5,0 N/mm^2	LVS EN 12390-6	
Prasības aizpildītājam betonam slodžu klasēm C250, D400, E600			
Parametrs	Prasība	Testēšanas metode	Piezīmes
Betona spiedes stiprība pēc 1 stundas	12 N/mm^2	LVS EN 12390	pie cietēšanas +20°C temperatūrā
Betona spiedes stiprība pēc 28d	50 N/mm^2	LVS EN 12390	

12. Peldošā lūku pārsedzes rāmja balstīšanai vajadzīgajā līmenī, zem rāmja ir jāiebūvē atbilstoši Rīgas domes Satiksmes departamenta izdotajā Darbu veikšanas atļaujā paredzētā seguma konstrukcija paredzētajos slāņos un kārtās, saskaņā ar RD saistošiem noteikumiem Nr. RD-23-217-sn "Par Rīgas valstspilsētas pašvaldības īpašumā esošo ceļu pārvaldību".
13. Asfaltbetonu zem lūku pārsedzes rāmja jāiestrādā pa visu lūku pārsedzes perimetru, jāsablīvē ar vibroplieti, kuras masa ≥90kg vai, ja iespējams, jālieto vibroveltnis, kura masa ≥ 2t.

NR	SAGT	SASK	APST	IZMAIŅU IEMESLS	DATUMS
3	IB	MZ	AV	Izmēra līnija	07/2025
2	IB	MZ	AV	Pievienots izmērs	02/2025
1	IB	MZ	AV	Teksta redakcija	12/2024
0	IB	AV	GK	Sākotnējā versija	11/2020

RĪGAS ŪDENS

DOKUMENTA TIPS: CENTRALIZĒTĀS ŪDENSAPGĀDES SISTĒMAS TIPVEIDA TEHNISKIE RISINĀJUMI

VIRSRAKSTS. PAPILDVIRSRAKSTS: Peldoša akas lūkas pārsedze dz/b akai ar konisku grodu/ar pārseguma plātni asfalta segumā

RASĒJUMA NR.: TTR-UT-040

MĒROGS: BEZ MĒROGA

IZMAIŅU INDEKSS: V/2.1

IZDOŠANAS DATUMS: 07/2025

MARKA: UKT

REVĪZIJA: 3

FIKSĒTA AKAS LŪKAS PĀRSEDZE DZ/B AKAI AR KONISKU GRODU BRUĢA SEGUMĀ

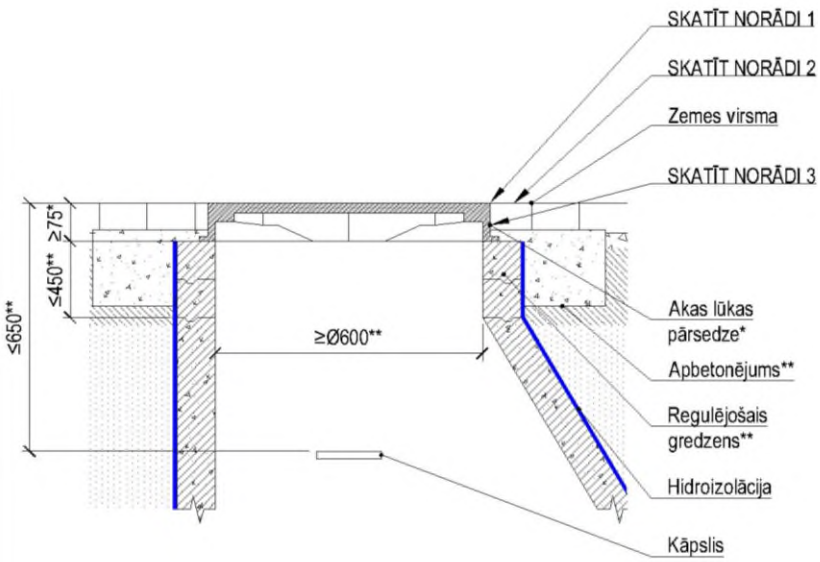

FIKSĒTA AKAS LŪKAS PĀRSEDZE DZ/B AKAI AR PĀRSEGUMA PLĀTNI BRUĢA SEGUMĀ

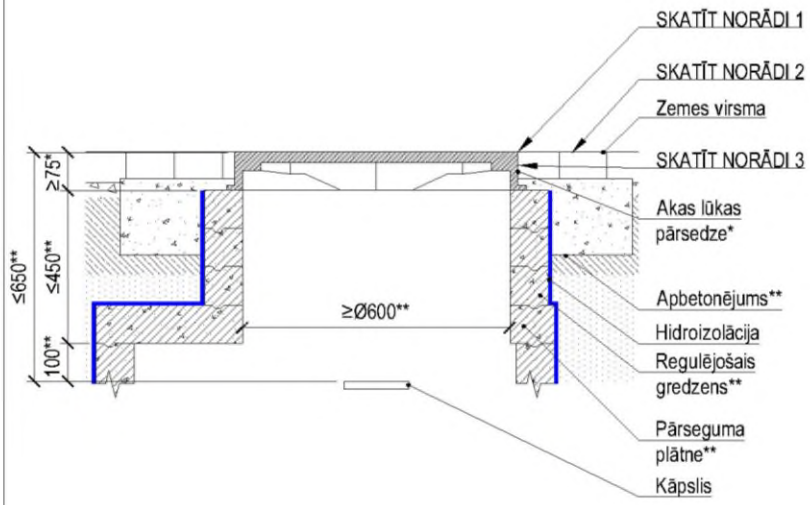

Norādes:

1. Uzstādīšana ceļa (ielas) braucamajā daļā atbilstoši LBN 222-15 "Ūdensapgādes būves" 219. punktam.
2. Seguma atjaunošana atbilstoši RD saistošo noteikumu Nr. RD-23-217-sn "Par Rīgas valstspilsētas pašvaldības īpašumā esošo ceļu pārvaldību" 1. pielikumā norādītajām ielas kategorijām, vadoties pēc transporta būvju seguma konstrukcijām.
3. Akas lūkas pārsedze atbilstoši zemes virsmas segumam un slodzei uz tās, vadoties pēc standarta LVS EN 124 klasifikācijas, piemēram:
   - Akas lūku pārsedze 124-2-D400-2/2-CO**
   - Akas lūku pārsedze 124-2-E600-2/2-CO**
   - Akas lūku pārsedze 124-2-F900-2/2-CO**

Piezīmes:

1. Visi izmēri milimetros.

*- skatīt SIA "Rīgas ūdens" prasības fiksēta (stacionārā) aku lūku pārsedzēm;

**- atbilstoši ražotāja izmēriem, komplektācijai un izbūves instrukcijām, personāla piekļuvei un aprīkojuma apkalpošanai LVS EN 124 (pārsedze (2/2): vāks-ķets/rāmis-ķets, CO lūkas atvērums ≥600 mm) LVS EN 476, LVS EN 1917.

Izbūves prasības:

1. Fiksēta aku lūku pārsedzes ir paredzētas uzstādīšanai bruģa segumā.
2. Lūku pārsedzes virsmai cietajos segumos jābūt vienā līmenī ar segumu ± 0,5cm.
3. Pirms esošās lūku pārsedzes nomaiņas veic aku/šahtu tehniskā stāvokļa vizuālu pārbaudi un novērtē, vai nav nepieciešami citi remontdarbi.
4. Atbilstoši standartā LVS EN 476 noteiktajam akas augšējās daļas augstumam jābūt ne lielākam par 450 mm, pirmā pakāpiena akā izbūvei augstumā ne zemākā kā 650 mm no zemes virsmas.
5. Uz sagatavotas, gludas, viendabīgas un attīrītas akas konstrukcijas virsmas, ņemot vērā ātri cietējošās montāžas javas ražotāja noteiktos kārtas iestrādes pieļaujamos biezumus, uzklāj javas slāni pa visu uzstādāmā betona regulējošā gredzena perimetru, uzstāda betona regulējošo gredzenu (-s), nolīmeņo un nostiprina ar ātri cietējošo aizpildītāju.
6. Ja jālieto vairāki dažāda biezuma betona regulējošie gredzeni, tad plānāko jāuzstāda vistālāk no seguma virsmas.
7. Betona regulējošiem gredzeniem jāatbilst LVS EN 1339 "Betona seguma plātnes - Prasības un testēšanas metodes". Betona regulējošā gredzena iekšējam diametram jābūt vienādam vai ne vairāk kā par 5 cm lielākam par lūku pārsedzes vāka diametru.
8. Ātri cietējošai montāžas javai un aizpildītājam jāatbilst sekojošām prasībām:

Prasības montāžas javai izbūvējot aku lūku pārsedzes ar slodzes klasēm C250, D400, E600			
Parametrs	Prasība	Testēšanas metode	Piezīmes
Betona spiedes stiprība pēc 1 stundas	20 N/mm²	LVS EN 12390	pie cietēšanas +20°C temperatūrā
Betona spiedes stiprība pēc 28d	60 N/mm²	LVS EN 12390	
Betona stiepes pretestība pēc 28d	5.0 N/mm²	LVS EN 12390-6	
Prasības aizpildītājam betonam slodžu klasēm C250, D400, E600			
Parametrs	Prasība	Testēšanas metode	Piezīmes
Betona spiedes stiprība pēc 1 stundas	12 N/mm²	LVS EN 12390	pie cietēšanas +20°C temperatūrā
Betona spiedes stiprība pēc 28d	50 N/mm²	LVS EN 12390	

9. Uz virsējā betona regulējošā gredzena, pa visu perimetru uzklāj ātri cietējošo montāžas javu, uzstāda un nolīmeņo fiksēta lūku pārsedzi. Lūku pārsedzes rāmja fiksācijai vajadzīgajā stāvoklī, ap rāmi ir jāizbūvē Rīgas domes Satiksmes departamenta izdotajā Darbu veikšanas atļaujā paredzētā seguma konstrukcija paredzētajos slāņos un kārtās, saskaņā ar RD saistošiem noteikumiem Nr. RD-23-217-sn "Par Rīgas valstspilsētas pašvaldības īpašumā esošo ceļu pārvaldību".
10. Aku lūku pārsedzes granīta apaļakmeņu un kaltā granīta bruģa segumā jāpiebruģē apkārt ar mozaīkbruģi divās rindās. Bruģēto segumu noblietē ar blietējamām iekārtām, veltņo ar valču veltņiem, veltņošanu veicot ielas šķērsvirzienā no brauktuves malas uz vidu. Bruģakmeņus, kuri veltņojot sašķēlušies, jānomaina. Spraugas aizpilda ar granīta sīkšķembām.
11. Fiksēta aku lūku pārsedzes izbūves principiālā shēma granīta apaļakmeņu bruģa segumā:

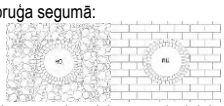

12. Fiksēta aku lūku pārsedzes izbūves principiālā shēma kaltā granīta bruģa segumā:
13. Aku lūku pārsedzes betona bruģa segumā jāpiebruģē apkārt ar mozaīkbruģi vienā rindā. Bruģēto segumu noblietē ar vibroblieti, kurai darba virsma noklāta ar materiālu, kas novērš plāksnīšu bojājumus. Spraugas aizpilda ar sijātu granti.
14. Fiksēta aku lūku pārsedzes izbūves principiālā shēma betona bruģa segumā:

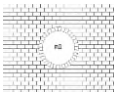

NR	SAGT	SASK	APST	IZMAIŅU IEMESLS	DATUMS
3					
2	IB	MZ	AV	Izmēra līnija	07/2025
1	IB	MZ	AV	Teksta redakcija	12/2024
0	IB	AV	GK	Sākotnējā versija	11/2020

RĪGAS ŪDENS

DOKUMENTA TIPS: CENTRALIZĒTĀS ŪDENSAPGĀDES SISTĒMAS TIPVEIDA TEHNISKIE RISINĀJUMI

VIRSRAKSTS. PAPILDVIRSRAKSTS: Fiksēta akas lūkas pārsedze dz/b akai ar konisku grodu/ar pārseguma plātni bruģa segumā

RASĒJUMA NR.: TTR-UT-041

MĒROGS: BEZ MĒROGA

IZMAIŅU INDEKSS: V/2.1

IZDOŠANAS DATUMS: 07/2025

MARKA: UKT

REVĪZIJA: 2

FIKSĒTA AKAS LŪKAS PĀRSEDZE DZ/B AKAI AR KONISKU GRODU UZ CEĻIEM BEZ CIETĀ SEGUMA

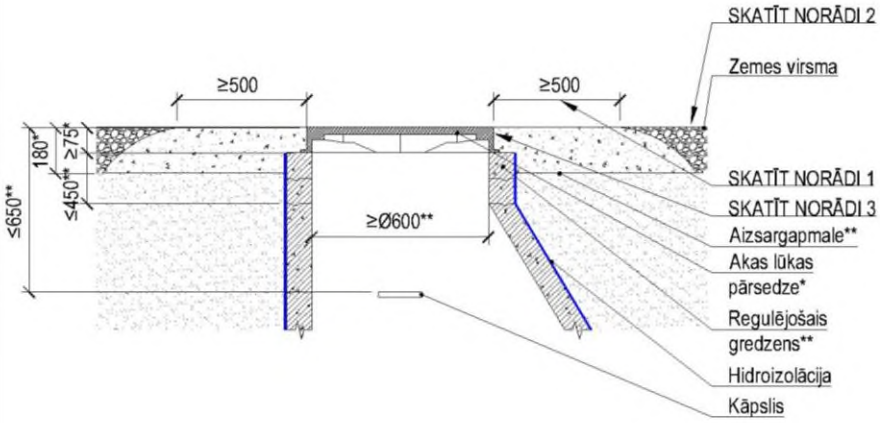

FIKSĒTA AKAS LŪKAS PĀRSEDZE DZ/B AKAI AR PĀRSEGUMA PLĀTNI UZ CEĻIEM BEZ CIETĀ SEGUMA

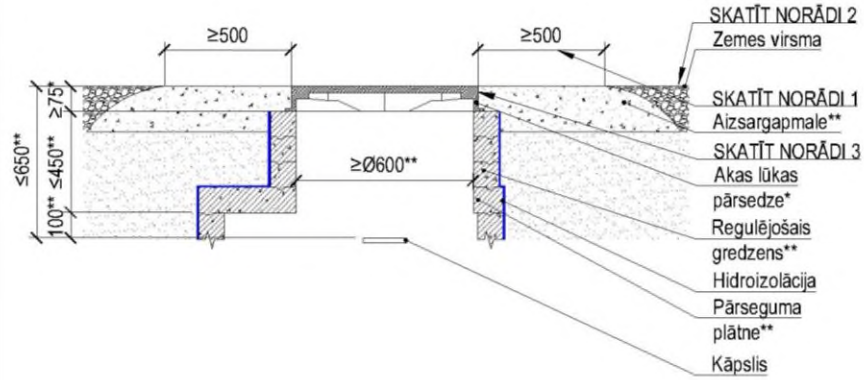

Norādes:

1. Uzstādīšana ceļa (ielas) braucamajā daļā atbilstoši LBN 222-15 "Ūdensapgādes būves" 219. punktam.
2. Seguma atjaunošana atbilstoši RD saistošo noteikumu Nr. RD-23-217-sn "Par Rīgas valstspilsētas pašvaldības īpašumā esošo ceļu pārvaldību" 1. pielikumā norādītajām ielas kategorijām, vadoties pēc transporta būvju seguma konstrukcijām.
3. Akas lūkas pārsedze atbilstoši zemes virsmas segumam un slodzei uz tās, vadoties pēc standarta LVS EN 124 klasifikācijas, piemēram:
   - Akas lūku pārsedze 124-2-D400-2/2-CO**
   - Akas lūku pārsedze 124-2-E600-2/2-CO**
   - Akas lūku pārsedze 124-2-F900-2/2-CO**

Piezīmes:

1. Visi izmēri milimetros.

*- skatīt SIA "Rīgas ūdens" prasības fiksēta (stacionārā) aku lūku pārsedzēm;

**- atbilstoši ražotāja izmēriem, komplektācijai un izbūves instrukcijām, personāla piekļuvei un aprīkojuma apkalpošanai LVS EN 124 (pārsedze (2/2): vāks-ķets/rāmis-ķets, CO lūkas atvērums ≥600 mm) LVS EN 476, LVS EN 1917.

Izbūves prasības:

1. Fiksēta aku lūku pārsedzes ir paredzētas uzstādīšanai uz nesaistītu minerālmateriālu seguma brauktuvēm.
2. Lūku pārsedzes virsmai cietajos segumos jābūt vienā līmenī ar segumu ± 0,5cm.
3. Pie esošās lūkas pārsedzes maiņas, ap veco lūku pārsedzi atrok un attīra lūku pārsedzes malas. Kad virsma ap veco lūku pārsedzi pilnībā attīrīta, veco lūku pārsedzi izņem no seguma konstrukcijas.
4. Pirms esošās lūku pārsedzes nomaiņas veic aku/šahtu tehniskā stāvokļa vizuālu pārbaudi un novērtē, vai nav nepieciešami citi remontdarbi.
5. Atbilstoši standartā LVS EN 476 noteiktajam akas augšējās daļas augstumam jābūt ne lielākam par 450 mm, pirmā pakāpiena akā izbūvei augstumā ne zemākā kā 650 mm no zemes virsmas.
6. Uz sagatavotas, gludas, viendabīgas un attīrītas akas konstrukcijas virsmas, ņemot vērā ātri cietējošās montāžas javas ražotāja noteiktos kārtas iestrādes pieļaujamos biezumus, uzklāj javas slāni pa visu uzstādāmā betona regulējošā gredzena perimetru, uzstāda betona regulējošo gredzenu (-s), nolīmeņo un nostiprina ar ātri cietējošo aizpildītāju.
7. Ja jālieto vairāki dažāda biezuma betona regulējošie gredzeni, tad plānāko jāuzstāda vistālāk no seguma virsmas.
8. Betona regulējošiem gredzeniem jāatbilst LVS EN 1339 "Betona seguma plātnes - Prasības un testēšanas metodes". Betona regulējošā gredzena iekšējam diametram jābūt vienādam vai ne vairāk kā par 5 cm lielākam par lūku pārsedzes vāka diametru.
9. Ātri cietējošai montāžas javai un aizpildītājam jāatbilst sekojošām prasībām:

Prasības montāžas javai izbūvējot aku lūku pārsedzes ar slodzes klasēm C250, D400, E600			
Parametrs	Prasība	Testēšanas metode	Piezīmes
Betona spiedes stiprība pēc 1 stundas	20 N/mm²	LVS EN 12390	pie cietēšanas +20°C temperatūrā
Betona spiedes stiprība pēc 28d	60 N/mm²	LVS EN 12390	
Betona stiepes pretestība pēc 28d	5,0 N/mm²	LVS EN 12390-6	
Prasības aizpildītājam betonam slodžu klasēm C250, D400, E600			
Parametrs	Prasība	Testēšanas metode	Piezīmes
Betona spiedes stiprība pēc 1 stundas	12 N/mm²	LVS EN 12390	pie cietēšanas +20°C temperatūrā
Betona spiedes stiprība pēc 28d	50 N/mm²	LVS EN 12390	

10. Uz virsējā betona regulējošā gredzena, pa visu perimetru uzklāj ātri cietējošo montāžas javu, uzstāda un nolīmeņo fiksēta lūku pārsedzi. Lūku pārsedzes rāmja fiksācijai vajadzīgajā stāvoklī, ap rāmi ir jāizbūvē Rīgas domes Satiksmes departamenta izdotajā Darbu veikšanas atļaujā paredzētā seguma konstrukcija paredzētajos slāņos un kārtās, saskaņā ar RD saistošiem noteikumiem Nr. RD-23-217-sn "Par Rīgas valstspilsētas pašvaldības īpašumā esošo ceļu pārvaldību".

NR	SAGT	SASK	APST	IZMAIŅU IEMESLS	DATUMS
3					
2	IB	MZ	AV	Izmēra līnija	07/2025
1	IB	MZ	AV	Teksta redakcija	12/2024
0	IB	AV	GK	Sākotnējā versija	11/2020

RĪGAS ŪDENS

DOKUMENTA TIPS: CENTRALIZĒTĀS ŪDENSAPGĀDES SISTĒMAS TIPVEIDA TEHNISKIE RISINĀJUMI

VIRSRAKSTS. PAPILDVIRSRAKSTS: Fiksēta akas lūkas pārsedze dz/b akai ar konisku grodu/ar pārseguma plātni uz ceļiem bez cietā seguma

RASĒJUMA NR.: TTR-UT-042

MĒROGS: BEZ MĒROGA

IZMAIŅU INDEKSS: V/2.1

IZDOŠANAS DATUMS: 07/2025

MARKA: UKT

REVĪZIJA: 2

FIKSĒTA AKAS LŪKAS PĀRSEDZE DZ/B AKAI AR KONISKU GRODU NEAPBŪVĒTĀ TERITORIJĀ

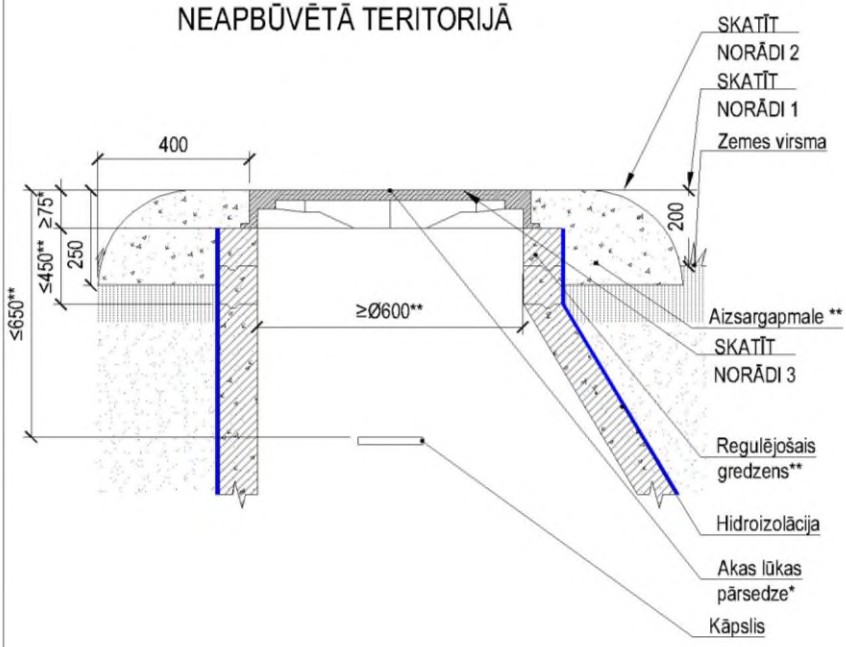

FIKSĒTA AKAS LŪKAS PĀRSEDZE DZ/B AKAI AR PĀRSEGUMA PLĀTNI NEAPBŪVĒTĀ TERITORIJĀ

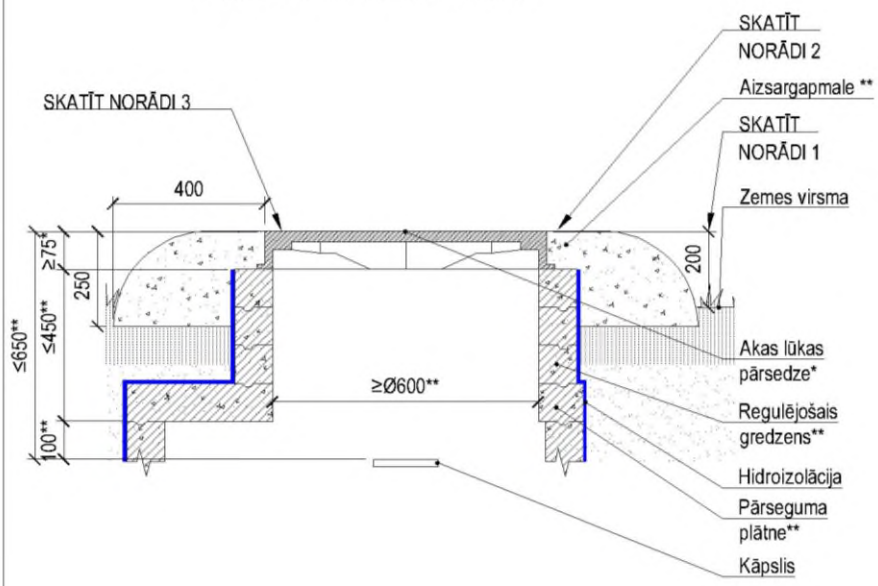

Norādes:

1. Uzstādīšana atbilstoši LBN 222-15 "Ūdensapgādes būves" 219. punktam.
2. Seguma atjaunošana atbilstoši RD saistošo noteikumu Nr. RD-23-217-sn "Par Rīgas valstspilsētas pašvaldības īpašumā esošo ceļu pārvaldību" 1. pielikumā norādītajām ielas kategorijām, vadoties pēc transporta būvju seguma konstrukcijām.
3. Akas lūkas pārsedze atbilstoši zemes virsmas segumam un slodzei uz tās, vadoties pēc standarta LVS EN 124 klasifikācijas, piemēram:
   - Akas lūku pārsedze 124-2-D400-2/2-CO**
   - Akas lūku pārsedze 124-2-E600-2/2-CO**
   - Akas lūku pārsedze 124-2-F900-2/2-CO**

Piezīmes:

1. Visi izmēri milimetros.

*- skatīt SIA "Rīgas ūdens" prasības fiksēta (stacionārā) aku lūku pārsedzēm;

**- atbilstoši ražotāja izmēriem, komplektācijai un izbūves instrukcijām, personāla piekļuvei un aprīkojuma apkalpošanai LVS EN 124 (pārsedze (2/2): vāks-ķets/rāmis-ķets, CO lūkas atvērums ≥600 mm LVS EN 476, LVS EN 1917.

Izbūves prasības:

1. Fiksēta aku lūku pārsedzes ir paredzētas uzstādīšanai neapbūvētā teritorijā.
2. Pie esošās lūkas pārsedzes maiņas, atrok un attīra lūku pārsedzes malas. Kad virsma ap veco lūku pārsedzi pilnībā attīrīta, veco lūku pārsedzi izņem no seguma konstrukcijas.
3. Pirms esošās lūku pārsedzes nomaiņas veic aku/šahtu tehniskā stāvokļa vizuālu pārbaudi un novērtē, vai nav nepieciešami citi remontdarbi.
4. Atbilstoši standartā LVS EN 476 noteiktajam akas augšējās daļas augstumam jābūt ne lielākam par 450 mm, pirmā pakāpiena akā izbūvei augstumā ne zemākā kā 650 mm no zemes virsmas.
5. Uz sagatavotas, gludas, viendabīgas un attīrītas akas konstrukcijas virsmas, ņemot vērā ātri cietējošās montāžas javas ražotāja noteiktos kārtas iestrādes pieļaujamos biezumus, uzklāj javas slāni pa visu uzstādāmā betona regulējošā gredzena perimetru, uzstāda betona regulējošo gredzenu (-s), nolīmeņo un nostiprina ar ātri cietējošo aizpildītāju.
6. Ja jālieto vairāki dažāda biezuma betona regulējošie gredzeni, tad plānāko jāuzstāda vistālāk no seguma virsmas.
7. Betona regulējošiem gredzeniem jāatbilst LVS EN 1339 "Betona seguma plātnes - Prasības un testēšanas metodes". Betona regulējošā gredzena iekšējam diametram jābūt vienādam vai ne vairāk kā par 5 cm lielākam par lūku pārsedzes vāka diametru.
8. Ātri cietējošai montāžas javai un aizpildītājam jāatbilst sekojošām prasībām:

Prasības montāžas javai izbūvējot aku lūku pārsedzes ar slodzes klasēm C250, D400, E600			
Parametrs	Prasība	Testēšanas metode	Piezīmes
Betona spiedes stiprība pēc 1 stundas	20 N/mm²	LVS EN 12390	pie cietēšanas +20°C temperatūrā
Betona spiedes stiprība pēc 28d	60 N/mm²	LVS EN 12390	
Betona stiepes pretestība pēc 28d	5,0 N/mm²	LVS EN 12390-6	
Prasības aizpildītājam betonam slodžu klasēm C250, D400, E600			
Parametrs	Prasība	Testēšanas metode	Piezīmes
Betona spiedes stiprība pēc 1 stundas	12 N/mm²	LVS EN 12390	pie cietēšanas +20°C temperatūrā
Betona spiedes stiprība pēc 28d	50 N/mm²	LVS EN 12390	

9. Uz virsējā betona regulējošā gredzena, pa visu perimetru uzklāj ātri cietējošo montāžas javu, uzstāda un nolīmeņo fiksēta lūku pārsedzi. Lūku pārsedzes rāmja fiksācijai vajadzīgajā stāvoklī, ap rāmi ir jāizbūvē Rīgas domes Satiksmes departamenta izdotajā Darbu veikšanas aļaujā paredzētā seguma konstrukcija paredzētajos slāņos un kārtās, saskaņā ar RD saistošiem noteikumiem Nr. RD-23-217-sn "Par Rīgas valstspilsētas pašvaldības īpašumā esošo ceļu pārvaldību".

NR	SAGT	SASK	APST	IZMAIŅU IEMESLS	DATUMS
3					
2	IB	MZ	AV	Izmēra līnija	07/2025
1	IB	MZ	AV	Teksta redakcija	12/2024
0	IB	AV	GK	Sākotnējā versija	11/2020

RĪGAS ŪDENS

DOKUMENTA TIPS: CENTRALIZĒTĀS ŪDENSAPGĀDES SISTĒMAS TIPVEIDA TEHNISKIE RISINĀJUMI

VIRSRAKSTS. PAPILDVIRSRAKSTS: Fiksēta akas lūkas pārsedze dz/b akai ar konisku grodu/ar pārseguma plātni neapbūvētā teritorijā

RASĒJUMA NR.: TTR-UT-043

MĒROGS: BEZ MĒROGA

IZMAIŅU INDEKSS: V/2.1

IZDOŠANAS DATUMS: 07/2025

MARKA: UKT

REVĪZIJA: 2

FIKSĒTA AKAS LŪKAS PĀRSEDZE DZ/B AKAI AR KONISKU GRODU ZAĻAJĀ ZONĀ

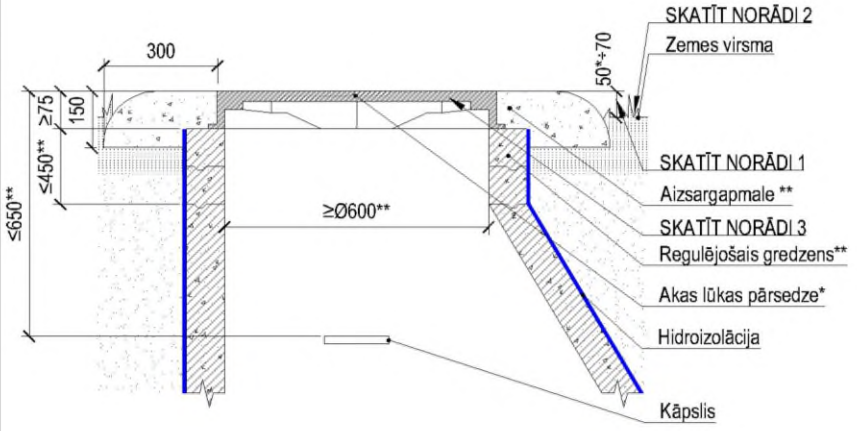

FIKSĒTA AKAS LŪKAS PĀRSEDZE DZ/B AKAI AR PĀRSEGUMA PLĀTNI ZAĻAJĀ ZONĀ

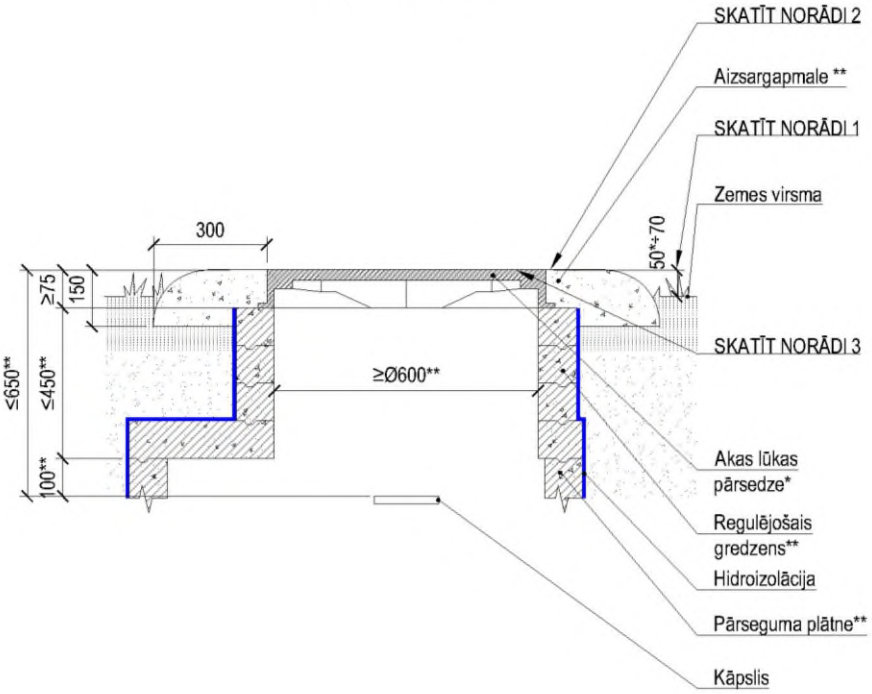

Norādes:

1. Uzstādīšana atbilstoši LBN 222-15 "Ūdensapgādes būves" 219. punktam.
2. Seguma atjaunošana atbilstoši RD saistošo noteikumu Nr. RD-23-217-sn "Par Rīgas valstspilsētas pašvaldības īpašumā esošo ceļu pārvaldību" 1. pielikumā norādītajām ielas kategorijām, vadoties pēc transporta būvju seguma konstrukcijām.
3. Akas lūkas pārsedze atbilstoši zemes virsmas segumam un slodzei uz tās, vadoties pēc standarta LVS EN 124 klasifikācijas, piemēram:
   - Akas lūku pārsedze 124-2-D400-2/2-CO**
   - Akas lūku pārsedze 124-2-E600-2/2-CO**
   - Akas lūku pārsedze 124-2-F900-2/2-CO**

Piezīmes:

1. Visi izmēri milimetros.

*- skatīt SIA "Rīgas ūdens" prasības fiksēta (stacionārā) aku lūku pārsedzēm;

**- atbilstoši ražotāja izmēriem, komplektācijai un izbūves instrukcijām, personāla piekļuvei un aprīkojuma apkalpošanai LVS EN 124 (pārsedze (2/2): vāks-ķets/rāmis-ķets, CO lūkas atvērums ≥600 mm LVS EN 476, LVS EN 1917.

Izbūves prasības:

1. Fiksēta aku lūku pārsedzes ir paredzētas uzstādīšanai zaļajā zonā.
2. Lūku pārsedzes virsmai zālājos jābūt 50-70 mm virs seguma.
3. Pie esošās lūkas pārsedzes maiņas, atrok un attīra lūku pārsedzes malas. Kad virsma ap veco lūku pārsedzi pilnībā attīrīta, veco lūku pārsedzi izņem no seguma konstrukcijas.
4. Pirms esošās lūku pārsedzes nomaiņas veic aku/šahtu tehniskā stāvokļa vizuālu pārbaudi un novērtē, vai nav nepieciešami citi remontdarbi.
5. Atbilstoši standartā LVS EN 476 noteiktajam akas augšējās daļas augstumam jābūt ne lielākam par 450 mm, pirmā pakāpiena akā izbūvei augstumā ne zemākā kā 650 mm no zemes virsmas.
6. Uz sagatavotas, gludas, viendabīgas un attīrītas akas konstrukcijas virsmas, ņemot vērā ātri cietējošās montāžas javas ražotāja noteiktos kārtas iestrādes pieļaujamos biezumus, uzklāj javas slāni pa visu uzstādāmā betona regulējošā gredzena perimetru, uzstāda betona regulējošo gredzenu (-s), nolīmeņo un nostiprina ar ātri cietējošo aizpildītāju.
7. Ja jālieto vairāki dažāda biezuma betona regulējošie gredzeni, tad plānāko jāuzstāda vistālāk no seguma virsmas.
8. Betona regulējošiem gredzeniem jāatbilst LVS EN 1339 "Betona seguma plātnes - Prasības un testēšanas metodes". Betona regulējošā gredzena iekšējam diametram jābūt vienādam vai ne vairāk kā par 5 cm lielākam par lūku pārsedzes vāka diametru.
9. Ātri cietējošai montāžas javai un aizpildītājam jāatbilst sekojošām prasībām:

Prasības montāžas javai izbūvējot aku lūku pārsedzes ar slodzes klasēm C250, D400, E600			
Parametrs	Prasība	Testēšanas metode	Piezīmes
Betona spiedes stiprība pēc 1 stundas	20 N/mm^2	LVS EN 12390	pie cietēšanas +20°C temperatūrā
Betona spiedes stiprība pēc 28d	60 N/mm^2	LVS EN 12390	
Betona stiepes pretestība pēc 28d	5.0 N/mm^2	LVS EN 12390-6	
Prasības aizpildītājam betonam slodžu klasēm C250, D400, E600			
Parametrs	Prasība	Testēšanas metode	Piezīmes
Betona spiedes stiprība pēc 1 stundas	12 N/mm^2	LVS EN 12390	pie cietēšanas +20°C temperatūrā
Betona spiedes stiprība pēc 28d	50 N/mm^2	LVS EN 12390	

10. Uz virsējā betona regulējošā gredzena, pa visu perimetru uzklāj ātri cietējošo montāžas javu, uzstāda un nolīmeņo fiksēta lūku pārsedzi. Lūku pārsedzes rāmja fiksācijai vajadzīgajā stāvoklī, ap rāmi ir jāizbūvē Rīgas domes Satiksmes departamenta izdotajā Darbu veikšanas atļaujā paredzētā seguma konstrukcija paredzētajos slāņos un kārtās, saskaņā ar RD saistošiem noteikumiem Nr. RD-23-217-sn "Par Rīgas valstspilsētas pašvaldības īpašumā esošo ceļu pārvaldību".

NR	SAGT	SASK	APST	IZMAIŅU IEMESLS	DATUMS
3					
2	IB	MZ	AV	Izmēra līnija	07/2025
1	IB	MZ	AV	Teksta redakcija	12/2024
0	IB	AV	GK	Sākotnējā versija	11/2020

RĪGAS ŪDENS

DOKUMENTA TIPS: CENTRALIZĒTĀS ŪDENSAPGĀDES SISTĒMAS TIPVEIDA TEHNISKIE RISINĀJUMI

VIRSRAKSTS. PAPILDVIRSRAKSTS.: Fiksēta akas lūkas pārsedze dz/b akai ar konisku grodu/ar pārseguma plātni zaļajā zonā

RASĒJUMA NR.: TTR-UT-044

MĒROGS: BEZ MĒROGA

IZMAIŅU INDEKSS: V/2.1

IZDOŠANAS DATUMS: 07/2025

MARKA: UKT

REVĪZIJA: 2

PAZEMES AIZBĪDŅA IZBŪVE
SĀNSKATS

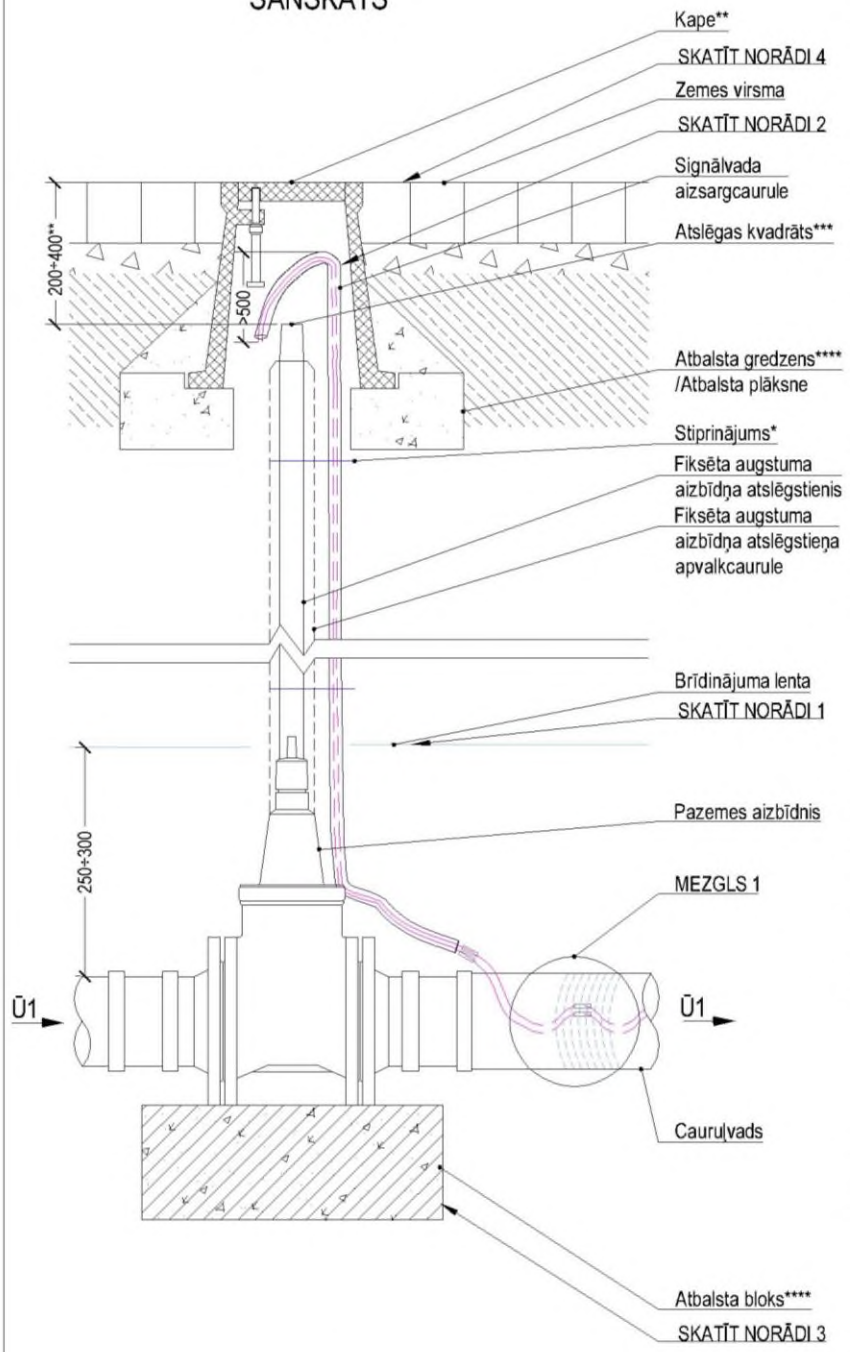

MEZGLS 1
(signālvada stiprināšana)

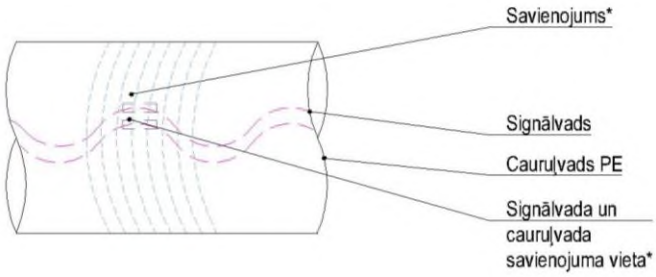

Norādes:
1. Brīdinājuma aprīkojuma izvietošanu paredzēt pakalpojumu sniedzējam piederošai centralizētai ūdensapgādes sistēmai, atbilstoši piederības robežām, kas noteiktas RD saistošo noteikumu Nr. 17 "Rīgas pilsētas centralizētās ūdensapgādes un kanalizācijas sistēmas ekspluatācijas, lietošanas un aizsardzības saistošie noteikumi" 3. punktam.
2. Atbilstoši SIA "Rīgas ūdens" prasības brīdinājuma aprīkojuma izvietojumam ūdensapgādes un kanalizācijas cauruļvadu izbūvē.
3. Aizbīdņu stabilitātes nodrošināšanai, uzstādāmi atbalsta bloki, atbilstoši LVS EN 1171 standartam.
4. Seguma atjaunošana atbilstoši RD saistošo noteikumu ar Nr. RD-23-217-sn "Par Rīgas valstspilsētas pašvaldības īpašumā esošo ceļu pārvaldību" 1. pielikumā norādītajām ielas kategorijām, vadoties pēc transporta būvju seguma konstrukcijām.

Piezīme:
1. Visi izmēri milimetros.
2. Aizbīdņa kapes izbūve atbilstoši standartam LVS 1080 un ražotāja izbūves prasībām.
3. Paredzēt zīmes "Aizbīdnis" izvietošanu, atbilstoši TTR-UT-080.
4. Fiksēta augstuma aizbīdņa atslēgstienis nedrīkst būt piespiests pie kapes čaulas un kape nedrīkst būt piegružota ar būvniecības materiāliem vai citiem atkritumiem. Uz atslēgstieņa kvadrāta jābūt netraucēti uzliekamai atslēgai. Jābūt nodrošinātai iespējai netraucēti uzlikt atslēgu uz atslēgstieņa kvadrāta.
5. Atslēgstieņa kvadrāta augšas dziļumam kapē jābūt robežās no 200 mm līdz 400 mm.
6. Aizbīdņu kapes virsmai cietajos segumos jābūt vienā līmenī ar segumu ± 0,5cm.
7. Transporta līdzekļu kustība pāri aizbīdņu kapei nedrīkst radīt troksni.
8. Izbūve atbilstošām aizbīdņu kapēm skatīt tipveida risinājumos TTR-UT-(051-058).
9. Signālvada aizsargcaurule atbilstoši LVS EN 61386.
10. Vārstiem, atzariem, noslēgtiem galiem, virziena un diametra maiņas vietās, jāizmanto atbilstošs iespīlēts savienojums, atbalsta bloki vai cits enkurojums, kuru izmēri ir aprēķināti, atbilstoši LVS EN 805 prasībām, papildus skatāms RU-TTR-UT informatīvais A pielikums.

*- atbilstoši ražotāja izmēriem, komplektācijai un izbūves instrukcijām;
**- skatīt SIA "Rīgas ūdens" prasības par aizbīdņu kapēm;
***- izmēri 13x13mm, 14x14mm, 27x27mm atbilstoši SIA "Rīgas ūdens" prasības ķīļveida atloku aizbīdņiem (no DN 40 mm līdz DN 300 mm), SIA "Rīgas ūdens" prasības ķīļveida atloku aizbīdņiem (no DN 350 mm līdz DN 1000 mm), SIA "Rīgas ūdens" prasības ķīļveida servisa aizbīdņiem ar vītni (no DN 25 mm līdz DN 50 mm);
****-betona klase ne zemāka kā C25/30 atbilstoši LVS EN 206 standartam.

NR	SAGT	SASK	APST	IZMAIŅU IEMESLS	DATUMS
3	IB	MZ	AV	Izmēra līnija	07/2025
2	IB	MZ	AV	Teksta redakcija	12/2024
1	IB	AV	GK	Aizbīdņa aprīkojums	04/2021
0	IB	AV	GK	Sākotnējā versija	11/2020

RĪGAS ŪDENS

DOKUMENTA TIPS: CENTRALIZĒTĀS ŪDENSAPGĀDES SISTĒMAS TIPVEIDA TEHNISKIE RISINĀJUMI

VIRSRAKSTS. PAPILDVIRSRAKSTS.: Pazemes aizbīdņa izbūve

RASĒJUMA NR.: TTR-UT-050

MĒROGS	IZMAIŅU INDEKSS	
BEZ MĒROGA	V/2.1	
IZDOŠANAS DATUMS	MARKA	REVĪZIJA
07/2025	UKT	3

PIESLĒGUMA AIZBĪDŅA IZBŪVE

SĀNSKATS

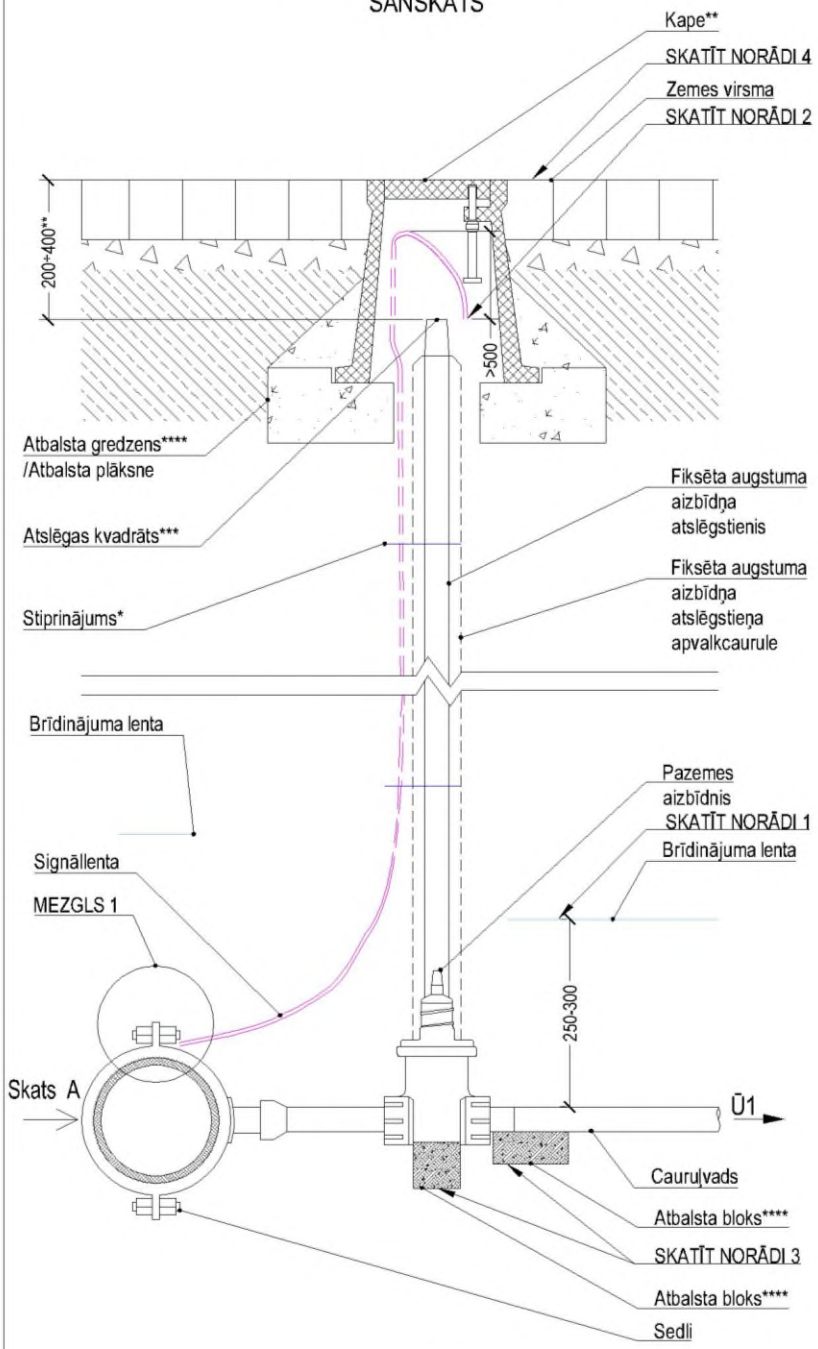

MEZGLS 1

SKATS A

(signāllentas stiprināšana)

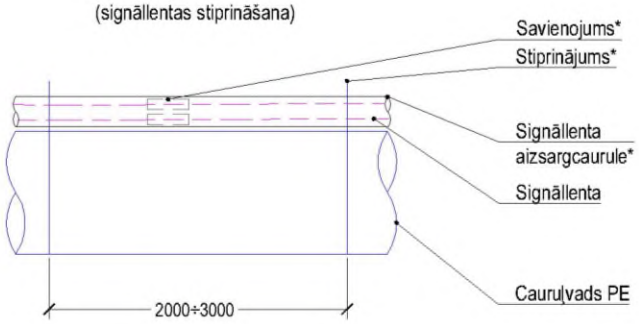

Norādes:

1. Brīdinājuma aprīkojuma izvietošanu paredzēt pakalpojumu sniedzējam piederošai centralizētai ūdensapgādes sistēmai, atbilstoši piederības robežām, kas noteiktas RD saistošo noteikumu Nr. 17 "Rīgas pilsētas centralizētās ūdensapgādes un kanalizācijas sistēmas ekspluatācijas, lietošanas un aizsardzības saistošie noteikumi" 3. punktam.
2. Atbilstoši SIA "Rīgas ūdens" prasības brīdinājuma aprīkojuma izvietojumam ūdensapgādes un kanalizācijas cauruļvadu izbūvē.
3. Aizbīdņu stabilitātes nodrošināšanai, uzstādāmi atbalsta bloki, atbilstoši LVS EN 1171 standartam.
4. Seguma atjaunošana atbilstoši RD saistošo noteikumu ar Nr. RD-23-217-sn "Par Rīgas valstspilsētas pašvaldības īpašumā esošo ceļu pārvaldību" 1.pielikumā norādītajām ielas kategorijām, vadoties pēc transporta būvju seguma konstrukcijām.

Piezīme:

1. Visi izmēri milimetros.
2. Aizbīdņa kapes izbūve atbilstoši standartam LVS 1080 un ražotāja izbūves prasībām.
3. Paredzēt zīmes "Aizbīdnis" izvietošanu, atbilstoši TTR-UT-080.
4. Fiksēta augstuma aizbīdņa atslēgstienis nedrīkst būt piespiests pie kapes čaulas un kape nedrīkst būt piegružota ar būvniecības materiāliem vai citiem atkritumiem. Uz atslēgstieņa kvadrāta jābūt netraucēti uzliekamai atslēgai. Jābūt nodrošinātai iespējai netraucēti uzlikt atslēgu uz atslēgstieņa kvadrāta.
5. Atslēgstieņa kvadrāta augšas dziļumam kapē jābūt robežās no 200 mm līdz 400 mm.
6. Aizbīdņu kapes virsmai cietajos segumos jābūt vienā līmenī ar segumu ± 0,5cm.
7. Transporta līdzekļu kustība pāri aizbīdņu kapei nedrīkst radīt troksni.
8. Izbūve atbilstošām aizbīdņu kapēm skatīt tipveida risinājumos TTR-UT-(051-058).
9. Vārstiem, atzariem, noslēgtiem galiem, virziena un diametra maiņas vietās, jāizmanto atbilstošs iespīlēts savienojums, atbalsta bloki vai cits enkurojums, kuru izmēri ir aprēķināti, atbilstoši LVS EN 805 prasībām, papildus skatāms RU-TTR-UT informatīvais A pielikums.

*- atbilstoši ražotāja izmēriem, komplektācijai un izbūves instrukcijām;

**- skatīt SIA "Rīgas ūdens" prasības par aizbīdņu kapēm,

***- izmēri 13x13mm, 14x14mm, 27x27mm atbilstoši SIA "Rīgas ūdens" prasības ķīļveida atloku aizbīdņiem (no DN 40 mm līdz DN 300 mm), SIA "Rīgas ūdens" prasības ķīļveida atloku aizbīdņiem (no DN 350 mm līdz DN 1000 mm), SIA "Rīgas ūdens" prasības ķīļveida servisa aizbīdņiem ar vītni (no DN 25 mm līdz DN 50 mm);

****-betona klase ne zemāka kā C25/30 atbilstoši LVS EN 206 standartam.

NR	SAGT	SASK	APST	IZMAIŅU IEMESLS	DATUMS
3					
2					
1	IB	MZ	AV	Izmēra līnija	07/2025
0	IB	MZ	AV	Sākotnējā versija	12/2024

RĪGAS ŪDENS

DOKUMENTA TIPS: CENTRALIZĒTĀS ŪDENSAPGĀDES SISTĒMAS TIPVEIDA TEHNISKIE RISINĀJUMI

VIRSRAKSTS, PAPILDVIRSRAKSTS: Pieslēguma aizbīdņa izbūve

RASĒJUMA NR.: TTR-UT-050a

MĒROGS: BEZ MĒROGA

IZMAIŅU INDEKSS: V/2.1

IZDOŠANAS DATUMS: 07/2025

MARKA: UKT

REVĪZIJA: 1

PELDOŠA KAPE NO POLIMĒRMATERIĀLA
ASFALTA SEGUMĀ
GRIEZUMS 1-1

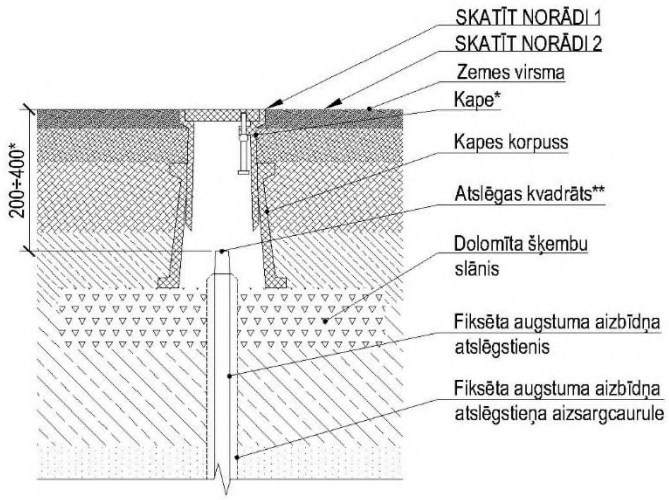

APAĻĀ KAPE
PLĀNS
(segums nav parādīts)

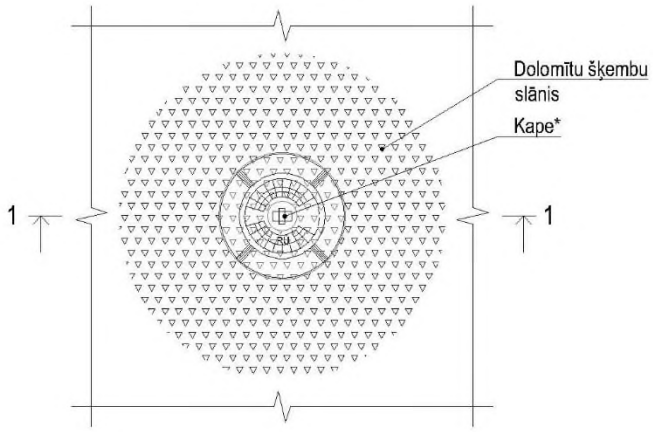

Norādes:
1. Ceļa (ielas) braucamajā daļā jābūt vienā līmenī ar ceļa segumu, atbilstoši LBN 222-15 "Ūdensapgādes būves" 219. punktam.
2. Seguma atjaunošana atbilstoši RD saistošo noteikumu Nr. RD-23-217-sn "Par Rīgas valstspilsētas pašvaldības īpašumā esošo ceļu pārvaldību" 1. pielikumā norādītajām ielas kategorijām, vadoties pēc transporta būvju seguma konstrukcijām.

Piezīmes:
1. Visi izmēri milimetros.
2. Aizbīdņa kapes izbūve atbilstoši standartam LVS 1080 un ražotāja izbūves prasībām.
3. Paredzēt zīmes "Aizbīdnis" izvietošanu, atbilstoši TTR-UT-080.
4. Atslēgstienis nedrīkst būt piespiests pie kapes čaulas un kape nedrīkst būt piegružota ar būvniecības materiāliem vai citiem atkritumiem. Uz atslēgstieņa kvadrāta jābūt netraucēti uzliekamai atslēgai.
5. Atslēgstieņa kvadrāta augšas dziļumam kapē jābūt robežās no 200 mm līdz 400 mm.
6. Aizbīdņu kapes virsmai cietajos segumos jābūt vienā līmenī ar segumu ± 0,5cm.
7. Transportlīdzekļu kustība pāri aizbīdņu kapei nedrīkst radīt troksni.

*- skatīt SIA "Rīgas ūdens" prasības polimērmateriāla peldošām aizbīdņu kapēm;

**- izmēri 13x13 mm, 14x14 mm, 27x27 mm atbilstoši SIA "Rīgas ūdens" prasības ķīļveida atloku aizbīdņiem (no DN40 mm līdz DN300 mm), SIA "Rīgas ūdens" prasības ķīļveida atloku aizbīdņiem (no DN350 mm līdz DN1000 mm), SIA "Rīgas ūdens" prasības ķīļveida servisa aizbīdņiem ar vītni (no DN25 mm līdz DN50 mm).

NR	SAGT	SASK	APST	IZMAIŅU IEMESLS	DATUMS
3	IB	MZ	AV	Izmēra līnija	07/2025
2	IB	MZ	AV	Teksta redakcija	12/2024
1	IB	AV	GK	Aizbīdņa aprīkojums	06/2021
0	IB	AV	GK	Sākotnējā versija	11/2020

RĪGAS ŪDENS

DOKUMENTA TIPS: CENTRALIZĒTĀS ŪDENSAPGĀDES SISTĒMAS TIPVEIDA TEHNISKIE RISINĀJUMI

VIRSRAKSTS. PAPILDVIRSRAKSTS: Peldoša kape no polimērmateriāla asfalta segumā

RASĒJUMA NR.: TTR-UT-051

MĒROGS: BEZ MĒROGA

IZMAIŅU INDEKSS: V/2.1

IZDOŠANAS DATUMS: 07/2025

MARKA: UKT

REVĪZIJA: 3

FIKSĒTA KAPE NO POLIMĒRMATERIĀLA BRUĢA SEGUMĀ

GRIEZUMS 1-1

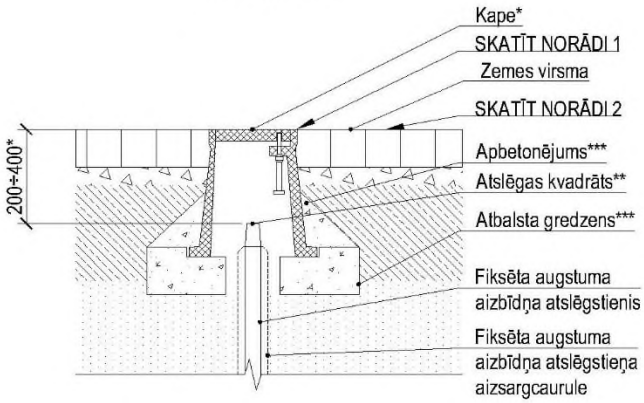

APAĻĀ UN KANTAINĀ KAPE

PLĀNS

(segums un apbetonējums nav parādīti)

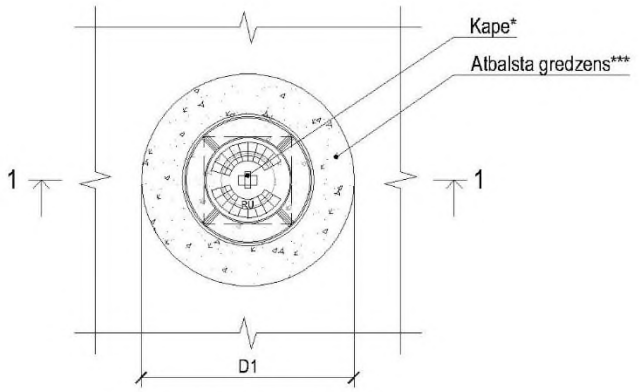

ATBALSTA GREDZENS

GRIEZUMS 2-2

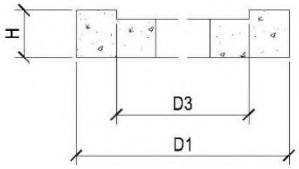

ATBALSTA GREDZENS

PLĀNS

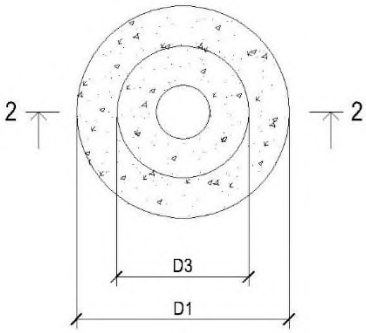

Norādes:

1. Uzstādīšana atbilstoši LBN 222-15 "Ūdensapgādes būves" 219. punktam.
2. Seguma atjaunošana atbilstoši RD saistošo noteikumu Nr. RD-23-217-sn "Par Rīgas valstspilsētas pašvaldības īpašumā esošo ceļu pārvaldību" 1. pielikumā norādītajām ielas kategorijām, vadoties pēc transporta būvju seguma konstrukcijām.

Piezīmes:

1. Visi izmēri milimetros.
2. Aizbīdņa kapes izbūve atbilstoši standartam LVS 1080 un ražotāja izbūves prasībām.
3. Paredzēt zīmes "Aizbīdnis" izvietošanu, atbilstoši TTR-UT-080.
4. Atslēgstienis nedrīkst būt piespiests pie kapes čaulas un kape nedrīkst būt piegružota ar būvniecības materiāliem vai citiem atkritumiem. Uz atslēgstieņa kvadrāta jābūt netraucēti uzliekamai atslēgai.
5. Atslēgstieņa kvadrāta augšas dziļumam kapē jābūt robežās no 200 mm līdz 400 mm.
6. Aizbīdņu kapes virsmai cietajos segumos jābūt vienā līmenī ar segumu ± 0,5cm.
7. Transportlīdzekļu kustība pāri aizbīdņu kapei nedrīkst radīt troksni.
8. Apzīmējuma saīsinājumi atbalsta gredzenam:
   H - > 100
   D1 - > 450
   D3 - atbilstoši kapes pēdai

*- skatīt SIA "Rīgas ūdens" prasības polimērmateriāla fiksētām aizbīdņu kapēm;

**- izmēri 13x13 mm, 14x14 mm, 27x27 mm atbilstoši SIA "Rīgas ūdens" prasības ķīļveida atloku aizbīdņiem (no DN40 mm līdz DN300 mm), SIA "Rīgas ūdens" prasības ķīļveida atloku aizbīdņiem (no DN350 mm līdz DN1000 mm), SIA "Rīgas ūdens" prasības ķīļveida servisa aizbīdņiem ar vītni (no DN25 mm līdz DN50 mm);

***- betona klase ne zemāka kā C25/30 atbilstoši LVS EN 206 standartam.

NR	SAGT	SASK	APST	IZMAIŅU IEMESLS	DATUMS
3	IB	MZ	AV	Izmēra līnija	07/2025
2	IB	MZ	AV	Teksta redakcija	12/2024
1	IB	AV	GK	Aizbīdņa aprīkojums	06/2021
0	IB	AV	GK	Sākotnējā versija	11/2020

RĪGAS ŪDENS

DOKUMENTA TIPS: CENTRALIZĒTĀS ŪDENSAPGĀDES SISTĒMAS TIPVEIDA TEHNISKIE RISINĀJUMI

VIRSRAKSTS, PAPILDVIRSRAKSTS: Fiksēta kape no polimērmateriāla bruģa segumā

RASĒJUMA NR.: TTR-UT-052

MĒROGS: BEZ MĒROGA

IZMAIŅU INDEKSS: V/2.1

IZDOŠANAS DATUMS: 07/2025

MARKA: UKT

REVĪZIJA: 3

FIKSĒTA KAPE NO POLIMĒRMATERIĀLA BRUĢA SEGUMĀ

GRIEZUMS 1-1

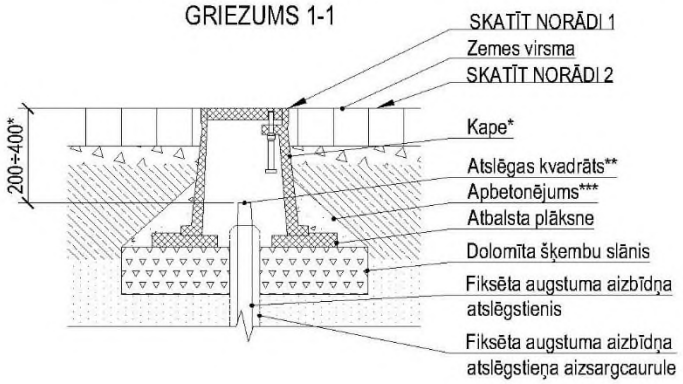

APAĻĀ UN KANTAINĀ KAPE

PLĀNS

(segums, apbetonējums un dolomīta šķembu slānis nav parādīti)

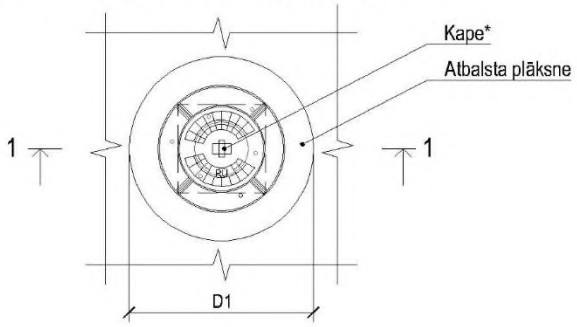

ATBALSTA PLĀKSNE

GRIEZUMS 2-2

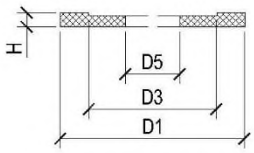

ATBALSTA PLĀKSNE

PLĀNS

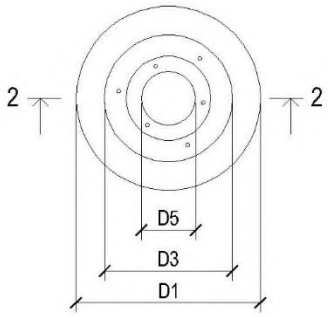

Norādes:

1. Uzstādīšana atbilstoši LBN 222-15 "Ūdensapgādes būves" 219. punktam.
2. Seguma atjaunošana atbilstoši RD saistošo noteikumu Nr. RD-23-217-sn "Par Rīgas valstspilsētas pašvaldības īpašumā esošo ceļu pārvaldību" 1. pielikumā norādītajām ielas kategorijām, vadoties pēc transporta būvju seguma konstrukcijām.

Piezīmes:

1. Visi izmēri milimetros.
2. Aizbīdņa kapes izbūve atbilstoši standartam LVS 1080 un ražotāja izbūves prasībām.
3. Paredzēt zīmes "Aizbīdnis" izvietošanu, atbilstoši TTR-UT-080.
4. Atslēgstienis nedrīkst būt piespiests pie kapes čaulas un kape nedrīkst būt piegružota ar būvniecības materiāliem vai citiem atkritumiem. Uz atslēgstieņa kvadrāta jābūt netraucēti uzliekamai atslēgai.
5. Atslēgstieņa kvadrāta augšas dziļumam kapē jābūt robežās no 200 mm līdz 400 mm.
6. Aizbīdņu kapes virsmai cietajos segumos jābūt vienā līmenī ar segumu ± 0,5cm.
7. Transportlīdzekļu kustība pāri aizbīdņu kapei nedrīkst radīt troksni.
8. Apzīmējuma saīsinājumi atbalsta plāksnei:
   - H ->30
   - D1 - >380
   - D3 - atbilstoši kapes pēdai
   - D5 - atbilstoši izbūves risinājuma īpatnībām

*- skatīt SIA "Rīgas ūdens" prasības polimērmateriāla fiksētām aizbīdņu kapēm;

**- izmēri 13x13 mm, 14x14 mm, 27x27 mm atbilstoši SIA "Rīgas ūdens" prasības ķīļveida atloku aizbīdņiem (no DN40 mm līdz DN300 mm), SIA "Rīgas ūdens" prasības ķīļveida atloku aizbīdņiem (no DN350 mm līdz DN1000 mm), SIA "Rīgas ūdens" prasības ķīļveida servisa aizbīdņiem ar vītni (no DN25 mm līdz DN50 mm);

***- betona klase ne zemāka kā C25/30 atbilstoši LVS EN 206 standartam.

NR	SAGT	SASK	APST	IZMAIŅU IEMESLS	DATUMS
3	IB	MZ	AV	Izmēra līnija	07/2025
2	IB	MZ	AV	Teksta redakcija	12/2024
1	IB	AV	GK	Aizbīdņa aprīkojums	06/2021
0	IB	AV	GK	Sākotnējā versija	11/2020

RĪGAS ŪDENS

DOKUMENTA TIPS: CENTRALIZĒTĀS ŪDENSAPGĀDES SISTĒMAS TIPVEIDA TEHNISKIE RISINĀJUMI

VIRSRAKSTS. PAPILDVIRSRAKSTS: Fiksēta kape no polimērmateriāla bruģa segumā

RASĒJUMA NR.: TTR-UT-052a

MĒROGS: BEZ MĒROGA

IZMAIŅU INDEKSS: V/2.1

IZDOŠANAS DATUMS: 07/2025

MARKA: UKT

REVĪZIJA: 3

FIKSĒTA KAPE NO POLIMĒRMATERIĀLA UZ CEĻIEM BEZ CIETĀ SEGUMA

GRIEZUMS 1-1

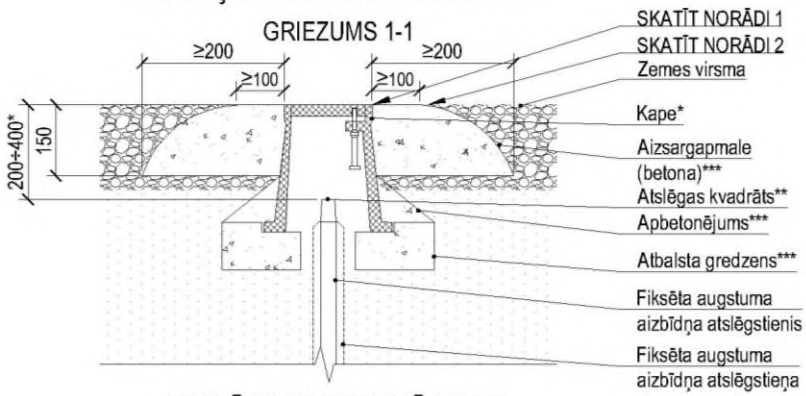

APAĻĀ UN KANTAINĀ KAPE

PLĀNS

(segums, apbetonējums, atbalsta gredzens nav parādīti)

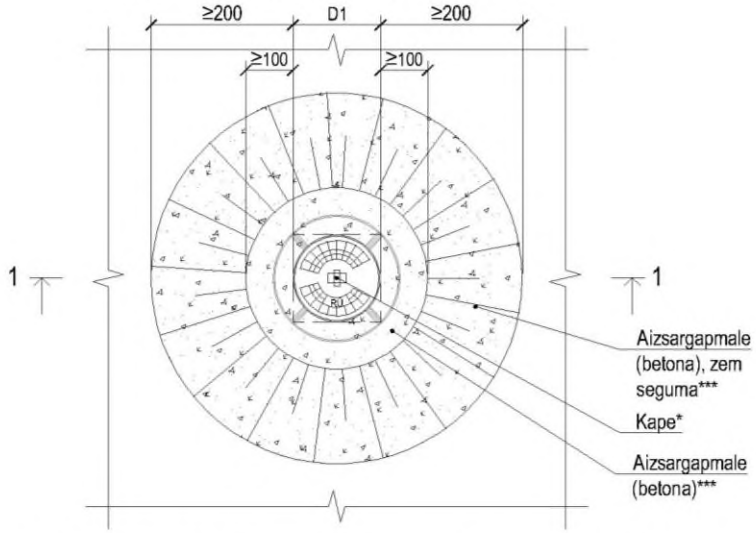

ATBALSTA GREDZENS

GRIEZUMS 2-2

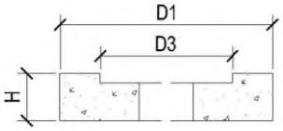

AIZSARGAPMALE

GRIEZUMS 3-3

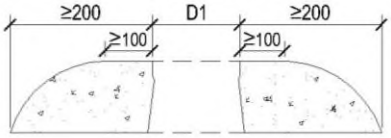

ATBALSTA GREDZENS

PLĀNS

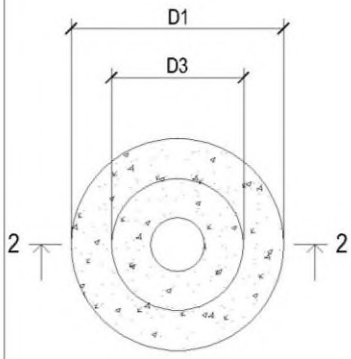

AIZSARGAPMALE

PLĀNS

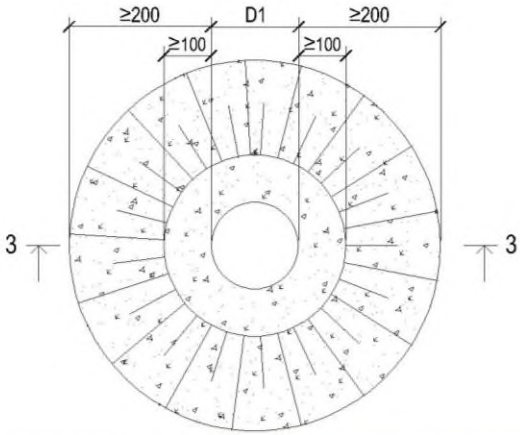

Norādes:

1. Uzstādīšana ceļiem bez cietā seguma atbilstoši LBN 222-15 "Ūdensapgādes būves" 219. punktam.
2. Seguma atjaunošana atbilstoši RD saistošo noteikumu Nr. RD-23-217-sn "Par Rīgas valstspilsētas pašvaldības īpašumā esošo ceļu pārvaldību" 1. pielikumā norādītajām ielas kategorijām, vadoties pēc transporta būvju seguma konstrukcijām.

Piezīmes:

1. Visi izmēri milimetros.
2. Aizbīdņa kapes izbūve atbilstoši standartam LVS 1080 un ražotāja izbūves prasībām.
3. Paredzēt zīmes "Aizbīdnis" izvietošanu, atbilstoši TTR-UT-080.
4. Atslēgstienis nedrīkst būt piespiests pie kapes čaulas un kape nedrīkst būt piegružota ar būvniecības materiāliem vai citiem atkritumiem. Uz atslēgstieņa kvadrāta jābūt netraucēti uzliekamai atslēgai.
5. Atslēgstieņa kvadrāta augšas dziļumam kapē jābūt robežās no 200 mm līdz 400 mm.
6. Aizbīdņu kapes virsmai cietajos segumos jābūt vienā līmenī ar segumu ± 0,5cm.
7. Transportlīdzekļu kustība pāri aizbīdņu kapei nedrīkst radīt troksni.
8. Apzīmējuma saīsinājumi atbalsta gredzenam:
   H - > 100
   D1 - > 450
   D3 - atbilstoši kapes pēdai
9. Apzīmējuma saīsinājumi betona aizsargapmalei:
   D1 - kapes augšējās daļas diametrs

*- skatīt SIA "Rīgas ūdens" prasības polimērmateriāla fiksētām aizbīdņu kapēm;

**- izmēri 13x13 mm, 14x14 mm, 27x27 mm atbilstoši SIA "Rīgas ūdens" prasības ķīļveida atloku aizbīdņiem (no DN40 mm līdz DN300 mm), SIA "Rīgas ūdens" prasības ķīļveida atloku aizbīdņiem (no DN350 mm līdz DN1000 mm), SIA "Rīgas ūdens" prasības ķīļveida servisa aizbīdņiem ar vītni (no DN25 mm līdz DN50 mm);

***- betona klase ne zemāka kā C25/30 atbilstoši LVS EN 206 standartam.

NR	SAGT	SASK	APST	IZMAIŅU IEMESLS	DATUMS
3	IB	MZ	AV	Izmēra līnija	07/2025
2	IB	MZ	AV	Teksta redakcija	12/2024
1	IB	AV	GK	Aizbīdņa aprīkojums	06/2021
0	IB	AV	GK	Sākotnējā versija	11/2020

RĪGAS ŪDENS

DOKUMENTA TIPS: CENTRALIZĒTĀS ŪDENSAPGĀDES SISTĒMAS TIPVEIDA TEHNISKIE RISINĀJUMI

VIRSRAKSTS. PAPILDVIRSRAKSTS.: Fiksēta kape no polimērmateriāla uz ceļiem bez cietā seguma

RASĒJUMA NR.: TTR-UT-053

MĒROGS: BEZ MĒROGA

IZMAIŅU INDEKSS: V/2.1

IZDOŠANAS DATUMS: 07/2025

MARKA: UKT

REVĪZIJA: 3

FIKSĒTA KAPE NO POLIMĒRMATERIĀLA UZ CEĻIEM BEZ CIETĀ SEGUMA

GRIEZUMS 1-1

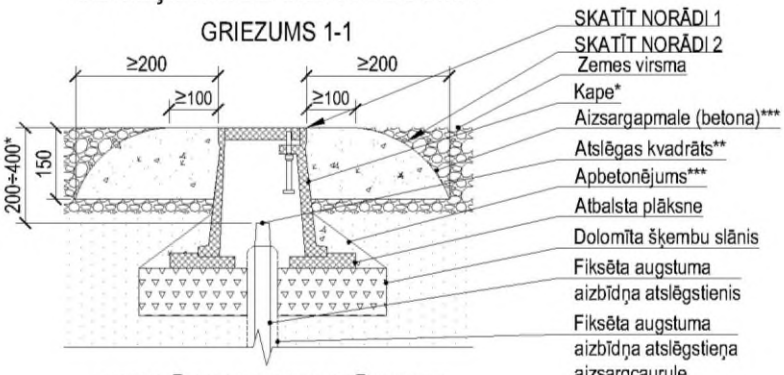

APAĻĀ UN KANTAINĀ KAPE

PLĀNS

(segums, apbetonējums, atbalsta plāksne un dolomīta šķembas nav parādīti)

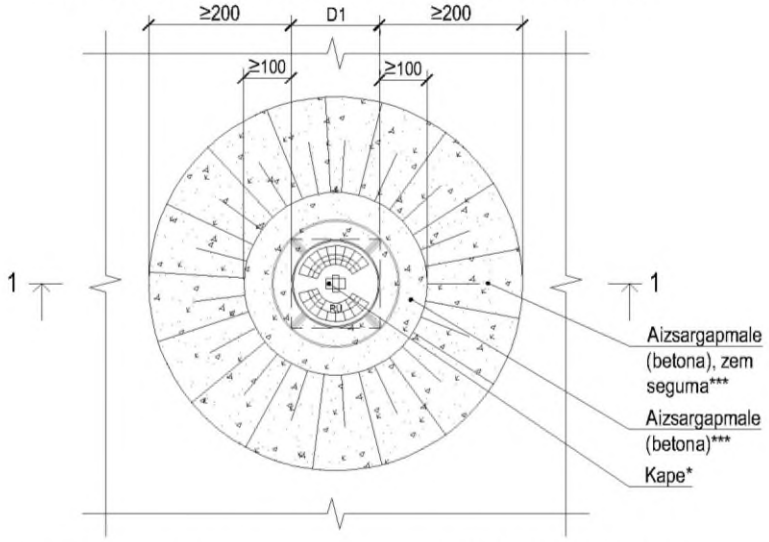

ATBALSTA PLĀKSNE

GRIEZUMS 2-2

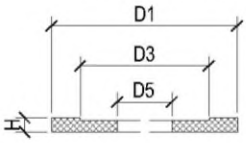

AIZSARGAPMALE

GRIEZUMS 3-3

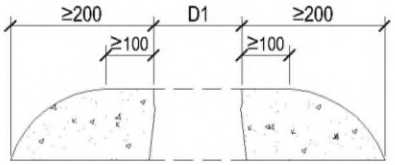

ATBALSTA PLĀKSNE

PLĀNS

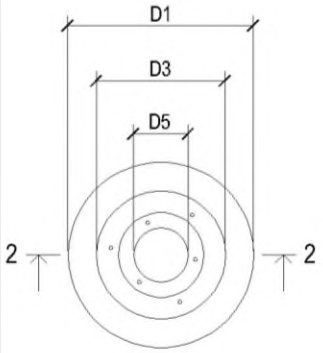

AIZSARGAPMALE

PLĀNS

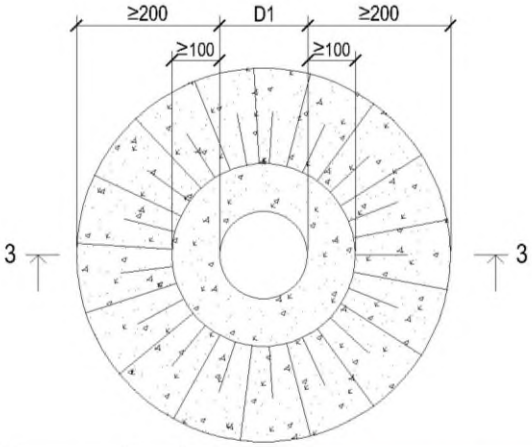

Norādes:

1. Uzstādīšana ceļiem bez cietā seguma atbilstoši LBN 222-15 "Ūdensapgādes būves" 219. punktam.
2. Seguma atjaunošana atbilstoši RD saistošo noteikumu Nr. RD-23-217-sn "Par Rīgas valstspilsētas pašvaldības īpašumā esošo ceļu pārvaldību" 1. pielikumā norādītajām ielas kategorijām, vadoties pēc transporta būvju seguma konstrukcijām.

Piezīmes:

1. Visi izmēri milimetros.
2. Aizbīdņa kapes izbūve atbilstoši standartam LVS 1080 un ražotāja izbūves prasībām.
3. Paredzēt zīmes "Aizbīdnis" izvietošanu, atbilstoši TTR-UT-080.
4. Atslēgstienis nedrīkst būt piespiests pie kapes čaulas un kape nedrīkst būt piegružota ar būvniecības materiāliem vai citiem atkritumiem. Uz atslēgstieņa kvadrāta jābūt netraucēti uzliekamai atslēgai.
5. Atslēgstieņa kvadrāta augšas dziļumam kapē jābūt robežās no 200 mm līdz 400 mm.
6. Aizbīdņu kapes virsmai cietajos segumos jābūt vienā līmenī ar segumu ± 0,5cm.
7. Transportlīdzekļu kustība pāri aizbīdņu kapei nedrīkst radīt troksni.
8. Apzīmējuma saīsinājumi atbalsta plāksnei:
   H - >30
   D1 - >380
   D3 - atbilstoši kapes pēdai
   D5 - atbilstoši izbūves risinājuma īpatnībām
9. Apzīmējuma saīsinājumi betona aizsargapmalei:
   D1 - kapes augšējās daļas diametrs

*- skatīt SIA "Rīgas ūdens" prasības polimērmateriāla fiksētām aizbīdņu kapēm;

**- izmēri 13x13mm, 14x14mm, 27x27mm atbilstoši SIA "Rīgas ūdens" prasības kļūveida atloku aizbīdņiem (no DN40 mm līdz DN300 mm), SIA "Rīgas ūdens" prasības kļūveida atloku aizbīdņiem (no DN350 mm līdz DN1000 mm), SIA "Rīgas ūdens" prasības kļūveida servisa aizbīdņiem ar vītni (no DN25 mm līdz DN50 mm);

***- betona klase ne zemāka kā C25/30 atbilstoši LVS EN 206 standartam.

NR	SAGT	SASK	APST	IZMAIŅU IEMESLS	DATUMS
3	IB	MZ	AV	Izmēra līnija	07/2025
2	IB	MZ	AV	Teksta redakcija	12/2024
1	IB	AV	GK	Aizbīdņa aprīkojums	06/2021
0	IB	AV	GK	Sākotnējā versija	11/2020

RĪGAS ŪDENS

DOKUMENTA TIPS: CENTRALIZĒTĀS ŪDENSAPGĀDES SISTĒMAS TIPVEIDA TEHNISKIE RISINĀJUMI

VIRSRAKSTS. PAPILDVIRSRAKSTS: Fiksēta kape no polimērmateriāla uz ceļiem bez cietā seguma

RASĒJUMA NR.: TTR-UT-053a

MĒROGS: BEZ MĒROGA

IZMAIŅU INDEKSS: V/2.1

IZDOŠANAS DATUMS: 07/2025

MARKA: UKT

REVĪZIJA: 3

FIKSĒTA KAPE NO POLIMĒRMATERIĀLA ZAĻAJĀ ZONĀ

GRIEZUMS 1-1

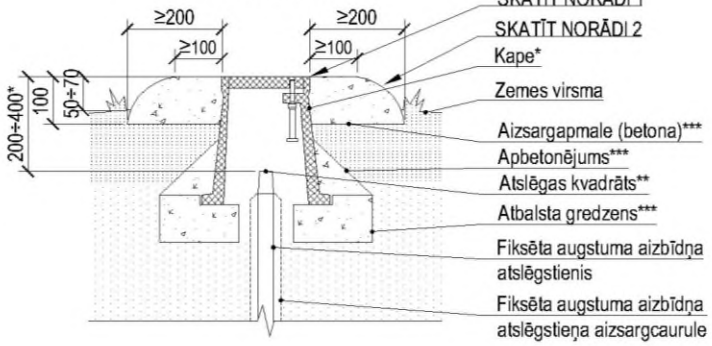

APAĻĀ UN KANTAINĀ KAPE

PLĀNS

(segums, apbetonējums, atbalsta gredzens nav parādīti)

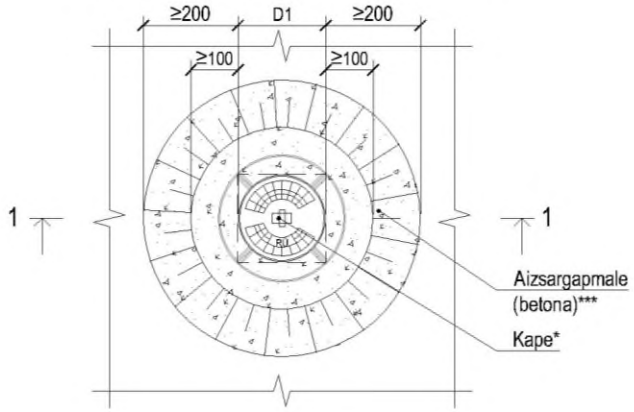

ATBALSTA GREDZENS

GRIEZUMS 2-2

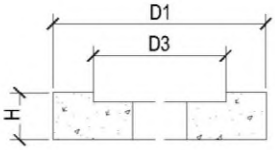

AIZSARGAPMALE

GRIEZUMS 3-3

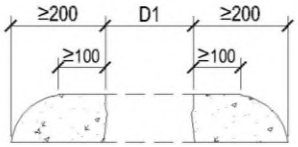

ATBALSTA GREDZENS

PLĀNS

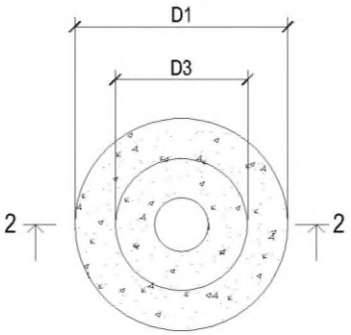

AIZSARGAPMALE

PLĀNS

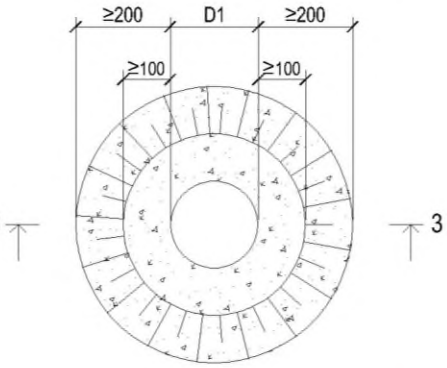

Norādes:

1. Uzstādīšana zaļajā zonā atbilstoši LBN 222-15 "Ūdensapgādes būves" 219. punktam.
2. Seguma atjaunošana atbilstoši RD saistošo noteikumu Nr. RD-23-217-sn "Par Rīgas valstspilsētas pašvaldības īpašumā esošo ceļu pārvaldību" 1. pielikumā norādītajām ielas kategorijām, vadoties pēc transporta būvju seguma konstrukcijām

Piezīmes:

1. Visi izmēri milimetros.
2. Aizbīdņa kapes izbūve atbilstoši standartam LVS 1080 un ražotāja izbūves prasībām.
3. Paredzēt zīmes "Aizbīdnis" izvietošanu, atbilstoši TTR-UT-080.
4. Atslēgstienis nedrīkst būt piespiests pie kapes čaulas un kape nedrīkst būt piegružota ar būvniecības materiāliem vai citiem atkritumiem. Uz atslēgstieņa kvadrāta jābūt netraucēti uzliekamai atslēgai.
5. Atslēgstieņa kvadrāta augšas dziļumam kapē jābūt robežās no 200 mm līdz 400 mm.
6. Aizbīdņu kapju virsmai zālājos jābūt 50-70 mm virs seguma.
7. Transportlīdzekļu kustība pāri aizbīdņu kapei nedrīkst radīt troksni.
8. Apzīmējuma saīsinājumi atbalsta gredzenam:
   H - >100
   D1 - >450
   D3 - atbilstoši kapes pēdai
9. Apzīmējuma saīsinājumi betona aizsargapmalei:
   D1 - kapes augšējās daļas diametrs

*- skatīt SIA "Rīgas ūdens" prasības polimērmateriāla fiksētām aizbīdņu kapēm;

**- izmēri 13x13mm, 14x14mm, 27x27mm atbilstoši SIA "Rīgas ūdens" prasības ķīļveida atloku aizbīdņiem (no DN40 mm līdz DN300 mm), SIA "Rīgas ūdens" prasības ķīļveida atloku aizbīdņiem (no DN350 mm līdz DN1000 mm), SIA "Rīgas ūdens" prasības ķīļveida servisa aizbīdņiem ar vītni (no DN25 mm līdz DN50 mm);

***- betona klase ne zemāka kā C25/30 atbilstoši LVS EN 206 standartam.

NR	SAGT	SASK	APST	IZMAIŅU IEMESLS	DATUMS
3	IB	MZ	AV	Izmēra līnija	07/2025
2	IB	MZ	AV	Teksta redakcija	12/2024
1	IB	AV	GK	Aizbīdņa aprīkojums	06/2021
0	IB	AV	GK	Sākotnējā versija	11/2020

RĪGAS ŪDENS

DOKUMENTA TIPS: CENTRALIZĒTĀS ŪDENSAPGĀDES SISTĒMAS TIPVEIDA TEHNISKIE RISINĀJUMI

VIRSRAKSTS. PAPILDVIRSRAKSTS.: Fiksēta kape no polimērmateriāla zaļajā zonā

RASĒJUMA NR.: TTR-UT-054

MĒROGS: BEZ MĒROGA

IZMAIŅU INDEKSS: V/2.1

IZDOŠANAS DATUMS: 07/2025

MARKA: UKT

REVĪZIJA: 3

FIKSĒTA KAPE NO POLIMĒRMATERIĀLA ZAĻAJĀ ZONĀ

GRIEZUMS 1-1

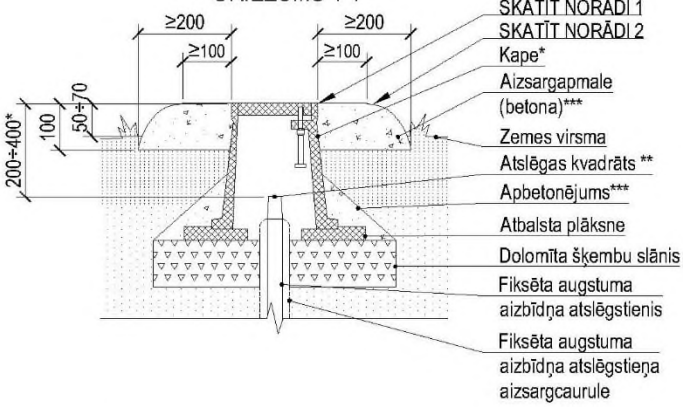

APAĻĀ UN KANTAINĀ KAPE

PLĀNS

(segums, apbetonējums, atbalsta plāksne, dolomīta šķembas nav parādīti)

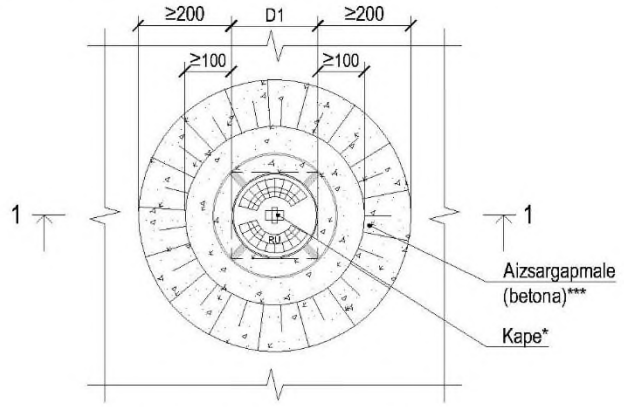

ATBALSTA PLĀKSNE

GRIEZUMS 2-2

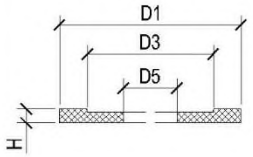

AIZSARGAPMALE

GRIEZUMS 3-3

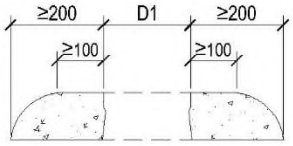

ATBALSTA PLĀKSNE

PLĀNS

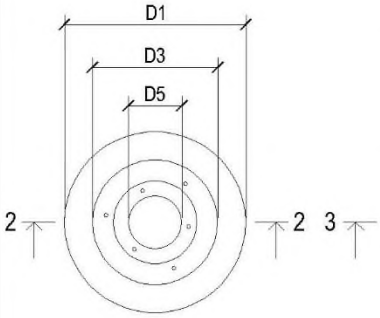

AIZSARGAPMALE

PLĀNS

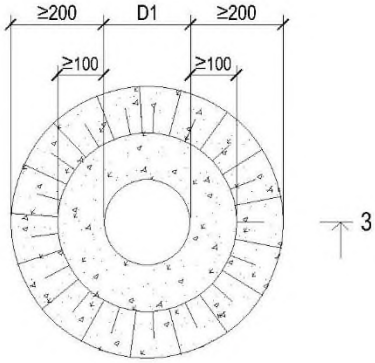

Norādes:

1. Uzstādīšana zaļajā zonā atbilstoši LBN 222-15 "Ūdensapgādes būves" 219. punktam.
2. Seguma atjaunošana atbilstoši RD saistošo noteikumu Nr. RD-23-217-sn "Par Rīgas valstspilsētas pašvaldības īpašumā esošo ceļu pārvaldību" 1. pielikumā norādītajām ielas kategorijām, vadoties pēc transporta būvju seguma konstrukcijām.

Piezīmes:

1. Visi izmēri milimetros.
2. Aizbīdņa kapes izbūve atbilstoši standartam LVS 1080 un ražotāja izbūves prasībām.
3. Paredzēt zīmes "Aizbīdnis" izvietošanu, atbilstoši TTR-UT-080.
4. Atslēgstienis nedrīkst būt piespiests pie kapes čaulas un kape nedrīkst būt piegružota ar būvniecības materiāliem vai citiem atkritumiem. Uz atslēgstieņa kvadrāta jābūt netraucēti uzliekamai atslēgai.
5. Atslēgstieņa kvadrāta augšas dziļumam kapē jābūt robežās no 200 mm līdz 400 mm.
6. Aizbīdņu kapju virsmai zālājos jābūt 50-70 mm virs seguma.
7. Transportlīdzekļu kustība pāri aizbīdņu kapei nedrīkst radīt troksni.
8. Apzīmējuma saīsinājumi atbalsta plāksnei:
   H - >30
   D1 - >380
   D3 - atbilstoši kapes pēdai
   D5 - atbilstoši izbūves risinājuma īpatnībām
9. Apzīmējuma saīsinājumi betona aizsargapmalei:
   D1 - kapes augšējās daļas diametrs

*- skatīt SIA "Rīgas ūdens" prasības polimērmateriāla fiksētām aizbīdņu kapēm;

**- izmēri 13x13mm, 14x14mm, 27x27mm atbilstoši SIA "Rīgas ūdens" prasības ķīļveida atloku aizbīdņiem (no DN40 mm līdz DN300 mm), SIA "Rīgas ūdens" prasības ķīļveida atloku aizbīdņiem (no DN350 mm līdz DN1000 mm), SIA "Rīgas ūdens" prasības ķīļveida servisa aizbīdņiem ar vītni (no DN25 mm līdz DN50 mm);

***- betona klase ne zemāka kā C25/30 atbilstoši LVS EN 206 standartam.

NR	SAGT	SASK	APST	IZMAIŅU IEMESLS	DATUMS
3	IB	MZ	AV	Izmēra līnija	07/2025
2	IB	MZ	AV	Teksta redakcija	12/2024
1	IB	AV	GK	Aizbīdņa aprīkojums	06/2021
0	IB	AV	GK	Sākotnējā versija	11/2020

RĪGAS ŪDENS

DOKUMENTA TIPS: CENTRALIZĒTĀS ŪDENSAPGĀDES SISTĒMAS TIPVEIDA TEHNISKIE RISINĀJUMI

VIRSRAKSTS. PAPILDVIRSRAKSTS.: Fiksēta kape no polimērmateriāla zaļajā zonā

RASĒJUMA NR.: TTR-UT-054a

MĒROGS: BEZ MĒROGA

IZMAIŅU INDEKSS: V/2.1

IZDOŠANAS DATUMS: 07/2025

MARKA: UKT

REVĪZIJA: 3

FIKSĒTA KAPE NO POLIMĒRMATERIĀLA ZAĻAJĀ ZONĀ

GRIEZUMS 1-1

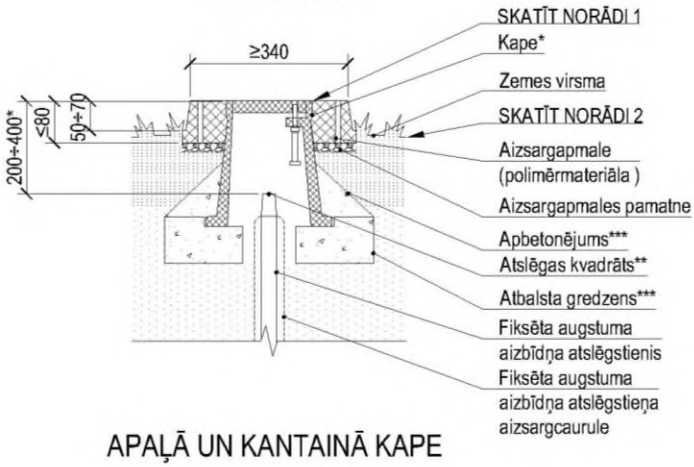

APAĻĀ UN KANTAINĀ KAPE

PLĀNS

(segums, apbetonējums un atbalsta gredzens nav parādīti)

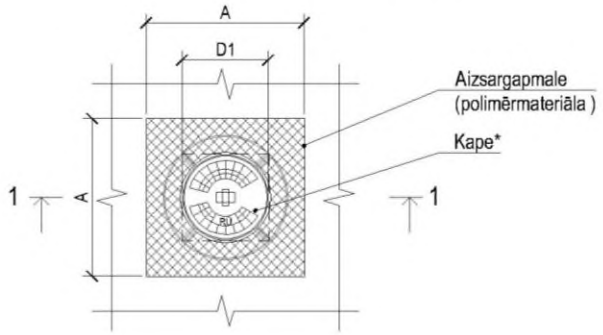

ATBALSTA GREDZENS

GRIEZUMS 2-2

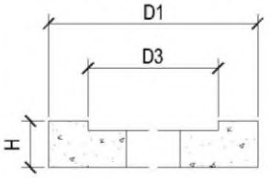

AIZSARGAPMALE

GRIEZUMS 3-3

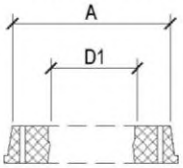

ATBALSTA GREDZENS

PLĀNS

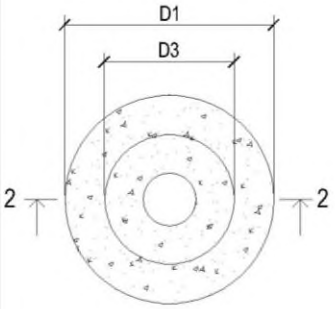

AIZSARGAPMALE

PLĀNS

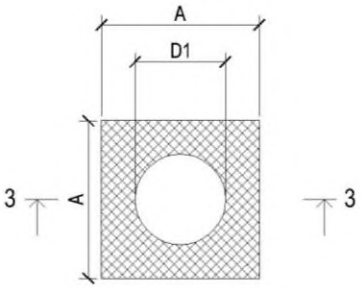

Norādes:

1. Uzstādīšana zaļajā zonā atbilstoši LBN 222-15 "Ūdensapgādes būves" 219. punktam.
2. Seguma atjaunošana atbilstoši RD saistošo noteikumu Nr. RD-23-217-sn "Par Rīgas valstspilsētas pašvaldības īpašumā esošo ceļu pārvaldību" 1. pielikumā norādītajām ielas kategorijām, vadoties pēc transporta būvju seguma konstrukcijām.

Piezīmes:

1. Visi izmēri milimetros.
2. Aizbīdņa kapes izbūve atbilstoši standartam LVS 1080 un ražotāja izbūves prasībām.
3. Paredzēt zīmes "Aizbīdnis" izvietošanu, atbilstoši TTR-UT-080.
4. Atslēgstienis nedrīkst būt piespiests pie kapes čaulas un kape nedrīkst būt piegružota ar būvniecības materiāliem vai citiem atkritumiem. Uz atslēgstieņa kvadrāta jābūt netraucēti uzliekamai atslēgai.
5. Atslēgstieņa kvadrāta augšas dziļumam kapē jābūt robežās no 200 mm līdz 400 mm.
6. Aizbīdņu kapju virsmai zālājos jābūt 50-70 mm virs seguma.
7. Transportlīdzekļu kustība pāri aizbīdņu kapei nedrīkst radīt troksni.
8. Apzīmējuma saīsinājumi atbalsta gredzenam:
   H - >100
   D1 - >450
   D3 - atbilstoši kapes pēdai
9. Apzīmējuma saīsinājumi polimērmateriāla aizsargapmalei:
   D1 - kapes augšējās daļas diametrs
   A - ≥340
   H - ≥ 80

*- skatīt SIA "Rīgas ūdens" prasības polimērmateriāla fiksētām aizbīdņu kapēm;

**- izmēri 13x13mm, 14x14mm, 27x27mm atbilstoši SIA "Rīgas ūdens" prasības ķīļveida atloku aizbīdņiem (no DN 40 mm līdz DN 300 mm), SIA "Rīgas ūdens" prasības ķīļveida atloku aizbīdņiem (no DN 350 mm līdz DN 1000 mm), SIA "Rīgas ūdens" prasības ķīļveida servisa aizbīdņiem ar vītni (no DN 25 mm līdz DN 50 mm);

***- betona klase ne zemāka kā C25/30 atbilstoši LVS EN 206 standartam.

NR	SAGT	SASK	APST	IZMAIŅU IEMESLS	DATUMS
3					
2					
1	IB	MZ	AV	Izmēra līnija	07/2025
0	IB	MZ	AV	Sākotnēja versija	12/2024

RĪGAS ŪDENS

DOKUMENTA TIPS: CENTRALIZĒTĀS ŪDENSAPGĀDES SISTĒMAS TIPVEIDA TEHNISKIE RISINĀJUMI

VIRSRAKSTS. PAPILDVIRSRAKSTS: Fiksēta kape no polimērmateriāla zaļajā zonā

RASĒJUMA NR.: TTR-UT-054b

MĒROGS: BEZ MĒROGA

IZMAIŅU INDEKSS: V/2.1

IZDOŠANAS DATUMS: 07/2025

MARKA: UKT

REVĪZIJA: 1

FIKSĒTA KAPE NO POLIMĒRMATERIĀLA ZAĻAJĀ ZONĀ

GRIEZUMS 1-1

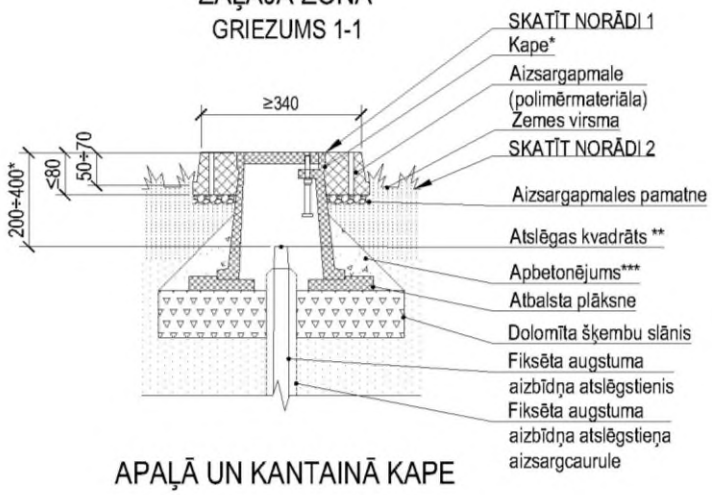

APAĻĀ UN KANTAINĀ KAPE

PLĀNS

(segums, apbetonējums, atbalsta plāksne un dolomīta šķembas nav parādīti)

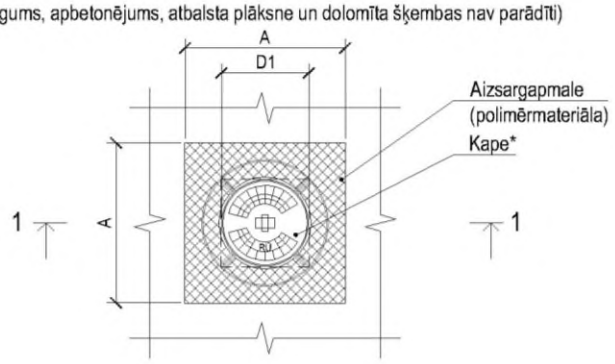

ATBALSTA PLĀKSNE

GRIEZUMS 2-2

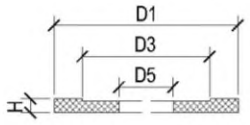

AIZSARGAPMALE

GRIEZUMS 3-3

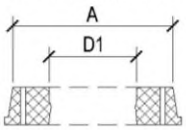

ATBALSTA PLĀKSNE

PLĀNS

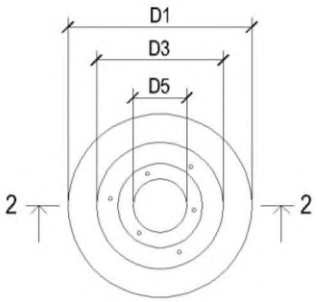

AIZSARGAPMALE

PLĀNS

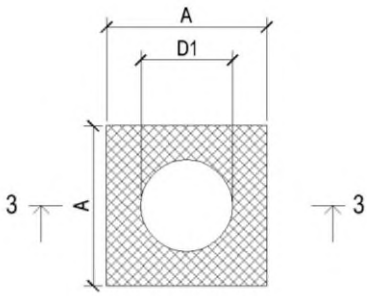

Norādes:

1. Uzstādīšana zaļajā zonā atbilstoši LBN 222-15 "Ūdensapgādes būves" 219. punktam.
2. Seguma atjaunošana atbilstoši RD saistošo noteikumu Nr. RD-23-217-sn "Par Rīgas valstspilsētas pašvaldības īpašumā esošo ceļu pārvaldību" 1. pielikumā norādītajām ielas kategorijām, vadoties pēc transporta būvju seguma konstrukcijām.

Piezīmes:

1. Visi izmēri milimetros.
2. Aizbīdņa kapes izbūve atbilstoši standartam LVS 1080 un ražotāja izbūves prasībām.
3. Paredzēt zīmes "Aizbīdnis" izvietošanu, atbilstoši TTR-UT-080.
4. Atslēgstienis nedrīkst būt piespiests pie kapes čaulas un kape nedrīkst būt piegružota ar būvniecības materiāliem vai citiem atkritumiem. Uz atslēgstieņa kvadrāta jābūt netraucēti uzliekamai atslēgai.
5. Atslēgstieņa kvadrāta augšas dziļumam kapē jābūt robežās no 200 mm līdz 400 mm.
6. Aizbīdņu kapju virsmai zālājos jābūt 50-70 mm virs seguma.
7. Transportlīdzekļu kustība pāri aizbīdņu kapei nedrīkst radīt troksni.
8. Apzīmējuma saīsinājumi atbalsta plāksnei:
   - H - > 30
   - D1 - >380
   - D3 - atbilstoši kapes pēdai
   - D5 - atbilstoši izbūves risinājuma īpatnībām
9. Apzīmējuma saīsinājumi polimērmateriāla aizsargapmalei:
   - D1 - kapes augšējās daļas diametrs
   - A - ≥340
   - H - ≥ 80

*- skatīt SIA "Rīgas ūdens" prasības polimērmateriāla fiksētām aizbīdņu kapēm;

**- izmēri 13x13mm, 14x14mm, 27x27mm atbilstoši SIA "Rīgas ūdens" prasības ķīļveida atloku aizbīdņiem (no DN40 mm līdz DN300 mm), SIA "Rīgas ūdens" prasības ķīļveida atloku aizbīdņiem (no DN350 mm līdz DN1000 mm), SIA "Rīgas ūdens" prasības ķīļveida servisa aizbīdņiem ar vītni (no DN25 mm līdz DN50 mm);

***- betona klase ne zemāka kā C25/30 atbilstoši LVS EN 206 standartam.

NR	SAGT	SASK	APST	IZMAIŅU IEMESLS	DATUMS
3					
2					
1	IB	MZ	AV	Izmēra līnija	07/2025
0	IB	MZ	AV	Sākotnēja versija	12/2024

RĪGAS ŪDENS

DOKUMENTA TIPS: CENTRALIZĒTĀS ŪDENSAPGĀDES SISTĒMAS TIPVEIDA TEHNISKIE RISINĀJUMI

VIRSRAKSTS. PAPILDVIRSRAKSTS.: Fiksēta kape no polimērmateriāla zaļajā zonā

RASĒJUMA NR.: TTR-UT-054c

MĒROGS: BEZ MĒROGA

IZMAIŅU INDEKSS: V/2.1

IZDOŠANAS DATUMS: 07/2025

MARKA: UKT

REVĪZIJA: 1

PELDOŠA KAPE NO KAĻAMĀ ĶETA ASFALTA SEGUMĀ

GRIEZUMS 1-1

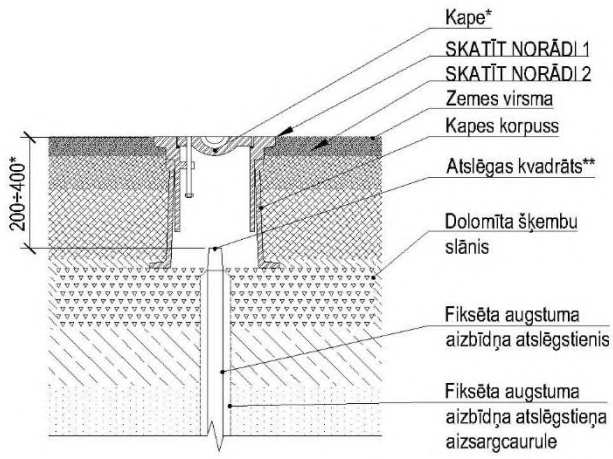

Norādes:

1. Uzstādīšana atbilstoši LBN 222-15 "Ūdensapgādes būves" 219. punktam.
2. Seguma atjaunošana atbilstoši RD saistošo noteikumu Nr. RD-23-217-sn "Par Rīgas valstspilsētas pašvaldības īpašumā esošo ceļu pārvaldību" 1. pielikumā norādītajām ielas kategorijām, vadoties pēc transporta būvju seguma konstrukcijām.

Piezīmes:

1. Visi izmēri milimetros.
2. Aizbīdņa kapes izbūve atbilstoši standartam LVS 1080 un ražotāja izbūves prasībām.
3. Paredzēt zīmes "Aizbīdnis" izvietošanu, atbilstoši TTR-UT-080.
4. Atslēgstienis nedrīkst būt piespiests pie kapes čaulas un kape nedrīkst būt piegružota ar būvniecības materiāliem vai citiem atkritumiem. Uz atslēgstieņa kvadrāta jābūt netraucēti uzliekamai atslēgai.
5. Atslēgstieņa kvadrāta augšas dziļumam kapē jābūt robežās no 200 mm līdz 400 mm.
6. Aizbīdņu kapes virsmai cietajos segumos jābūt vienā līmenī ar segumu ± 0,5cm.
7. Transporta līdzekļu kustība pāri aizbīdņu kapei nedrīkst radīt troksni.

*- SIA "Rīgas ūdens" prasības kaļamā ķeta peldošām aizbīdņu kapēm;

**- izmēri 13x13 mm, 14x14 mm, 27x27 mm atbilstoši SIA "Rīgas ūdens" prasības ķīļveida atloku aizbīdņiem (no DN40 mm līdz DN300 mm), SIA "Rīgas ūdens" prasības ķīļveida atloku aizbīdņiem (no DN350mm līdz DN1000 mm), SIA "Rīgas ūdens" prasības ķīļveida servisa aizbīdņiem ar vītni (no DN25 mm līdz DN50 mm).

APAĻĀ KAPE

PLĀNS

(segums nav parādīts)

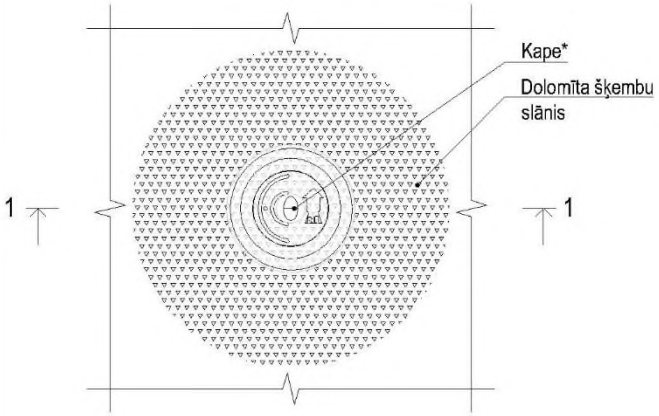

NR	SAGT	SASK	APST	IZMAIŅU IEMESLS	DATUMS
3	IB	MZ	AV	Izmēra līnija	07/2025
2	IB	MZ	AV	Teksta redakcija	12/2024
1	IB	AV	GK	Aizbīdņa aprīkojums	06/2021
0	IB	AV	GK	Sākotnējā versija	11/2020

RĪGAS ŪDENS

DOKUMENTA TIPS: CENTRALIZĒTĀS ŪDENSAPGĀDES SISTĒMAS TIPVEIDA TEHNISKIE RISINĀJUMI

VIRSRAKSTS. PAPILDVIRSRAKSTS.: Peldoša kape no kaļamā ķeta asfalta segumā

RASĒJUMA NR.: TTR-UT-055

MĒROGS: BEZ MĒROGA

IZMAIŅU INDEKSS: V/2.1

IZDOŠANAS DATUMS: 07/2025

MARKA: UKT

REVĪZIJA: 3

FIKSĒTA KAPE NO KAĻAMĀ ĶETA BRUĢA SEGUMĀ

GRIEZUMS 1-1

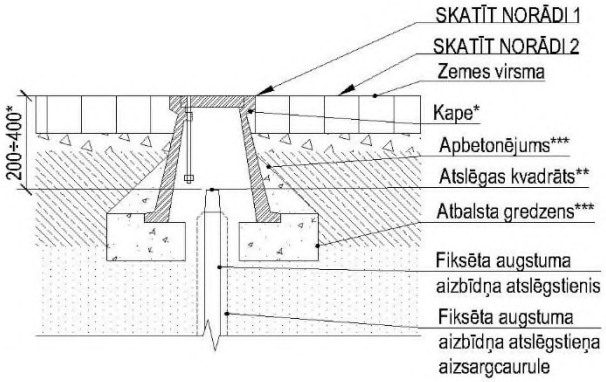

APAĻĀ KAPE

PLĀNS

(segums un apbetonējums nav parādīti)

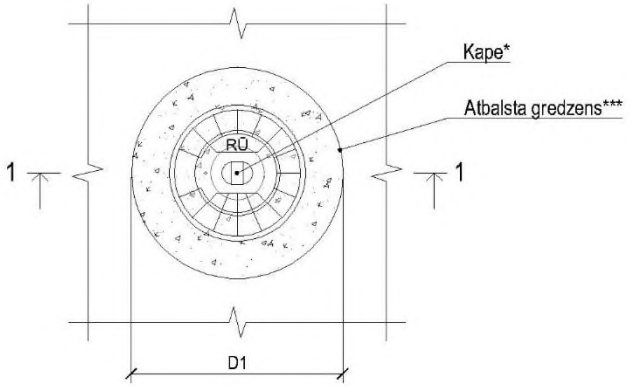

ATBALSTA GREDZENS

GRIEZUMS 2-2

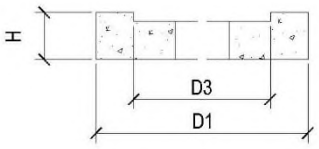

ATBALSTA GREDZENS

PLĀNS

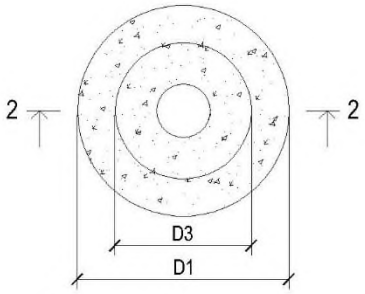

Norādes:

1. Uzstādīšana atbilstoši LBN 222-15 "Ūdensapgādes būves" 219. punktam.
2. Seguma atjaunošana atbilstoši RD saistošo noteikumu Nr. RD-23-217-sn "Par Rīgas valstspilsētas pašvaldības īpašumā esošo ceļu pārvaldību" 1. pielikumā norādītajām ielas kategorijām, vadoties pēc transporta būvju seguma konstrukcijām.

Piezīmes:

1. Visi izmēri milimetros.
2. Aizbīdņa kapes izbūve atbilstoši standartam LVS 1080 un ražotāja izbūves prasībām.
3. Paredzēt zīmes "Aizbīdnis" izvietošanu, atbilstoši TTR-UT-080.
4. Atslēgstienis nedrīkst būt piespiests pie kapes čaulas un kape nedrīkst būt piegružota ar būvniecības materiāliem vai citiem atkritumiem. Uz atslēgstieņa kvadrāta jābūt netraucēti uzliekamai atslēgai.
5. Atslēgstieņa kvadrāta augšas dziļumam kapē jābūt robežās no 200 mm līdz 400 mm.
6. Aizbīdņu kapes virsmai cietajos segumos jābūt vienā līmenī ar segumu ± 0,5cm.
7. Transportlīdzekļu kustība pāri aizbīdņu kapei nedrīkst radīt troksni.
8. Apzīmējuma saīsinājumi atbalsta gredzenam:
   H - >100
   D1 - >450
   D3 - atbilstoši kapes pēdai

*- skatīt SIA "Rīgas ūdens" prasības kaļamā ķeta fiksētām aizbīdņu kapēm;

**- izmēri 13x13 mm, 14x14 mm, 27x27 mm atbilstoši SIA "Rīgas ūdens" prasības ķīļveida atloku aizbīdņiem (no DN40 mm līdz DN300 mm), SIA "Rīgas ūdens" prasības ķīļveida atloku aizbīdņiem (no DN350 mm līdz DN1000 mm), SIA "Rīgas ūdens" prasības ķīļveida servisa aizbīdņiem ar vītni (no DN25 mm līdz DN50 mm);

***- betona klase ne zemāka kā C25/30 atbilstoši LVS EN 206 standartam.

NR	SAGT	SASK	APST	IZMAIŅU IEMESLS	DATUMS
3	IB	MZ	AV	Izmēra līnija	07/2025
2	IB	MZ	AV	Teksta redakcija	12/2024
1	IB	AV	GK	Aizbīdņa aprīkojums	06/2021
0	IB	AV	GK	Sākotnējā versija	11/2020

RĪGAS ŪDENS

DOKUMENTA TIPS: CENTRALIZĒTĀS ŪDENSAPGĀDES SISTĒMAS TIPVEIDA TEHNISKIE RISINĀJUMI

VIRSRAKSTS. PAPILDVIRSRAKSTS.: Fiksēta kape no kaļamā ķeta bruģa segumā

RASĒJUMA NR.: TTR-UT-056

MĒROGS: BEZ MĒROGA

IZMAIŅU INDEKSS: V/2.1

IZDOŠANAS DATUMS: 07/2025

MARKA: UKT

REVĪZIJA: 3

FIKSĒTA KAPE NO KAĻAMĀ ĶETA UZ CEĻIEM BEZ CIETĀ SEGUMA

GRIEZUMS 1-1

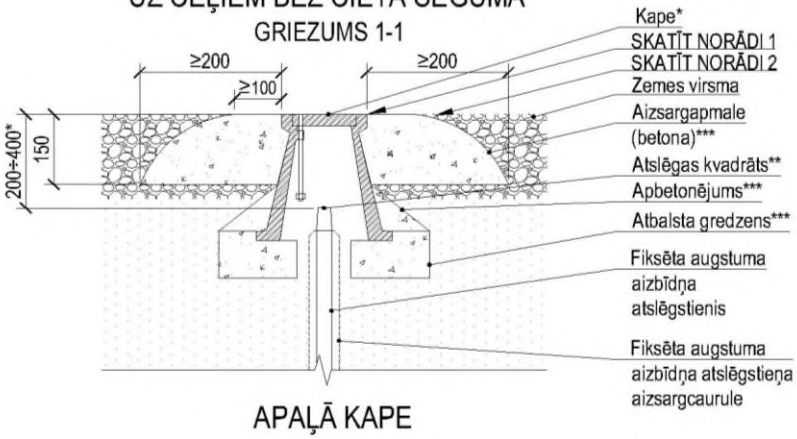

APAĻĀ KAPE

PLĀNS

(segums, apbetonējums un atbalsta gredzens nav parādīti)

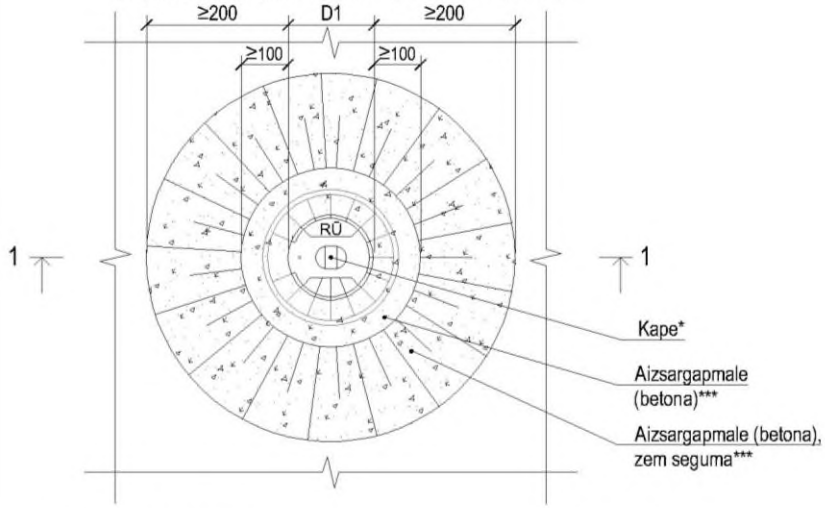

ATBALSTA GREDZENS

GRIEZUMS 2-2

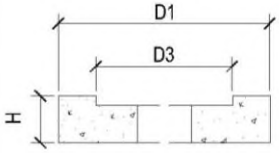

AIZSARGAPMALE

GRIEZUMS 3-3

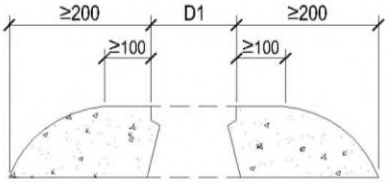

ATBALSTA GREDZENS

PLĀNS

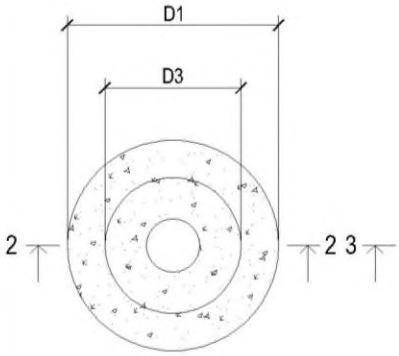

AIZSARGAPMALE

PLĀNS

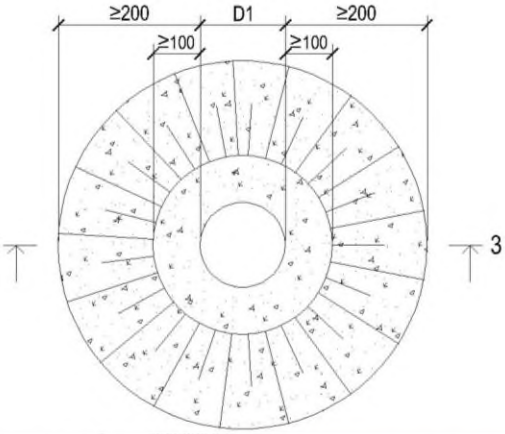

Norādes:

1. Uzstādīšana atbilstoši LBN 222-15 "Ūdensapgādes būves" 219. punktam.
2. Seguma atjaunošana atbilstoši RD saistošo noteikumu Nr. RD-23-217-sn "Par Rīgas valstspilsētas pašvaldības īpašumā esošo ceļu pārvaldību" 1. pielikumā norādītajām ielas kategorijām, vadoties pēc transporta būvju seguma konstrukcijām.

Piezīmes:

1. Visi izmēri milimetros.
2. Aizbīdņa kapes izbūve atbilstoši standartam LVS 1080 un ražotāja izbūves prasībām.
3. Paredzēt zīmes "Aizbīdnis" izvietošanu, atbilstoši TTR-UT-080.
4. Atslēgstienis nedrīkst būt piespiests pie kapes čaulas un kape nedrīkst būt piegružota ar būvniecības materiāliem vai citiem atkritumiem. Uz atslēgstieņa kvadrāta jābūt netraucēti uzliekamai atslēgai.
5. Atslēgstieņa kvadrāta augšas dziļumam kapē jābūt robežās no 200 mm līdz 400 mm.
6. Aizbīdņu kapes virsmai cietajos segumos jābūt vienā līmenī ar segumu ± 0,5cm.
7. Transportlīdzekļu kustība pāri aizbīdņu kapei nedrīkst radīt troksni.
8. Apzīmējuma saīsinājumi, atbalsta gredzenam:
   H - >100
   D1 - >450
   D3 - atbilstoši kapes pēdai
9. Apzīmējuma saīsinājumi betona aizsargapmalei:
   D1 - kapes augšējās daļas diametrs

*- skatīt SIA "Rīgas ūdens" prasības kaļamā ķeta fiksētām aizbīdņu kapēm;

**- izmēri 13x13 mm, 14x14 mm, 27x27 mm atbilstoši SIA "Rīgas ūdens" prasības ķīļveida atloku aizbīdņiem (no DN40 mm līdz DN300 mm), SIA "Rīgas ūdens" prasības ķīļveida atloku aizbīdņiem (no DN350 mm līdz DN1000 mm), SIA "Rīgas ūdens" prasības ķīļveida servisa aizbīdņiem ar vītni (no DN25 mm līdz DN50 mm);

***- betona klase ne zemāka kā C25/30 atbilstoši LVS EN 206 standartam.

NR	SAGT	SASK	APST	IZMAIŅU IEMESLS	DATUMS
3	IB	MZ	AV	Izmēra līnija	07/2025
2	IB	MZ	AV	Teksta redakcija	12/2024
1	IB	AV	GK	Aizbīdņa aprīkojums	06/2021
0	IB	AV	GK	Sākotnēja versija	11/2020

RĪGAS ŪDENS

DOKUMENTA TIPS: CENTRALIZĒTĀS ŪDENSAPGĀDES SISTĒMAS TIPVEIDA TEHNISKIE RISINĀJUMI

VIRSRAKSTS, PAPILDVIRSRAKSTS: Fiksēta kape no kaļamā ķeta uz ceļiem bez cietā seguma

RASĒJUMA NR.: TTR-UT-057

MĒROGS: BEZ MĒROGA

IZMAIŅU INDEKSS: V/2.1

IZDOŠANAS DATUMS: 07/2025

MARKA: UKT

REVĪZIJA: 3

FIKSĒTA KAPE NO KAĻAMĀ ĶETA ZAĻAJĀ ZONĀ

GRIEZUMS 1-1

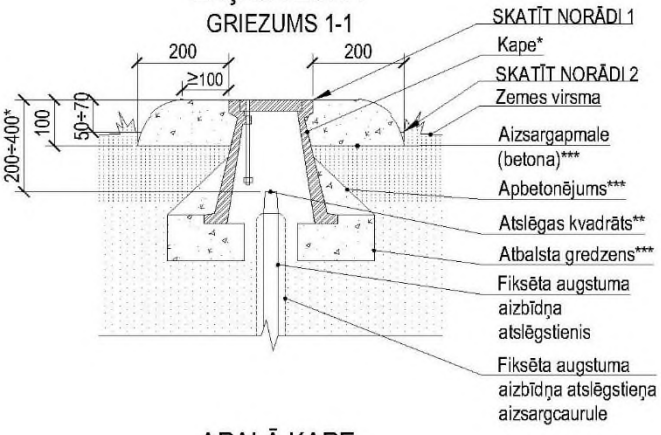

APAĻĀ KAPE

PLĀNS

(segums, apbetonējums un atbalsta gredzens nav parādīti)

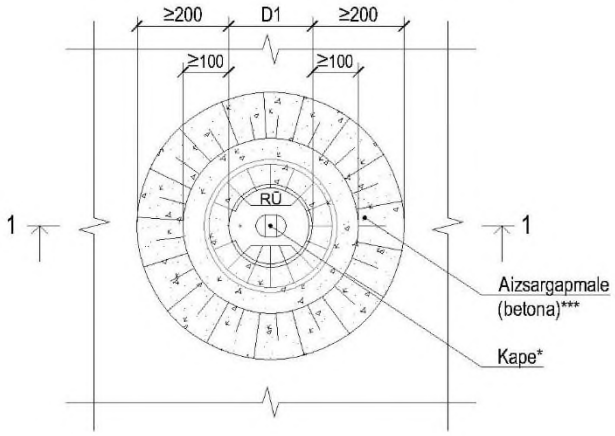

ATBALSTA GREDZENS

GRIEZUMS 2-2

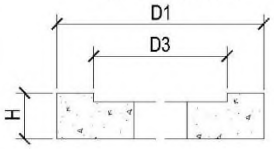

AIZSARGAPMALE

GRIEZUMS 3-3

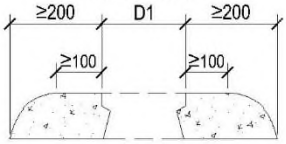

ATBALSTA GREDZENS

PLĀNS

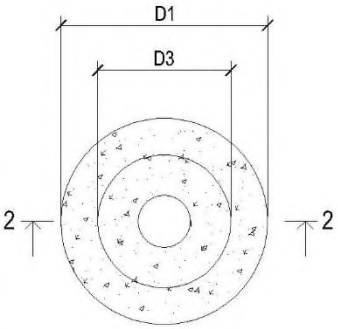

AIZSARGAPMALE

PLĀNS

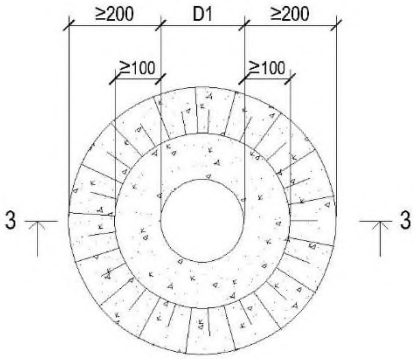

Norādes:

1. Uzstādīšana atbilstoši LBN 222-15 "Ūdensapgādes būves" 219. punktam.
2. Seguma atjaunošana atbilstoši RD saistošo noteikumu Nr. RD-23-217-sn "Par Rīgas valstspilsētas pašvaldības īpašumā esošo ceļu pārvaldību" 1. pielikumā norādītajām ielas kategorijām, vadoties pēc transporta būvju seguma konstrukcijām.

Piezīmes:

1. Visi izmēri milimetros.
2. Aizbīdņa kapes izbūve atbilstoši standartam LVS 1080 un ražotāja izbūves prasībām.
3. Paredzēt zīmes "Aizbīdnis" izvietošanu, atbilstoši TTR-UT-080.
4. Atslēgstienis nedrīkst būt piespiests pie kapes čaulas un kape nedrīkst būt piegružota ar būvniecības materiāliem vai citiem atkritumiem. Uz atslēgstieņa kvadrāta jābūt netraucēti uzliekamai atslēgai.
5. Atslēgstieņa kvadrāta augšas dziļumam kapē jābūt robežās no 200 mm līdz 400 mm.
6. Aizbīdņu kapju virsmai zālājos jābūt 50-70 mm virs seguma.
7. Transportlīdzekļu kustība pāri aizbīdņu kapei nedrīkst radīt troksni.
8. Apzīmējuma saīsinājumi atbalsta gredzenam:
   H - >100
   D1 - >450
   D3 - atbilstoši kapes pēdai
9. Apzīmējuma saīsinājumi, betona aizsargapmalei:
   D1 - kapes augšējās daļas diametrs

*- skatīt SIA "Rīgas ūdens" prasības kaļamā ķeta fiksētām aizbīdņu kapēm;

**- izmēri 13x13 mm, 14x14 mm, 27x27 mm atbilstoši SIA "Rīgas ūdens" prasības ķīļveida atloku aizbīdņiem (no DN40 mm līdz DN300 mm), SIA "Rīgas ūdens" prasības ķīļveida atloku aizbīdņiem (no DN350 mm līdz DN1000 mm), SIA "Rīgas ūdens" prasības ķīļveida servisa aizbīdņiem ar vītni (no DN25 mm līdz DN50 mm);

***- betona klase ne zemāka kā C25/30 atbilstoš LVS EN 206 standartam.

NR	SAGT	SASK	APST	IZMAIŅU IEMESLS	DATUMS
3	IB	MZ	AV	Izmēra līnija	07/2025
2	IB	MZ	AV	Teksta redakcija	12/2024
1	IB	AV	GK	Aizbīdņa aprīkojums	06/2021
0	IB	AV	GK	Sākotnējā versija	11/2020

RĪGAS ŪDENS

DOKUMENTA TIPS: CENTRALIZĒTĀS ŪDENSAPGĀDES SISTĒMAS TIPVEIDA TEHNISKIE RISINĀJUMI

VIRSRAKSTS. PAPILDVIRSRAKSTS.: Fiksēta kape no kaļamā ķeta zaļajā zonā

RASĒJUMA NR.: TTR-UT-058

MĒROGS: BEZ MĒROGA

IZMAIŅU INDEKSS: V/2.1

IZDOŠANAS DATUMS: 07/2025

MARKA: UKT

REVĪZIJA: 3

FIKSĒTA KAPE NO KAĻAMĀ ĶETA ZAĻAJĀ ZONĀ

GRIEZUMS 1-1

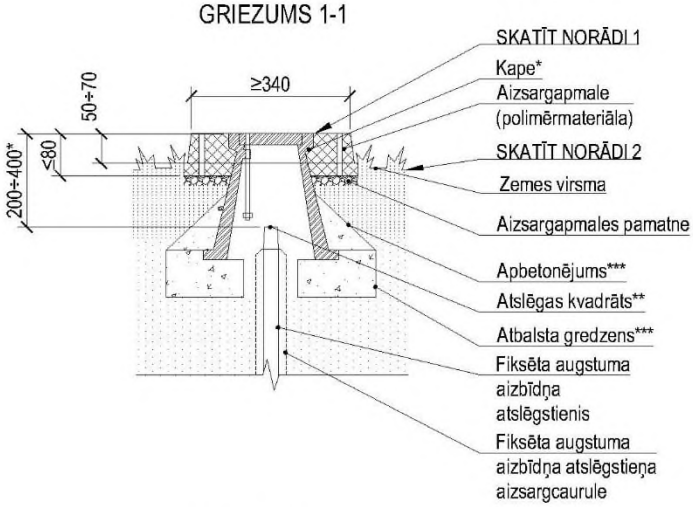

APAĻĀ KAPE

PLĀNS

(segums, apbetonējums un atbalsta gredzens nav parādīti)

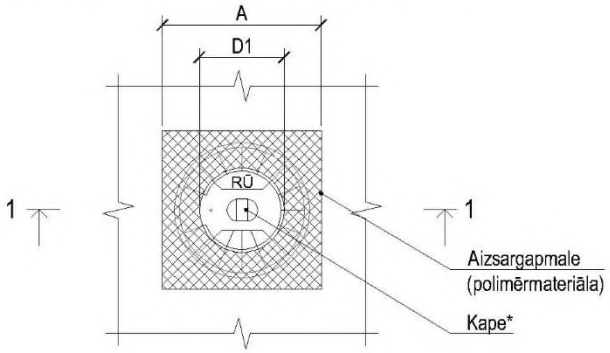

ATBALSTA GREDZENS

GRIEZUMS 2-2

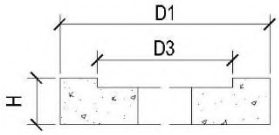

AIZSARGAPMALE

GRIEZUMS 3-3

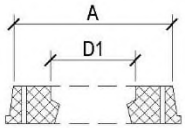

ATBALSTA GREDZENS

PLĀNS

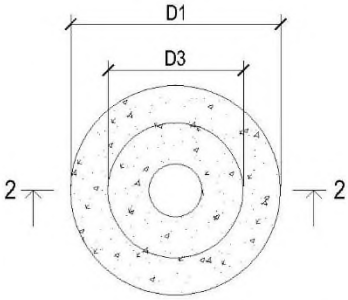

AIZSARGAPMALE

PLĀNS

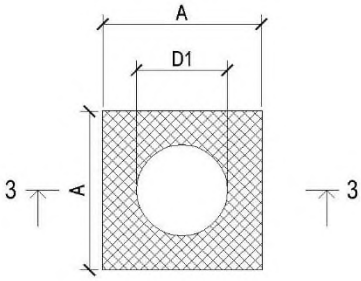

Norādes:

1. Uzstādīšana atbilstoši LBN 222-15 "Ūdensapgādes būves" 219. punktam.
2. Seguma atjaunošana atbilstoši RD saistošo noteikumu Nr. RD-23-217-sn "Par Rīgas valstspilsētas pašvaldības īpašumā esošo ceļu pārvaldību" 1. pielikumā norādītajām ielas kategorijām, vadoties pēc transporta būvju seguma konstrukcijām.

Piezīmes:

1. Visi izmēri milimetros.
2. Aizbīdņa kapes izbūve atbilstoši standartam LVS 1080 un ražotāja izbūves prasībām.
3. Paredzēt zīmes "Aizbīdnis" izvietošanu, atbilstoši TTR-UT-080.
4. Atslēgstienis nedrīkst būt piespiests pie kapes čaulas un kape nedrīkst būt piegružota ar būvniecības materiāliem vai citiem atkritumiem. Uz atslēgstieņa kvadrāta jābūt netraucēti uzliekamai atslēgai.
5. Atslēgstieņa kvadrāta augšas dziļumam kapē jābūt robežās no 200 mm līdz 400 mm.
6. Aizbīdņu kapju virsmai zālājos jābūt 50-70 mm virs seguma.
7. Transportlīdzekļu kustība pāri aizbīdņu kapei nedrīkst radīt troksni.
8. Apzīmējuma saīsinājumi atbalsta gredzenam:
   H - >100
   D1 - >450
   D3 - atbilstoši kapes pēdai
9. Apzīmējuma saīsinājumi polimērmateriāla aizsargapmalei:
   D1 - kapes augšējās daļas diametrs
   A - ≥340
   H - ≥ 80

*- skatīt SIA "Rīgas ūdens" prasības kaļamā ķeta fiksētām aizbīdņu kapēm;

**- izmēri 13x13 mm, 14x14 mm, 27x27 mm atbilstoši SIA "Rīgas ūdens" prasības ķīļveida atloku aizbīdņiem (no DN40 mm līdz DN300 mm), SIA "Rīgas ūdens" prasības ķīļveida atloku aizbīdņiem (no DN350 mm līdz DN1000 mm), SIA "Rīgas ūdens" prasības ķīļveida servisa aizbīdņiem ar vītni (no DN25 mm līdz DN50 mm);

***- betona klase ne zemāka kā C25/30 atbilstoši LVS EN 206 standartam.

NR	SAGT	SASK	APST	IZMAIŅU IEMESLS	DATUMS
3					
2					
1	IB	MZ	AV	Izmēra līnija	07/2025
0	IB	MZ	AV	Sākotnējā versija	12/2024

RĪGAS ŪDENS

DOKUMENTA TIPS: CENTRALIZĒTĀS ŪDENSAPGĀDES SISTĒMAS TIPVEIDA TEHNISKIE RISINĀJUMI

VIRSRAKSTS. PAPILDVIRSRAKSTS: Fiksēta kape no kaļamā ķeta zaļajā zonā

RASĒJUMA NR.: TTR-UT-058a

MĒROGS: BEZ MĒROGA

IZMAIŅU INDEKSS: V/2.1

IZDOŠANAS DATUMS: 07/2025

MARKA: UKT

REVĪZIJA: 1

VIRSZEMES UGUNSDZĒSĪBAS HIDRANTA IZBŪVE TIEŠI UZ AUGŠUP VĒRSTA ŪDENSVADA CAURULES TREJGABALA

SĀNSKATS

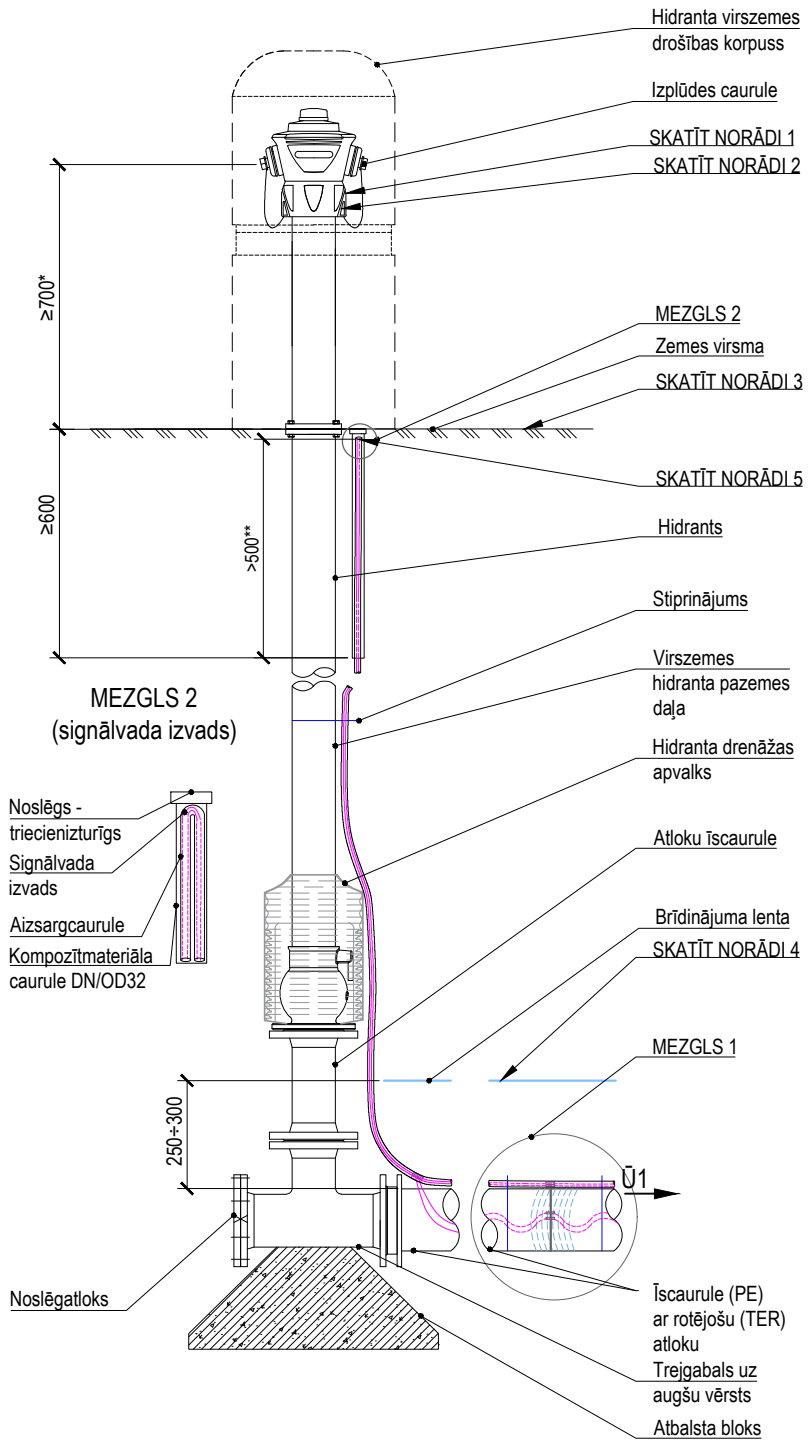

MEZGLS 1
(signāllentas/signālvada stiprināšana)

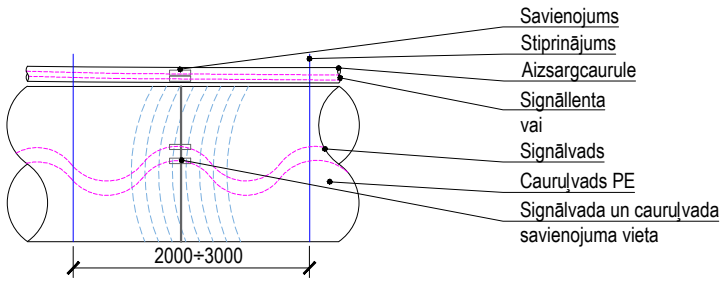

Norādes:

1. Ugunsdzēsības hidrantu ierīkošana atbilstoši LBN 222-15 "Ūdensapgādes būves" 156. punktam.
2. Atbilstoši MK noteikumu Nr. 238 "Ugunsdrošības noteikumi" 104. punktam virszemes ugunsdzēsības hidrantu krāso sarkanā krāsā (RAL 3001) ar ilgi luminiscējošiem pigmentiem, atbilstoši standartā LVS 446 noteiktām signālkrāsojuma prasībām.
3. Seguma atjaunošana atbilstoši RD saistošo noteikumu Nr. RD-23-217-sn "Par Rīgas valstspilsētas pašvaldības īpašumā esošo ceļu pārvaldību" 1. pielikumā norādītajām ielas kategorijām, vadoties pēc transporta būvju seguma konstrukcijām.
4. Brīdinājuma aprīkojuma izvietošanu paredzēt pakalpojumu sniedzējam piederošai centralizētai ūdensapgādes sistēmai, atbilstoši piederības robežām, kas noteiktas RD saistošo noteikumu Nr. 17 "Rīgas pilsētas centralizētās ūdensapgādes un kanalizācijas sistēmas ekspluatācijas, lietošanas un aizsardzības saistošie noteikumi" 3. punktam.
5. Atbilstoši SIA "Rīgas ūdens" prasības brīdinājuma aprīkojuma izvietojumam ūdensapgādes un kanalizācijas cauruļvadu izbūvē.

Piezīme:

1. Visi izmēri milimetros.
   - *- atbilstoši LVS 187 "Ugunsdzēsības hidrantu nacionālās prasības";
   - **- ekspluatācijas darbu veikšanai paredzēt signālvada gala garumu vismaz 500 mm.

Izbūves prasības:

1. Ugunsdzēsības hidrantus ierīko virs zemes atbilstoši standartam LVS 187.
2. Izmantot maksimāli iespējamo hidranta augstumu, nepieciešamības gadījumā augstumu pieregulēt ar atloku īscauruli.
3. Būvdarbu veicējam, pēc ugunsdzēsības hidranta izbūves, jāuzstāda zīme "Ūdens ugunsdzēsības hidrants", kas norādīta MK noteikumu Nr. 238 "Ugunsdrošības noteikumi" 1. pielikuma 3.punktā, atbilstoši 216. punktā norādītā attālumā, vadoties pēc tehniskā tipveida risinājuma TTR-UT-081.
4. Aprīkojums atbilstoši SIA "Rīgas ūdens" prasībām par būvizstrādājumiem un būvēm, kā arī ražotāja noteiktajiem izmēriem, komplektācijai un izbūves instrukcijām.
5. Signālvada aizsargcaurule atbilstoši LVS EN 61386.
6. Vārstiem, atzariem, noslēgtiem galiem, virziena un diametra maiņas vietās, jāizmanto atbilstošs iespīlēts savienojums, atbalsta bloki vai cits enkurojums, kuru izmēri ir aprēķināti, atbilstoši LVS EN 805 prasībām, papildus skatāms RU-TTR-UT informatīvais A pielikums.

NR	SAGT	SASK	APST	IZMAIŅU IEMESLS	DATUMS
3	IB	MZ	AV	Teksta redakcija	10/2025
2	IB	MZ	AV	Izmēra līnija	07/2025
1	IB	MZ	AV	Teksta redakcija	12/2024
0	IB	AV	GK	Sākotnējā versija	11/2020

RĪGAS ŪDENS

DOKUMENTA TIPS: CENTRALIZĒTĀS ŪDENSAPGĀDES SISTĒMAS TIPVEIDA TEHNISKIE RISINĀJUMI

RASĒJUMA NR.: TTR-UT-060

VIRSRAKSTS. PAPILDVIRSRAKSTS.: Virszemes ugunsdzēsības hidranta izbūve tieši uz augšup vērsta ūdensvada caurules trejgabala

MĒROGS	IZMAIŅU INDEKSS	
BEZ MĒROGA	V/2.1	
IZDOŠANAS DATUMS	MARKA	REVĪZIJA
10/2025	UKT	3

VIRSZEMES UGUNSDZĒSĪBAS HIDRANTA (VZT ŪH) IZBŪVE TIEŠI UZ AUGŠUP VĒRSTA ŪDENSVADA CAURULES TREJGABALA UN AR AIZSARGSTABIŅU

SKATS A

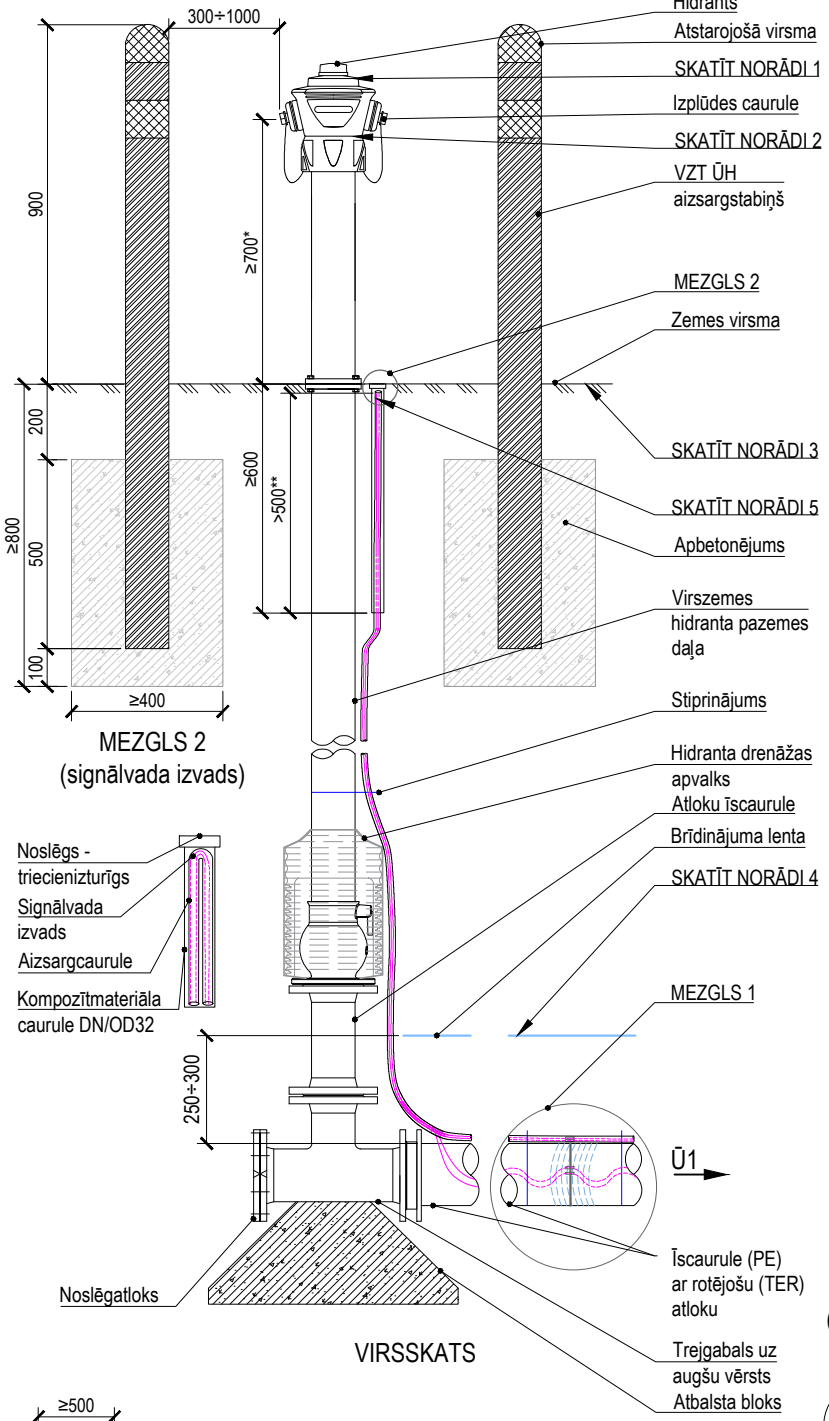

VIRSSKATS

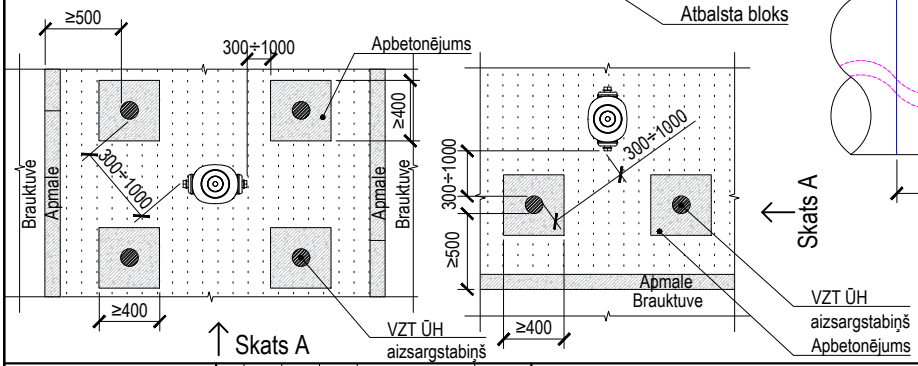

Norādes:

1. Ugunsdzēsības hidrantu ierīkošana atbilstoši LBN 222-15 "Ūdensapgādes būves" 156. punktam.
2. Atbilstoši MK noteikumu Nr. 238 "Ugunsdrošības noteikumi" 104. punktam virszemes ugunsdzēsības hidrantu krāso sarkanā krāsā (RAL 3001) ar ilgi luminiscējošiem pigmentiem, atbilstoši standartā LVS 446 noteiktām signālkrāsojuma prasībām.
3. Seguma atjaunošana atbilstoši RD saistošo noteikumu Nr. RD-23-217-sn "Par Rīgas valstspilsētas pašvaldības īpašumā esošo ceļu pārvaldību" 1. pielikumā norādītajām ielas kategorijām, vadoties pēc transporta būvju seguma konstrukcijām.
4. Brīdinājuma aprīkojuma izvietošanu paredzēt pakalpojumu sniedzējam piederošai centralizētai ūdensapgādes sistēmai, atbilstoši piederības robežām, kas noteiktas RD saistošo noteikumu Nr. 17 "Rīgas pilsētas centralizētās ūdensapgādes un kanalizācijas sistēmas ekspluatācijas, lietošanas un aizsardzības saistošie noteikumi" 3. punktam.
5. Atbilstoši SIA "Rīgas ūdens" prasības brīdinājuma aprīkojuma izvietojumam ūdensapgādes un kanalizācijas cauruļvadu izbūvē.

Piezīme:

1. Visi izmēri milimetros.
   - *- atbilstoši LVS 187 "Ugunsdzēsības hidrantu nacionālās prasības";
   - **- ekspluatācijas darbu veikšanai paredzēt signālvada gala garumu vismaz 500 mm.

Izbūves prasības:

1. Ugunsdzēsības hidrantus ierīko virs zemes atbilstoši standartam LVS 187.
2. Izmantot maksimāli iespējamo hidranta augstumu, nepieciešamības gadījumā augstumu pieregulēt ar atloku īscauruli.
3. Būvdarbu veicējam, pēc ugunsdzēsības hidranta izbūves, jāuzstāda zīme "Ūdens ugunsdzēsības hidrants", kas norādīta MK noteikumu Nr. 238 "Ugunsdrošības noteikumi" 1. pielikuma 3.punktā, atbilstoši 216. punktā norādītā attālumā, vadoties pēc tehniskā tipveida risinājuma TTR-UT-081.
4. Aprīkojums atbilstoši SIA "Rīgas ūdens" prasībām par būvizstrādājumiem un būvēm, kā arī ražotāja noteiktajiem izmēriem, komplektācijai un izbūves instrukcijām.
5. Signālvada aizsargcaurule atbilstoši LVS EN 61386.
6. Vārstiem, atzariem, noslēgtiem galiem, virziena un diametra maiņas vietās, jāizmanto atbilstošs iespīlēts savienojums, atbalsta bloki vai cits enkurojums, kuru izmēri ir aprēķināti, atbilstoši LVS EN 805 prasībām, papildus skatāms RU-TTR-UT informatīvais A pielikums.
7. Ja VZT ŪH jānovieto ne tālāk kā 2.5 m no brauktuves malas vai ceļa, vai laukuma, kur paredzama transportlīdzekļu pārvietošanās, izvērtējot situāciju, jānodrošina VZT ŪH aizsargstabiņu uzstādīšana.
8. VZT ŪH aizsargstabiņam jābūt:
   - 8.1. pulētai caurulei pelēkos toņos ar diametru ne mazāku kā d100 un sieniņas biezumu ne mazāku par 3 mm, izbūvētai augstumā vismaz 0.9 m, mērot no zemes virsmas;
   - 8.2. ar attālumu līdz VZT ŪH 0.3-1.0 m un tā nedrīkst aizšķērsot hidranta izlaidi;
   - 8.3. triecienizturīgam, nekustīgam (iebetonētam);
   - 8.4. pildītam ar betonu;
   - 8.5. marķētam ar gaismu atstarojošas virsmas joslām.

MEZGLS 1
(signāllentas/signālvada stiprināšana)

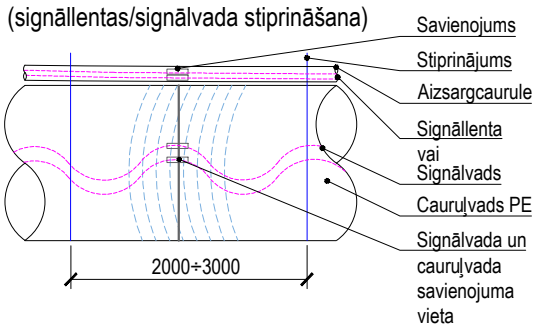

NR	SAGT	SASK	APST	IZMAIŅU IEMESLS	DATUMS
3	IB	MZ	AV	Teksta redakcija	10/2025
2	IB	MZ	AV	Izmēra līnija	07/2025
1	IB	MZ	AV	Aizsargstabiņš	02/2025
0	IB	MZ	AV	Sākotnējā versija	12/2024

RĪGAS ŪDENS

DOKUMENTA TIPS
CENTRALIZĒTĀS ŪDENSAPGĀDES SISTĒMAS TIPVEIDA TEHNISKIE RISINĀJUMI

RASĒJUMA NR.
TTR-UT-060a

VIRSRAKSTS. PAPILDVIRSRAKSTS.
Virszemes ugunsdzēsības hidranta (VZT ŪH) izbūve tieši uz augšup vērsta ūdensvada caurules trejgabala un ar aizsargstabiņu

MĒROGS	IZMAIŅU INDEKSS	
BEZ MĒROGA	V/2.1	
IZDOŠANAS DATUMS	MARKA	REVĪZIJA
10/2025	UKT	3

VIRSZEMES UGUNSDZĒSĪBAS HIDRANTA IZBŪVE UZ 90° GRĀDU LĪKUMA AR ATBALSTA PĒDU

SĀNSKATS

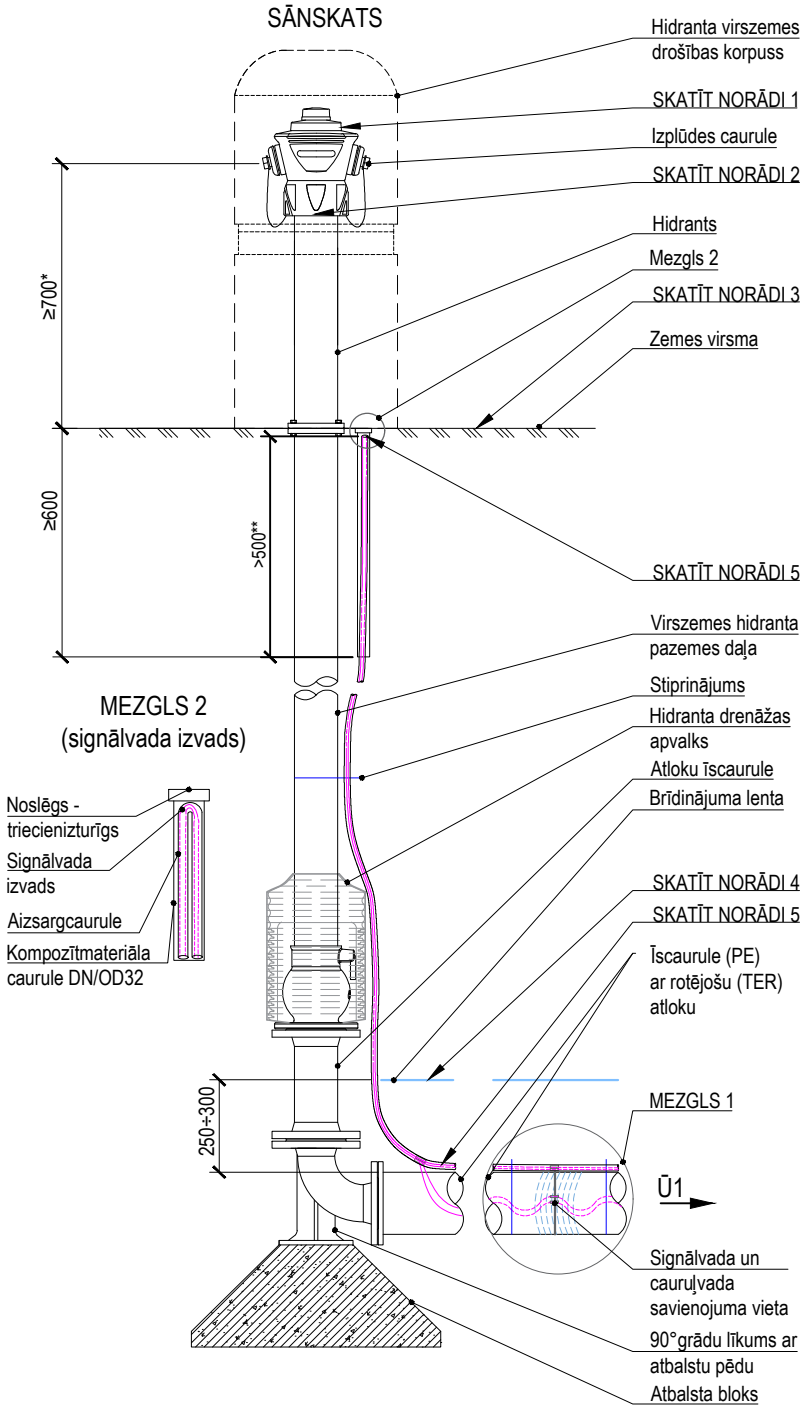

MEZGLS 1

(signāllentas/signālvada stiprināšana)

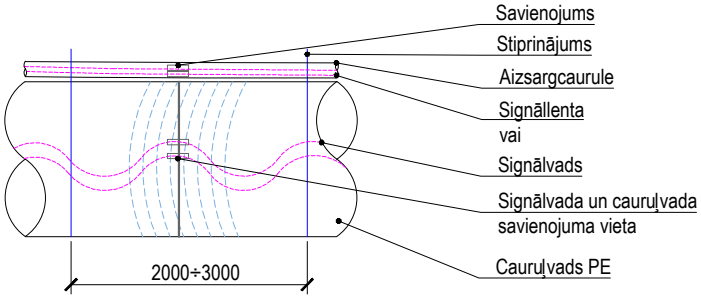

Norādes:

1. Ugunsdzēsības hidrantu ierīkošana atbilstoši LBN 222-15 "Ūdensapgādes būves" 156. punktam.
2. Atbilstoši MK noteikumu Nr. 238 "Ugunsdrošības noteikumi" 104. punktam virszemes ugunsdzēsības hidrantu krāso sarkanā krāsā (RAL 3001) ar ilgi luminiscējošiem pigmentiem, atbilstoši standartā LVS 446 noteiktām signālkrāsojuma prasībām.
3. Seguma atjaunošana atbilstoši RD saistošo noteikumu Nr. RD-23-217-sn "Par Rīgas valstspilsētas pašvaldības īpašumā esošo ceļu pārvaldību" 1. pielikumā norādītajām ielas kategorijām, vadoties pēc transporta būvju seguma konstrukcijām.
4. Brīdinājuma aprīkojuma izvietošanu paredzēt pakalpojumu sniedzējam piederošai centralizētai ūdensapgādes sistēmai, atbilstoši piederības robežām, kas noteiktas RD saistošo noteikumu Nr. 17 "Rīgas pilsētas centralizētās ūdensapgādes un kanalizācijas sistēmas ekspluatācijas, lietošanas un aizsardzības saistošie noteikumi" 3. punktam.
5. Atbilstoši SIA "Rīgas ūdens" prasības brīdinājuma aprīkojuma izvietojumam ūdensapgādes un kanalizācijas cauruļvadu izbūvē.

Piezīme:

1. Visi izmēri milimetros.
   *- atbilstoši LVS 187 "Ugunsdzēsības hidrantu nacionālās prasības";
   **- ekspluatācijas darbu veikšanai paredzēt signālvada gala garumu vismaz 500 mm.

Izbūves prasības:

1. Ugunsdzēsības hidrantus ierīko virs zemes atbilstoši standartam LVS 187.
2. Izmantot maksimāli iespējamo hidranta augstumu, nepieciešamības gadījumā augstumu pieregulēt ar atloku īscauruli.
3. Būvdarbu veicējam, pēc ugunsdzēsības hidranta izbūves, jāuzstāda zīme "Ūdens ugunsdzēsības hidrants", kas norādīta MK noteikumu Nr. 238 "Ugunsdrošības noteikumi" 1. pielikuma 3.punktā, atbilstoši 216. punktā norādītā attālumā, vadoties pēc tehniskā tipveida risinājuma TTR-UT-081.
4. Aprīkojums atbilstoši SIA "Rīgas ūdens" prasībām par būvizstrādājumiem un būvēm, kā arī ražotāja noteiktajiem izmēriem, komplektācijai un izbūves instrukcijām.
5. Signālvada aizsargcaurule atbilstoši LVS EN 61386.
6. Vārstiem, atzariem, noslēgtiem galiem, virziena un diametra maiņas vietās, jāizmanto atbilstošs iespīlēts savienojums, atbalsta bloki vai cits enkurojums, kuru izmēri ir aprēķināti, atbilstoši LVS EN 805 prasībām, papildus skatāms RU-TTR-UT informatīvais A pielikums.

NR	SAGT	SASK	APST	IZMAIŅU IEMESLS	DATUMS
3	IB	MZ	AV	Teksta redakcija	10/2025
2	IB	MZ	AV	Izmēra līnija	07/2025
1	IB	MZ	AV	Teksta redakcija	12/2024
0	IB	AV	GK	Sākotnējā versija	11/2020

RĪGAS ŪDENS

DOKUMENTA TIPS: CENTRALIZĒTĀS ŪDENSAPGĀDES SISTĒMAS TIPVEIDA TEHNISKIE RISINĀJUMI

RASĒJUMA NR.: TTR-UT-060b

VIRSRAKSTS. PAPILDVIRSRAKSTS.: Virszemes ugunsdzēsības hidranta izbūve uz 90°grādu līkuma ar atbalsta pēdu

MĒROGS	IZMAIŅU INDEKSS	
BEZ MĒROGA	V/2.1	
IZDOŠANAS DATUMS	MARKA	REVĪZIJA
10/2025	UKT	3

VIRSZEMES UGUNSDZĒSĪBAS HIDRANTA (VZT ŪH) IZBŪVE UZ 90° GRĀDU LĪKUMA AR ATBALSTA PĒDU UN AR AIZSARGSTABIŅU

SKATS A

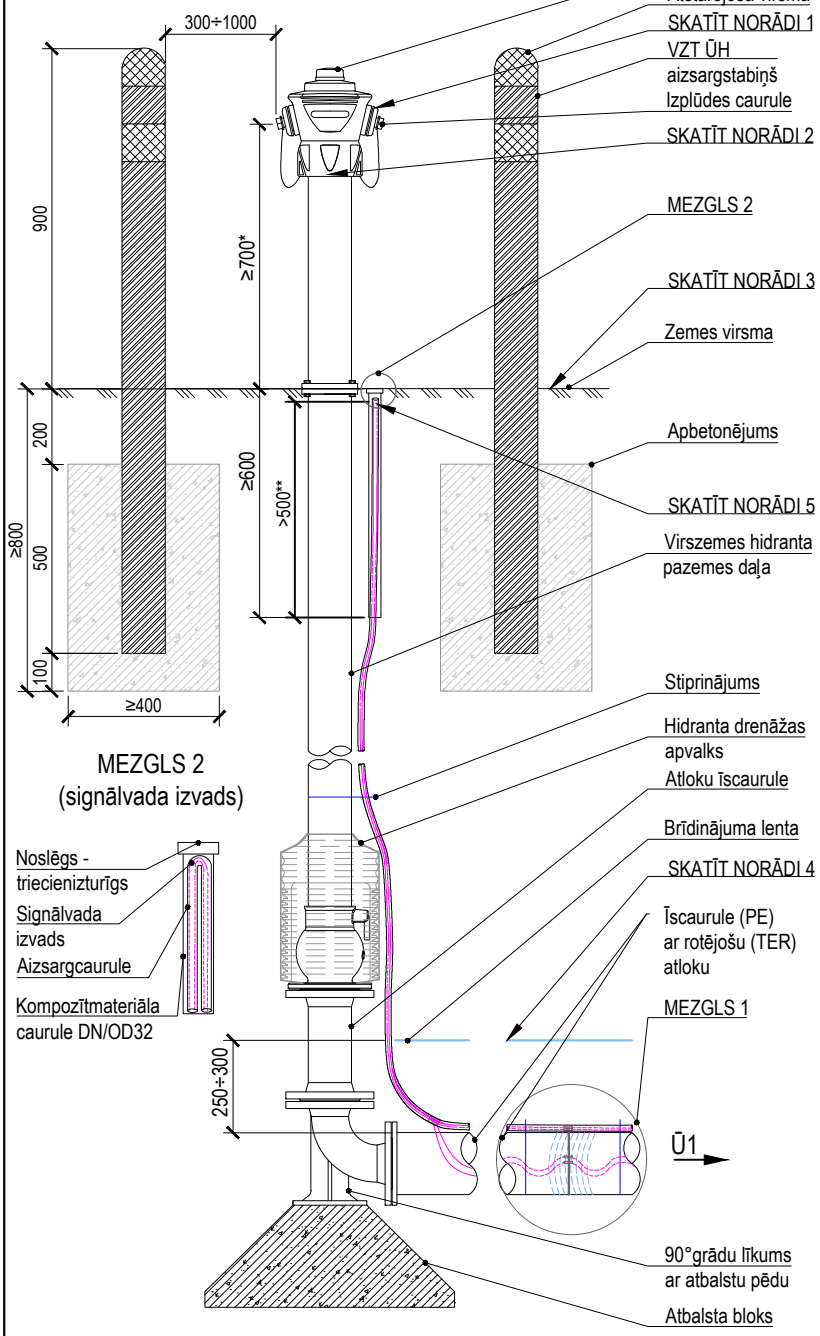

MEZGLS 2
(signālvada izvads)

VIRSSKATS

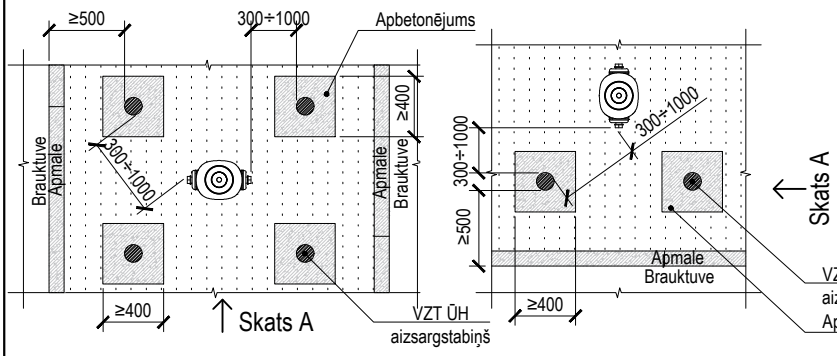

Norādes:

1. Ugunsdzēsības hidrantu ierīkošana atbilstoši LBN 222-15 "Ūdensapgādes būves" 156. punktam.
2. Atbilstoši MK noteikumu Nr. 238 "Ugunsdrošības noteikumi" 104. punktam virszemes ugunsdzēsības hidrantu krāso sarkanā krāsā (RAL 3001) ar ilgi luminiscējošiem pigmentiem, atbilstoši standartā LVS 446 noteiktām signālkrāsojuma prasībām.
3. Seguma atjaunošana atbilstoši RD saistošo noteikumu Nr. RD-23-217-sn "Par Rīgas valstspilsētas pašvaldības īpašumā esošo ceļu pārvaldību" 1. pielikumā norādītajām ielas kategorijām, vadoties pēc transporta būvju seguma konstrukcijām.
4. Brīdinājuma aprīkojuma izvietošanu paredzēt pakalpojumu sniedzējam piederošai centralizētai ūdensapgādes sistēmai, atbilstoši piederības robežām, kas noteiktas RD saistošo noteikumu Nr. 17 "Rīgas pilsētas centralizētās ūdensapgādes un kanalizācijas sistēmas ekspluatācijas, lietošanas un aizsardzības saistošie noteikumi" 3. punktam.
5. Atbilstoši SIA "Rīgas ūdens" prasības brīdinājuma aprīkojuma izvietojumam ūdensapgādes un kanalizācijas cauruļvadu izbūvē.

Piezīme:

1. Visi izmēri milimetros.
   *- atbilstoši LVS 187 "Ugunsdzēsības hidrantu nacionālās prasības";
   **- ekspluatācijas darbu veikšanai paredzēt signālvada gala garumu vismaz 500 mm.

Izbūves prasības:

1. Ugunsdzēsības hidrantus ierīko virs zemes atbilstoši standartam LVS 187.
2. Izmantot maksimāli iespējamo hidranta augstumu, nepieciešamības gadījumā augstumu pieregulēt ar atloku īscauruli.
3. Būvdarbu veicējam, pēc ugunsdzēsības hidranta izbūves, jāuzstāda zīme "Ūdens ugunsdzēsības hidrants", kas norādīta MK noteikumu Nr. 238 "Ugunsdrošības noteikumi" 1. pielikuma 3.punktā, atbilstoši 216. punktā norādītā attālumā, vadoties pēc tehniskā tipveida risinājuma TTR-UT-081.
4. Aprīkojums atbilstoši SIA "Rīgas ūdens" prasībām par būvizstrādājumiem un būvēm, kā arī ražotāja noteiktajiem izmēriem, komplektācijai un izbūves instrukcijām.
5. Signālvada aizsargcaurule atbilstoši LVS EN 61386.
6. Vārstiem, atzariem, noslēgtiem galiem, virziena un diametra maiņas vietās, jāizmanto atbilstošs iespīlēts savienojums, atbalsta bloki vai cits enkurojums, kuru izmēri ir aprēķināti, atbilstoši LVS EN 805 prasībām, papildus skatāms RU-TTR-UT informatīvais A pielikums.
7. Ja VZT ŪH jānovieto ne tālāk kā 2.5 m no brauktuves malas vai ceļa, vai laukuma, kur paredzama transportlīdzekļu pārvietošanās, izvērtējot situāciju, jānodrošina VZT ŪH aizsargstabiņu uzstādīšana.
8. VZT ŪH aizsargstabiņam jābūt:
   8.1. pulētai caurulei pelēkos toņos ar diametru ne mazāku kā d100 un sieniņas biezumu ne mazāku par 3 mm, izbūvētai augstumā vismaz 0.9 m, mērot no zemes virsmas;
   8.2. ar attālumu līdz VZT ŪH 0.3-1.0 m un tā nedrīkst aizšķērsot hidranta izlaidi;
   8.3. triecienizturīgam, nekustīgam (iebetonētam);
   8.4. pildītam ar betonu;
   8.5. marķētam ar gaismu atstarojošas virsmas joslām.

MEZGLS 1
(signāllentas/signālvada stiprināšana)

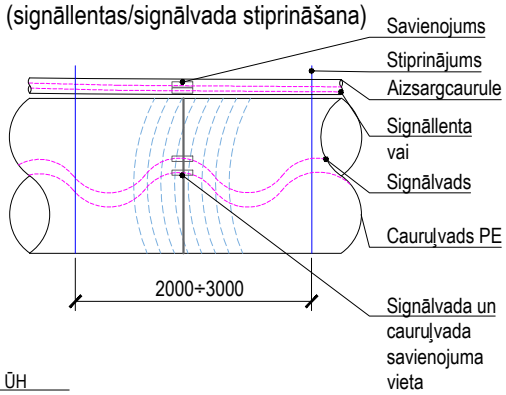

NR	SAGT	SASK	APST	IZMAIŅU IEMESLS	DATUMS
3	IB	MZ	AV	Teksta redakcija	10/2025
2	IB	MZ	AV	Izmēra līnija	07/2025
1	IB	MZ	AV	Aizsargstabiņš	02/2025
0	IB	MZ	AV	Sākotnējā versija	12/2024

RĪGAS ŪDENS

DOKUMENTA TIPS: CENTRALIZĒTĀS ŪDENSAPGĀDES SISTĒMAS TIPVEIDA TEHNISKIE RISINĀJUMI

RASĒJUMA NR.: TTR-UT-060c

VIRSRAKSTS. PAPILDVIRSRAKSTS.: Virszemes ugunsdzēsības hidranta (VZT ŪH) izbūve uz 90°grādu līkuma ar atbalsta pēdu un ar aizsargstabiņu

MĒROGS	IZMAIŅU INDEKSS	
BEZ MĒROGA	V/2.1	
IZDOŠANAS DATUMS	MARKA	REVĪZIJA
10/2025	UKT	3

SENLAICĪGA VIRSZEMES UGUNSDZĒSĪBAS HIDRANTA IZBŪVE TIEŠI UZ AUGŠUP VĒRSTA ŪDENSVADA CAURULES TREJGABALA

SĀNSKATS

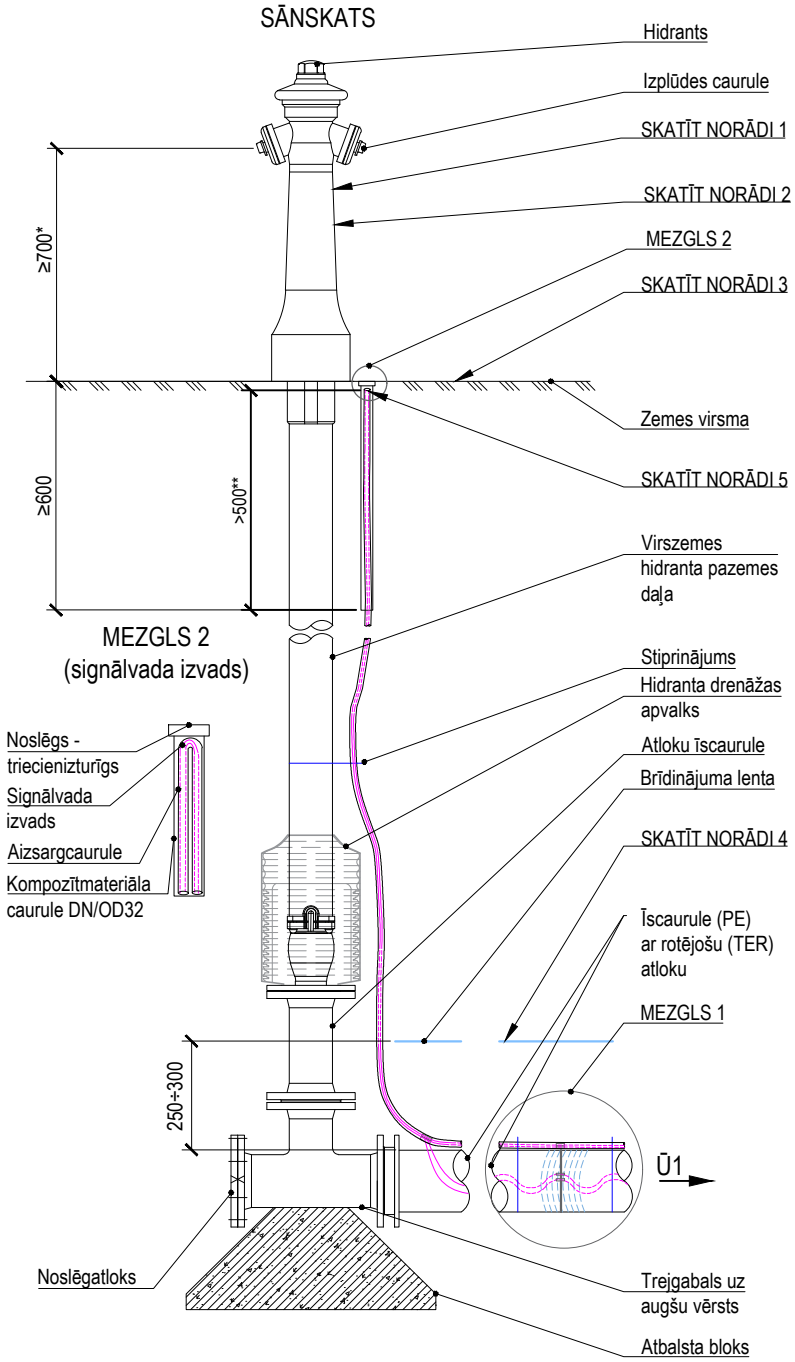

MEZGLS 1

(signāllentas/signālvada stiprināšana)

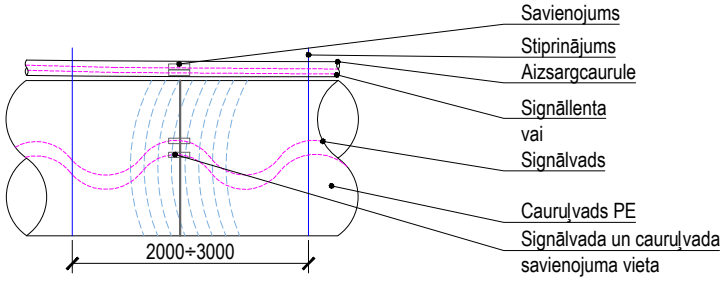

Norādes:

1. Ugunsdzēsības hidrantu ierīkošana atbilstoši LBN 222-15 "Ūdensapgādes būves" 156. punktam.
2. Atbilstoši MK noteikumu Nr. 238 "Ugunsdrošības noteikumi" 104. punktam virszemes ugunsdzēsības hidrantu krāso sarkanā krāsā (RAL 3001) ar ilgi luminiscējošiem pigmentiem, atbilstoši standartā LVS 446 noteiktām signālkrāsojuma prasībām.
3. Seguma atjaunošana atbilstoši RD saistošo noteikumu Nr. RD-23-217-sn "Par Rīgas valstspilsētas pašvaldības īpašumā esošo ceļu pārvaldību" 1. pielikumā norādītajām ielas kategorijām, vadoties pēc transporta būvju seguma konstrukcijām.
4. Brīdinājuma aprīkojuma izvietošanu paredzēt pakalpojumu sniedzējam piederošai centralizētai ūdensapgādes sistēmai, atbilstoši piederības robežām, kas noteiktas RD saistošo noteikumu Nr. 17 "Rīgas pilsētas centralizētās ūdensapgādes un kanalizācijas sistēmas ekspluatācijas, lietošanas un aizsardzības saistošie noteikumi" 3. punktam.
5. Atbilstoši SIA "Rīgas ūdens" prasības brīdinājuma aprīkojuma izvietojumam ūdensapgādes un kanalizācijas cauruļvadu izbūvē.

Piezīme:

1. Visi izmēri milimetros.
   - *- atbilstoši LVS 187 "Ugunsdzēsības hidrantu nacionālās prasības";
   - **- ekspluatācijas darbu veikšanai paredzēt signālvada gala garumu vismaz 500 mm.

Izbūves prasības:

1. Ugunsdzēsības hidrantus ierīko virs zemes atbilstoši standartam LVS 187.
2. Izmantot maksimāli iespējamo hidranta augstumu, nepieciešamības gadījumā augstumu pieregulēt ar atloku īscauruli.
3. Būvdarbu veicējam, pēc ugunsdzēsības hidranta izbūves, jāuzstāda zīme "Ūdens ugunsdzēsības hidrants", kas norādīta MK noteikumu Nr. 238 "Ugunsdrošības noteikumi" 1. pielikuma 3.punktā, atbilstoši 216. punktā norādītā attālumā, vadoties pēc tehniskā tipveida risinājuma TTR-UT-081.
4. Aprīkojums atbilstoši SIA "Rīgas ūdens" prasībām par būvizstrādājumiem un būvēm, kā arī ražotāja noteiktajiem izmēriem, komplektācijai un izbūves instrukcijām.
5. Signālvada aizsargcaurule atbilstoši LVS EN 61386.
6. Vārstiem, atzariem, noslēgtiem galiem, virziena un diametra maiņas vietās, jāizmanto atbilstošs iespīlēts savienojums, atbalsta bloki vai cits enkurojums, kuru izmēri ir aprēķināti, atbilstoši LVS EN 805 prasībām, papildus skatāms RU-TTR-UT informatīvais A pielikums.

NR	SAGT	SASK	APST	IZMAIŅU IEMESLS	DATUMS
3	IB	MZ	AV	Teksta redakcija	10/2025
2	IB	MZ	AV	Izmēra līnija	07/2025
1	IB	MZ	AV	Teksta redakcija	12/2024
0	IB	AV	GK	Sākotnējā versija	11/2020

RĪGAS ŪDENS

DOKUMENTA TIPS: CENTRALIZĒTĀS ŪDENSAPGĀDES SISTĒMAS TIPVEIDA TEHNISKIE RISINĀJUMI

VIRSRAKSTS. PAPILDVIRSRAKSTS.: Senlaicīga virszemes ugunsdzēsības hidranta izbūve tieši uz augšup vērsta ūdensvada caurules trejgabala

RASĒJUMA NR.: TTR-UT-061

MĒROGS: BEZ MĒROGA

IZMAIŅU INDEKSS: V/2.1

IZDOŠANAS DATUMS: 10/2025

MARKA: UKT

REVĪZIJA: 3

SENLAICĪGA VIRSZEMES UGUNSDZĒSĪBAS HIDRANTA (VZT ŪH) IZBŪVE TIEŠI UZ AUGŠUP VĒRSTA ŪDENSVADA CAURULES TREJGABALA UN AR AIZSARGSTABIŅU

SKATS A

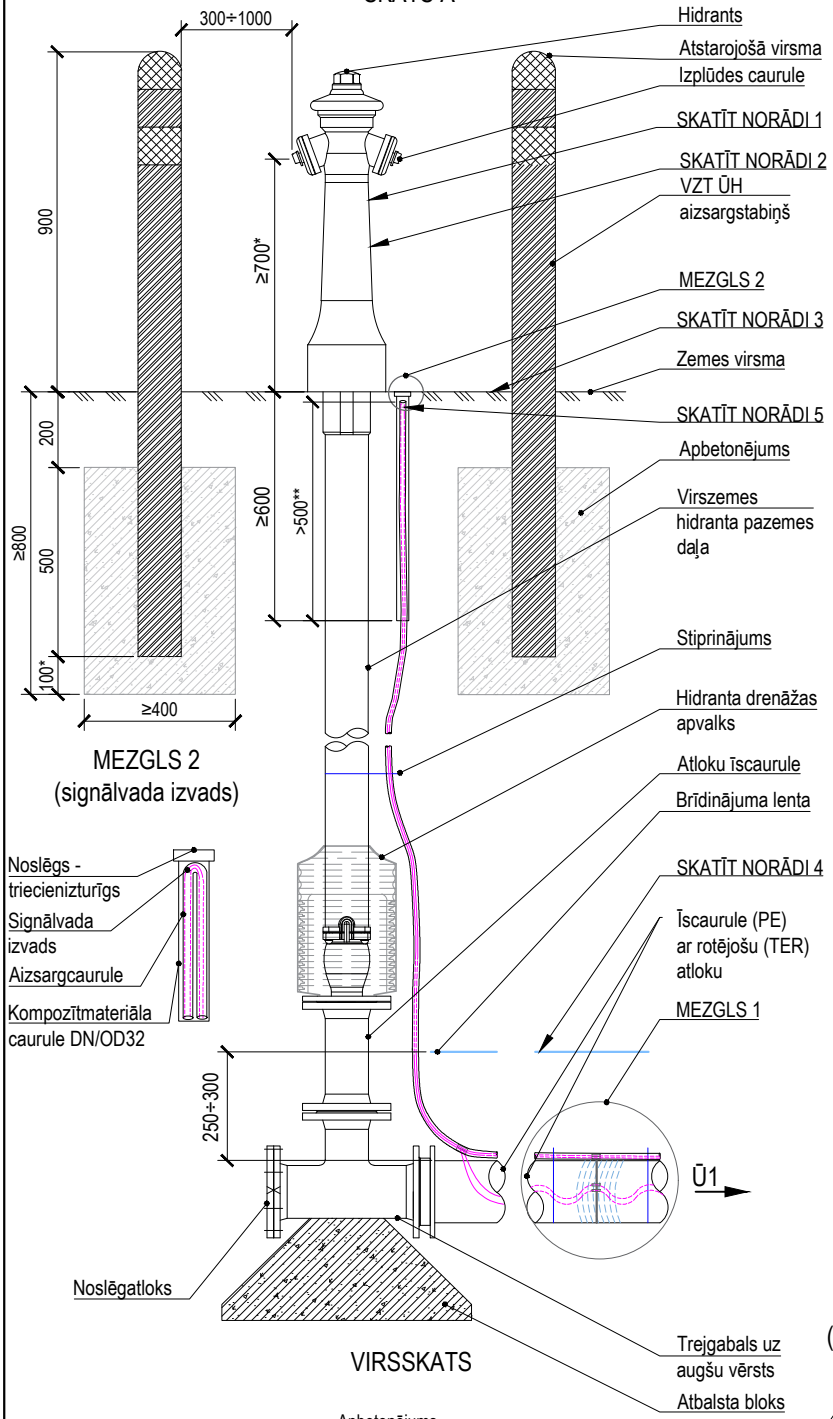

MEZGLS 2
(signālvada izvads)

VIRSSKATS

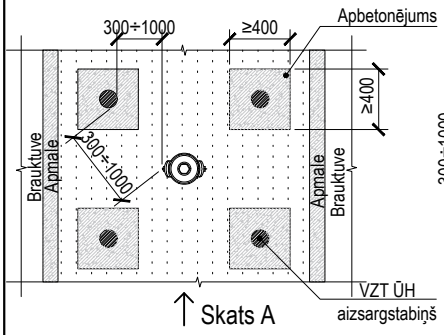

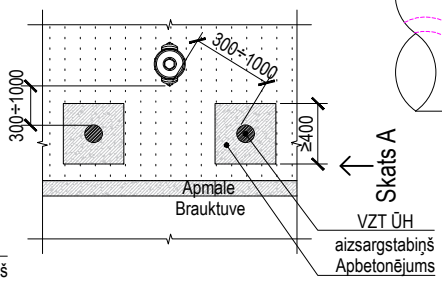

Norādes:

1. Ugunsdzēsības hidrantu ierīkošana atbilstoši LBN 222-15 "Ūdensapgādes būves" 156. punktam.
2. Atbilstoši MK noteikumu Nr. 238 "Ugunsdrošības noteikumi" 104. punktam virszemes ugunsdzēsības hidrantu krāso sarkanā krāsā (RAL 3001) ar ilgi luminiscējošiem pigmentiem, atbilstoši standartā LVS 446 noteiktām signālkrāsojuma prasībām.
3. Seguma atjaunošana atbilstoši RD saistošo noteikumu Nr. RD-23-217-sn "Par Rīgas valstspilsētas pašvaldības īpašumā esošo ceļu pārvaldību" 1. pielikumā norādītajām ielas kategorijām, vadoties pēc transporta būvju seguma konstrukcijām.
4. Brīdinājuma aprīkojuma izvietošanu paredzēt pakalpojumu sniedzējam piederošai centralizētai ūdensapgādes sistēmai, atbilstoši piederības robežām, kas noteiktas RD saistošo noteikumu Nr. 17 "Rīgas pilsētas centralizētās ūdensapgādes un kanalizācijas sistēmas ekspluatācijas, lietošanas un aizsardzības saistošie noteikumi" 3. punktam.
5. Atbilstoši SIA "Rīgas ūdens" prasības brīdinājuma aprīkojuma izvietojumam ūdensapgādes un kanalizācijas cauruļvadu izbūvē.

Piezīme:

1. Visi izmēri milimetros.
   - *- atbilstoši LVS 187 "Ugunsdzēsības hidrantu nacionālās prasības";
   - **- ekspluatācijas darbu veikšanai paredzēt signālvada gala garumu vismaz 500 mm.

Izbūves prasības:

1. Ugunsdzēsības hidrantus ierīko virs zemes atbilstoši standartam LVS 187.
2. Izmantot maksimāli iespējamo hidranta augstumu, nepieciešamības gadījumā augstumu pieregulēt ar atloku īscauruli.
3. Būvdarbu veicējam, pēc ugunsdzēsības hidranta izbūves, jāuzstāda zīme "Ūdens ugunsdzēsības hidrants", kas norādīta MK noteikumu Nr. 238 "Ugunsdrošības noteikumi" 1. pielikuma 3.punktā, atbilstoši 216. punktā norādītā attālumā, vadoties pēc tehniskā tipveida risinājuma TTR-UT-081.
4. Aprīkojums atbilstoši SIA "Rīgas ūdens" prasībām par būvizstrādājumiem un būvēm, kā arī ražotāja noteiktajiem izmēriem, komplektācijai un izbūves instrukcijām.
5. Signālvada aizsargcaurule atbilstoši LVS EN 61386.
6. Vārstiem, atzariem, noslēgtiem galiem, virziena un diametra maiņas vietās, jāizmanto atbilstošs iespīlēts savienojums, atbalsta bloki vai cits enkurojums, kuru izmēri ir aprēķināti, atbilstoši LVS EN 805 prasībām, papildus skatāms RU-TTR-UT informatīvais A pielikums.
7. Ja VZT ŪH jānovieto ne tālāk kā 2.5 m no brauktuves malas vai ceļa, vai laukuma, kur paredzama transportlīdzekļu pārvietošanās, izvērtējot situāciju, jānodrošina VZT ŪH aizsargstabiņu uzstādīšana.
8. VZT ŪH aizsargstabiņam jābūt:
   - 8.1. pulētai caurulei pelēkos toņos ar diametru ne mazāku kā d100 un sieniņas biezumu ne mazāku par 3 mm, izbūvētai augstumā vismaz 0.9 m, mērot no zemes virsmas;
   - 8.2. ar attālumu līdz VZT ŪH 0.3-1.0 m un tā nedrīkst aizsķērsot hidranta izlaidi;
   - 8.3. triecienizturīgam, nekustīgam (iebetonētam);
   - 8.4. pildītam ar betonu;
   - 8.5. marķētam ar gaismu atstarojošas virsmas joslām.

MEZGLS 1
(signāllentas/signālvada stiprināšana)

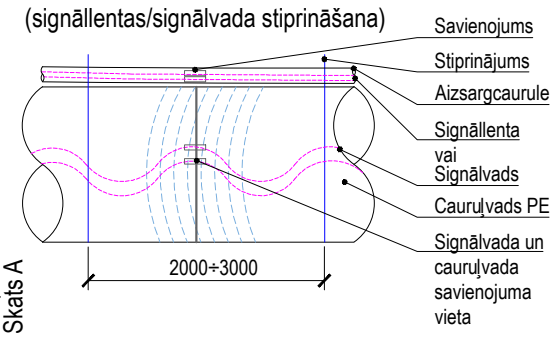

NR	SAGT	SASK	APST	IZMAIŅU IEMESLS	DATUMS
3	IB	MZ	AV	Teksta redakcija	10/2025
2	IB	MZ	AV	Izmēra līnija	07/2025
1	IB	MZ	AV	Aizsargstabiņš	02/2025
0	IB	MZ	AV	Sākotnējā versija	12/2024

RĪGAS ŪDENS

DOKUMENTA TIPS
CENTRALIZĒTĀS ŪDENSAPGĀDES SISTĒMAS TIPVEIDA TEHNISKIE RISINĀJUMI

VIRSRAKSTS. PAPILDVIRSRAKSTS.
Senlaicīga virszemes ugunsdzēsības hidranta (VZT ŪH) izbūve tieši uz augšup vērsta ūdensvada caurules trejgabala un ar aizsargstabiņu

RASĒJUMA NR.
TTR-UT-061a

MĒROGS	IZMAIŅU INDEKSS	
BEZ MĒROGA	V/2.1	
IZDOŠANAS DATUMS	MARKA	REVĪZIJA
10/2025	UKT	3

SENLAICĪGA VIRSZEMES UGUNSDZĒSĪBAS HIDRANTA IZBŪVE UZ 90°GRĀDU LĪKUMA AR ATBALSTA PĒDU

SĀNSKATS

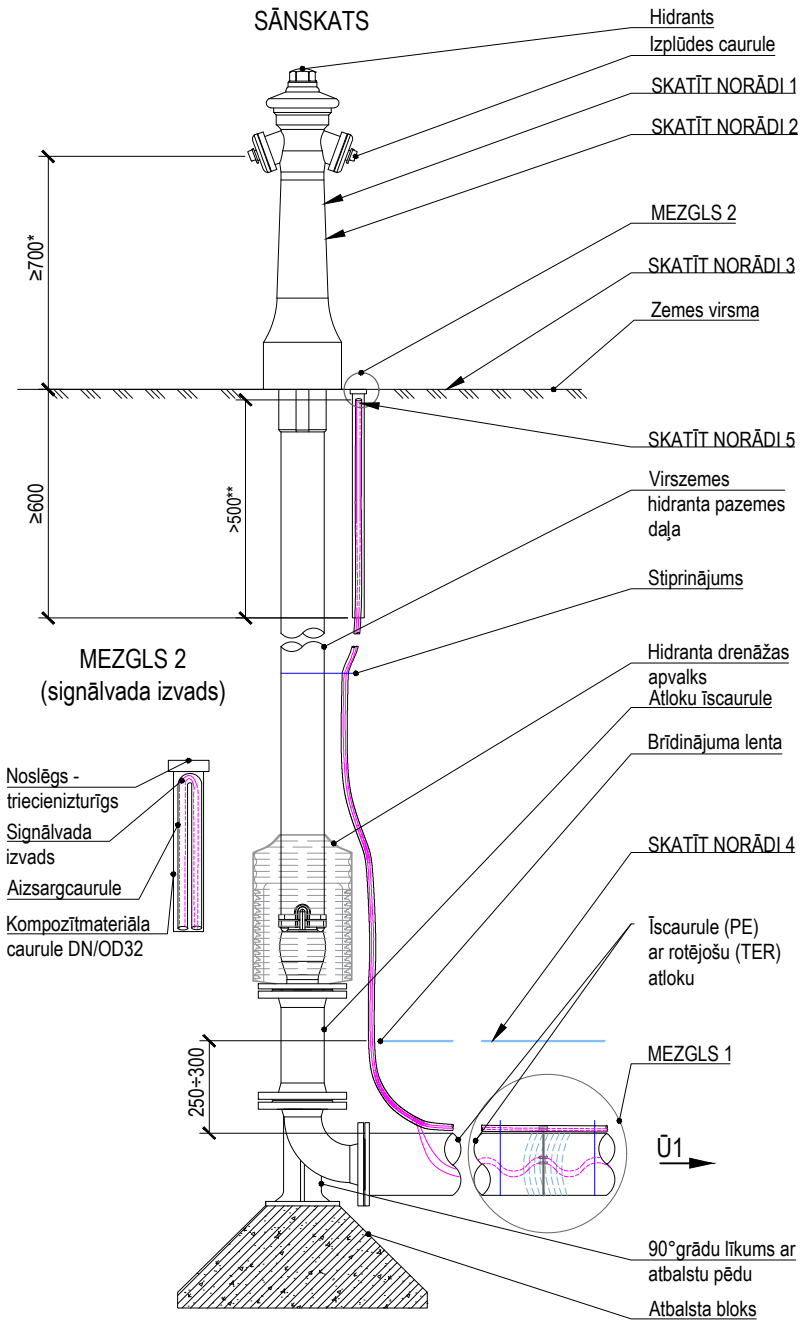

Norādes:

1. Ugunsdzēsības hidrantu ierīkošana atbilstoši LBN 222-15 "Ūdensapgādes būves" 156. punktam.
2. Atbilstoši MK noteikumu Nr. 238 "Ugunsdrošības noteikumi" 104. punktam virszemes ugunsdzēsības hidrantu krāso sarkanā krāsā (RAL 3001) ar ilgi luminiscējošiem pigmentiem, atbilstoši standartā LVS 446 noteiktām signālkrāsojuma prasībām.
3. Seguma atjaunošana atbilstoši RD saistošo noteikumu Nr. RD-23-217-sn "Par Rīgas valstspilsētas pašvaldības īpašumā esošo ceļu pārvaldību" 1. pielikumā norādītajām ielas kategorijām, vadoties pēc transporta būvju seguma konstrukcijām.
4. Brīdinājuma aprīkojuma izvietošanu paredzēt pakalpojumu sniedzējam piederošai centralizētai ūdensapgādes sistēmai, atbilstoši piederības robežām, kas noteiktas RD saistošo noteikumu Nr. 17 "Rīgas pilsētas centralizētās ūdensapgādes un kanalizācijas sistēmas ekspluatācijas, lietošanas un aizsardzības saistošie noteikumi" 3. punktam.
5. Atbilstoši SIA "Rīgas ūdens" prasības brīdinājuma aprīkojuma izvietojumam ūdensapgādes un kanalizācijas cauruļvadu izbūvē.

Piezīme:

1. Visi izmēri milimetros.
   *- atbilstoši LVS 187 "Ugunsdzēsības hidrantu nacionālās prasības";
   **- ekspluatācijas darbu veikšanai paredzēt signālvada gala garumu vismaz 500 mm.

Izbūves prasības:

1. Ugunsdzēsības hidrantus ierīko virs zemes atbilstoši standartam LVS 187.
2. Izmantot maksimāli iespējamo hidranta augstumu, nepieciešamības gadījumā augstumu pieregulēt ar atloku īscauruli.
3. Būvdarbu veicējam, pēc ugunsdzēsības hidranta izbūves, jāuzstāda zīme "Ūdens ugunsdzēsības hidrants", kas norādīta MK noteikumu Nr. 238 "Ugunsdrošības noteikumi" 1. pielikuma 3.punktā, atbilstoši 216. punktā norādītā attālumā, vadoties pēc tehniskā tipveida risinājuma TTR-UT-081.
4. Aprīkojums atbilstoši SIA "Rīgas ūdens" prasībām par būvizstrādājumiem un būvēm, kā arī ražotāja noteiktajiem izmēriem, komplektācijai un izbūves instrukcijām.
5. Signālvada aizsargcaurule atbilstoši LVS EN 61386.
6. Vārstiem, atzariem, noslēgtiem galiem, virziena un diametra maiņas vietās, jāizmanto atbilstošs iespīlēts savienojums, atbalsta bloki vai cits enkurojums, kuru izmēri ir aprēķināti, atbilstoši LVS EN 805 prasībām, papildus skatāms RU-TTR-UT informatīvais A pielikums.

MEZGLS 1

(signāllentas/signālvada stiprināšana)

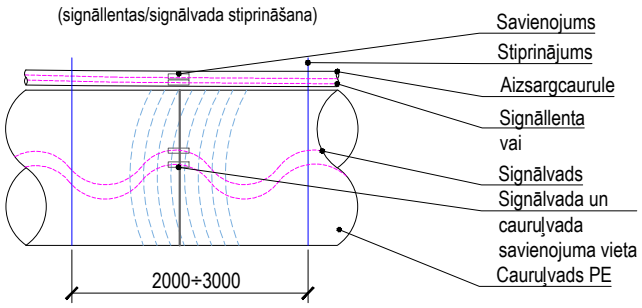

NR	SAGT	SASK	APST	IZMAIŅU IEMESLS	DATUMS
3	IB	MZ	AV	Teksta redakcija	10/2025
2	IB	MZ	AV	Izmēra līnija	07/2025
1	IB	MZ	AV	Teksta redakcija	12/2024
0	IB	AV	GK	Sākotnējā versija	11/2020

RĪGAS ŪDENS

DOKUMENTA TIPS: CENTRALIZĒTĀS ŪDENSAPGĀDES SISTĒMAS TIPVEIDA TEHNISKIE RISINĀJUMI

VIRSRAKSTS. PAPILDVIRSRAKSTS.: Senlaicīga virszemes ugunsdzēsības hidranta izbūve uz 90°grādu līkuma ar atbalsta pēdu

RASĒJUMA NR.: TTR-UT-061b

MĒROGS	IZMAIŅU INDEKSS	
BEZ MĒROGA	V/2.1	
IZDOŠANAS DATUMS	MARKA	REVĪZIJA
10/2025	UKT	3

SENLAICĪGA VIRSZEMES UGUNSDZĒSĪBAS HIDRANTA (VZT ŪH) IZBŪVE UZ 90°GRĀDU LĪKUMA UN AR AIZSARGSTABIŅU

SKATS A

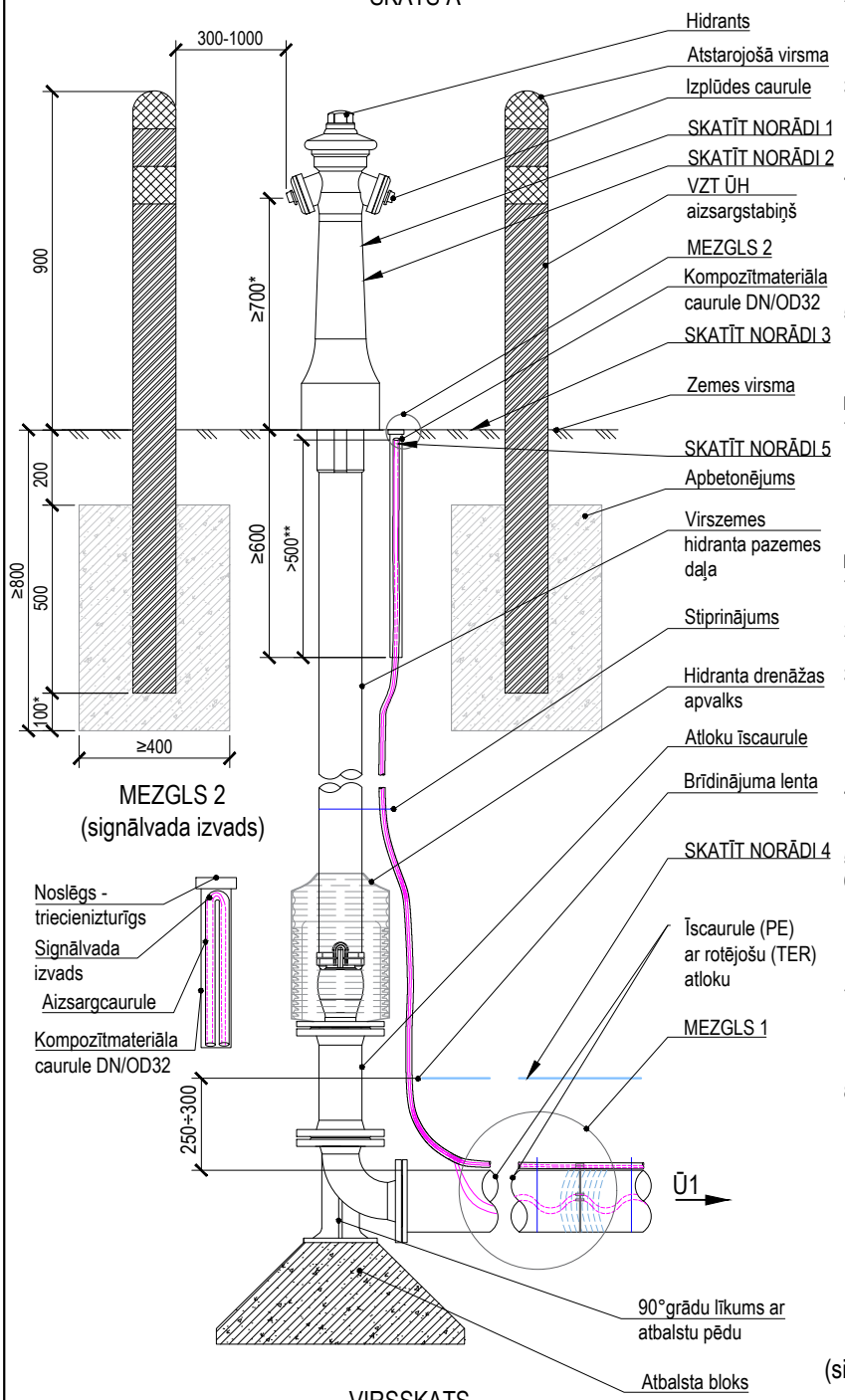

Norādes:

1. Ugunsdzēsības hidrantu ierīkošana atbilstoši LBN 222-15 "Ūdensapgādes būves" 156. punktam.
2. Atbilstoši MK noteikumu Nr. 238 "Ugunsdrošības noteikumi" 104. punktam virszemes ugunsdzēsības hidrantu krāso sarkanā krāsā (RAL 3001) ar ilgi luminiscējošiem pigmentiem, atbilstoši standartā LVS 446 noteiktām signālkrāsojuma prasībām.
3. Seguma atjaunošana atbilstoši RD saistošo noteikumu Nr. RD-23-217-sn "Par Rīgas valstspilsētas pašvaldības īpašumā esošo ceļu pārvaldību" 1. pielikumā norādītajām ielas kategorijām, vadoties pēc transporta būvju seguma konstrukcijām.
4. Brīdinājuma aprīkojuma izvietošanu paredzēt pakalpojumu sniedzējam piederošai centralizētai ūdensapgādes sistēmai, atbilstoši piederības robežām, kas noteiktas RD saistošo noteikumu Nr. 17 "Rīgas pilsētas centralizētās ūdensapgādes un kanalizācijas sistēmas ekspluatācijas, lietošanas un aizsardzības saistošie noteikumi" 3. punktam.
5. Atbilstoši SIA "Rīgas ūdens" prasības brīdinājuma aprīkojuma izvietojumam ūdensapgādes un kanalizācijas cauruļvadu izbūvē.

Piezīme:

1. Visi izmēri milimetros.
   - *- atbilstoši LVS 187 "Ugunsdzēsības hidrantu nacionālās prasības";
   - **- ekspluatācijas darbu veikšanai paredzēt signālvada gala garumu vismaz 500 mm.

Izbūves prasības:

1. Ugunsdzēsības hidrantus ierīko virs zemes atbilstoši standartam LVS 187.
2. Izmantot maksimāli iespējamo hidranta augstumu, nepieciešamības gadījumā augstumu pieregulēt ar atloku īscauruli.
3. Būvdarbu veicējam, pēc ugunsdzēsības hidranta izbūves, jāuzstāda zīme "Ūdens ugunsdzēsības hidrants", kas norādīta MK noteikumu Nr. 238 "Ugunsdrošības noteikumi" 1. pielikuma 3.punktā, atbilstoši 216. punktā norādītā attālumā, vadoties pēc tehniskā tipveida risinājuma TTR-UT-081.
4. Aprīkojums atbilstoši SIA "Rīgas ūdens" prasībām par būvizstrādājumiem un būvēm, kā arī ražotāja noteiktajiem izmēriem, komplektācijai un izbūves instrukcijām.
5. Signālvada aizsargcaurule atbilstoši LVS EN 61386.
6. Vārstiem, atzariem, noslēgtiem galiem, virziena un diametra maiņas vietās, jāizmanto atbilstošs iespīlēts savienojums, atbalsta bloki vai cits enkurojums, kuru izmēri ir aprēķināti, atbilstoši LVS EN 805 prasībām, papildus skatāms RU-TTR-UT informatīvais A pielikums.
7. Ja VZT ŪH jānovieto ne tālāk kā 2.5 m no brauktuves malas vai ceļa, vai laukuma, kur paredzama transportlīdzekļu pārvietošanās, izvērtējot situāciju, jānodrošina VZT ŪH aizsargstabiņu uzstādīšana.
8. VZT ŪH aizsargstabiņam jābūt:
   - 8.1. pulētai caurulei pelēkos toņos ar diametru ne mazāku kā d100 un sieniņas biezumu ne mazāku par 3 mm, izbūvētai augstumā vismaz 0.9 m, mērot no zemes virsmas;
   - 8.2. ar attālumu līdz VZT ŪH 0.3-1.0 m un tā nedrīkst aizšķērsot hidranta izlaidi;
   - 8.3. triecienizturīgam, nekustīgam (iebetonētam);
   - 8.4. pildītam ar betonu;
   - 8.5. marķētam ar gaismu atstarojošas virsmas joslām.

VIRSSKATS

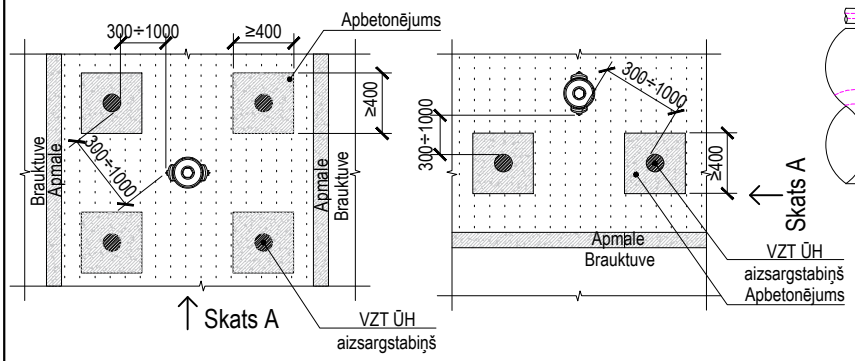

MEZGLS 1
(signāllentas/signālvada stiprināšana)

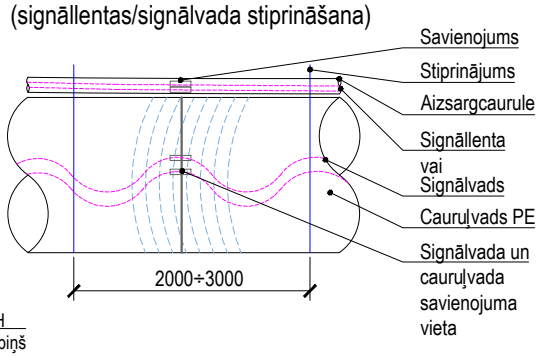

NR	SAGT	SASK	APST	IZMAIŅU IEMESLS	DATUMS
3	IB	MZ	AV	Teksta redakcija	10/2025
2	IB	MZ	AV	Izmēra līnija	07/2025
1	IB	MZ	AV	Aizsargstabiņš	02/2025
0	IB	MZ	AV	Sākotnējā versija	12/2024

RĪGAS ŪDENS

DOKUMENTA TIPS: CENTRALIZĒTĀS ŪDENSAPGĀDES SISTĒMAS TIPVEIDA TEHNISKIE RISINĀJUMI

RASĒJUMA NR.: TTR-UT-061c

VIRSRAKSTS. PAPILDVIRSRAKSTS.: Senlaicīga virszemes ugunsdzēsības hidranta (VZT ŪH) izbūve uz 90°grādu līkuma ar atbalsta pēdu un ar aizsargstabiņu

MĒROGS	IZMAIŅU INDEKSS	
BEZ MĒROGA	V/2.1	
IZDOŠANAS DATUMS	MARKA	REVĪZIJA
10/2025	UKT	3

PAZEMES UGUNSDZĒSĪBAS HIDRANTA IZBŪVE AR PELDOŠU PĀRSEDZI

SĀNSKATS

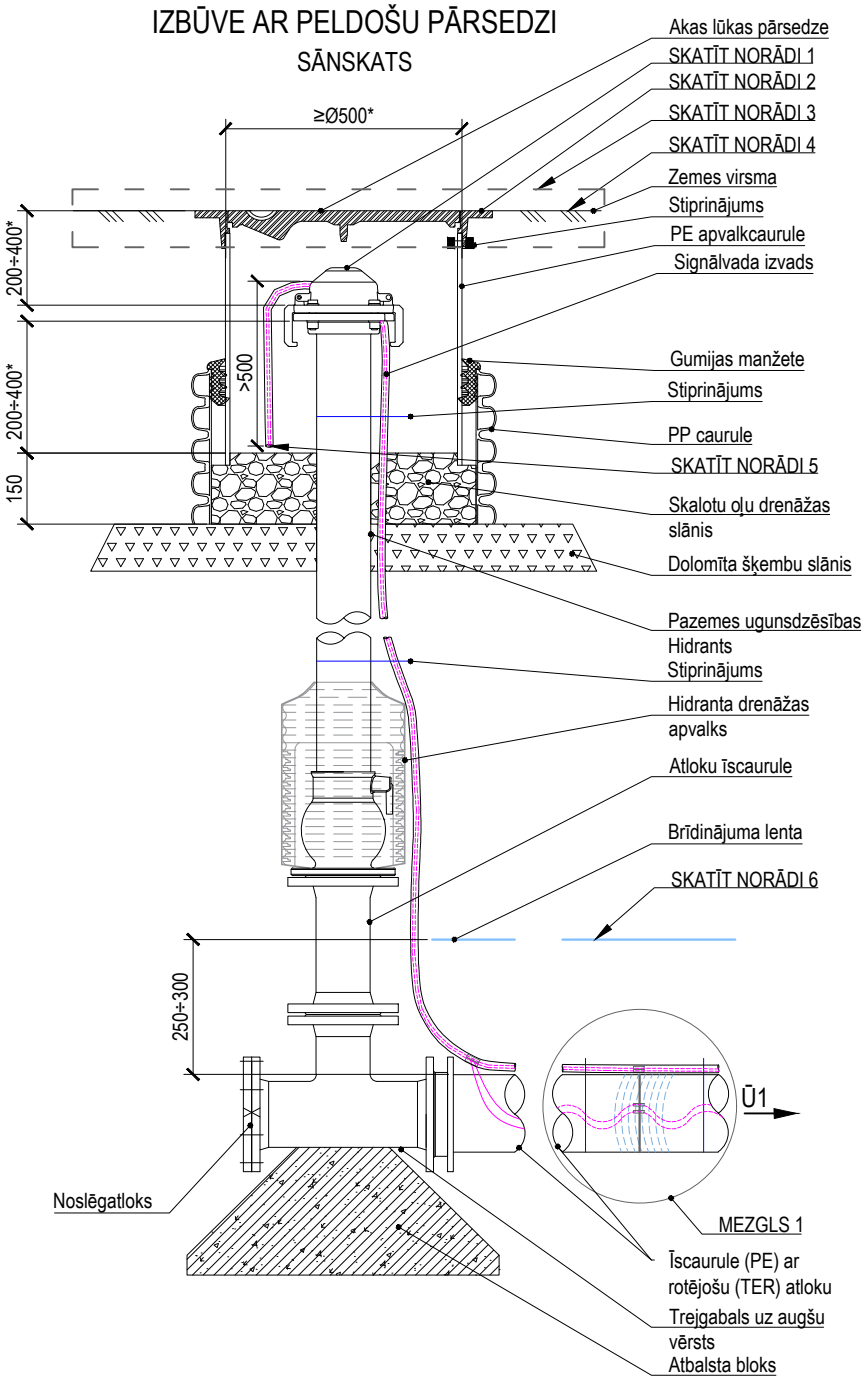

MEZGLS 1

(signāllentas/signālvada stiprināšana)

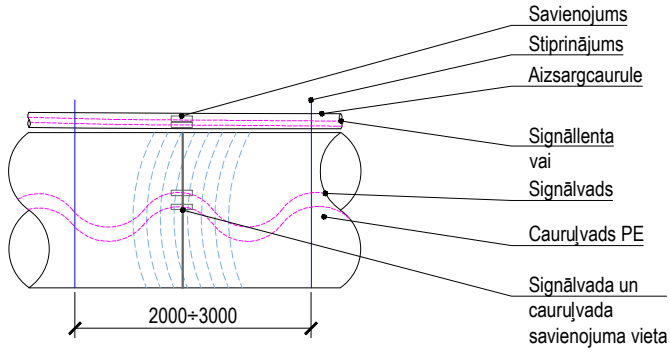

Norādes:

1. Ugunsdzēsības hidrantu ierīkošana atbilstoši LBN 222-15 "Ūdensapgādes būves" 156. punktam.
2. Atbilstoši MK noteikumu Nr. 238 "Ugunsdrošības noteikumi" 104. punktam ugunsdzēsības hidranta akas lūkas pārsedzes vāku krāso sarkanā krāsā ar ilgi luminiscējošiem pigmentiem, atbilstoši standartā LVS 446 noteiktām signālkrāsojuma prasībām.
3. Akas lūkas pārsedze atbilstoši zemes virsmas segumam un slodzei uz tās, vadoties pēc standarta LVS EN 124.
4. Seguma atjaunošana atbilstoši RD saistošo noteikumu Nr. RD-23-217-sn "Par Rīgas valstspilsētas pašvaldības īpašumā esošo ceļu pārvaldību" 1. pielikumā norādītajām ielas kategorijām, vadoties pēc transporta būvju seguma konstrukcijām.
5. Brīdinājuma aprīkojuma izvietošanu paredzēt pakalpojumu sniedzējam piederošai centralizētai ūdensapgādes sistēmai, atbilstoši piederības robežām, kas noteiktas RD saistošo noteikumu Nr. 17 "Rīgas pilsētas centralizētās ūdensapgādes un kanalizācijas sistēmas ekspluatācijas, lietošanas un aizsardzības saistošie noteikumi" 3. punktam.
6. Atbilstoši SIA "Rīgas ūdens" prasības brīdinājuma aprīkojuma izvietojumam ūdensapgādes un kanalizācijas cauruļvadu izbūvē.

Piezīmes:

1. Visi izmēri milimetros.
   *- atbilstoši LVS 187 "Ugunsdzēsības hidrantu nacionālās prasības".

Izbūves prasības:

1. Ugunsdzēsības hidrantus ierīko virs zemes atbilstoši standartam LVS 187. Ja tehniski nav iespējams, ierīko apakšzemes hidrantus.
2. Izmantot maksimāli iespējamo hidranta augstumu, nepieciešamības gadījumā augstumu pieregulēt ar atloku īscauruli.
3. Hidranta lūkas pārsedzi montēt ar apvalkcauruli. Apvalkcaurulē 0,15 m zem hidranta izplūdes caurules augšas ap hidranta apvalku jāierīko vismaz 0,15 m augstu slāni ar frakciju 8-16 mm.
4. Būvdarbu veicējam, pēc ugunsdzēsības hidranta izbūves, jāuzstāda zīme "Ūdens ugunsdzēsības hidrants", kas norādīta MK noteikumu Nr. 238 "Ugunsdrošības noteikumi" 1. pielikuma 3. punktā, atbilstoši 216. punktā norādītā attālumā, vadoties pēc tehniskā tipveida risinājuma TTR-UT-081.
5. Aprīkojums atbilstoši SIA "Rīgas ūdens" prasībām par būvizstrādājumiem un būvēm, kā arī ražotāja noteiktajiem izmēriem, komplektācijai un izbūves instrukcijām.
6. Signālvada aizsargcaurule atbilstoši LVS EN 61386.
7. Vārstiem, atzariem, noslēgtiem galiem, virziena un diametra maiņas vietās, jāizmanto atbilstošs iespīlēts savienojums, atbalsta bloki vai cits enkurojums, kuru izmēri ir aprēķināti, atbilstoši LVS EN 805 prasībām, papildus skatāms RU-TTR-UT informatīvais A pielikums.

NR	SAGT	SASK	APST	IZMAIŅU IEMESLS	DATUMS
3	IB	MZ	AV	Teksta redakcija	10/2025
2	IB	MZ	AV	Izmēra līnija	07/2025
1	IB	MZ	AV	Teksta redakcija	12/2024
0	IB	AV	GK	Sākotnējā versija	11/2020

RĪGAS ŪDENS

DOKUMENTA TIPS: CENTRALIZĒTĀS ŪDENSAPGĀDES SISTĒMAS TIPVEIDA TEHNISKIE RISINĀJUMI

RASĒJUMA NR.: TTR-UT-062

VIRSRAKSTS. PAPILDVIRSRAKSTS.: Pazemes ugunsdzēsības hidranta izbūve ar peldošu pārsedzi

MĒROGS	IZMAIŅU INDEKSS	
BEZ MĒROGA	V/2.1	
IZDOŠANAS DATUMS	MARKA	REVĪZIJA
10/2025	UKT	3

PAZEMES UGUNSDZĒSĪBAS HIDRANTA IZBŪVE AR FIKSĒTU PĀRSEDZI

SĀNSKATS

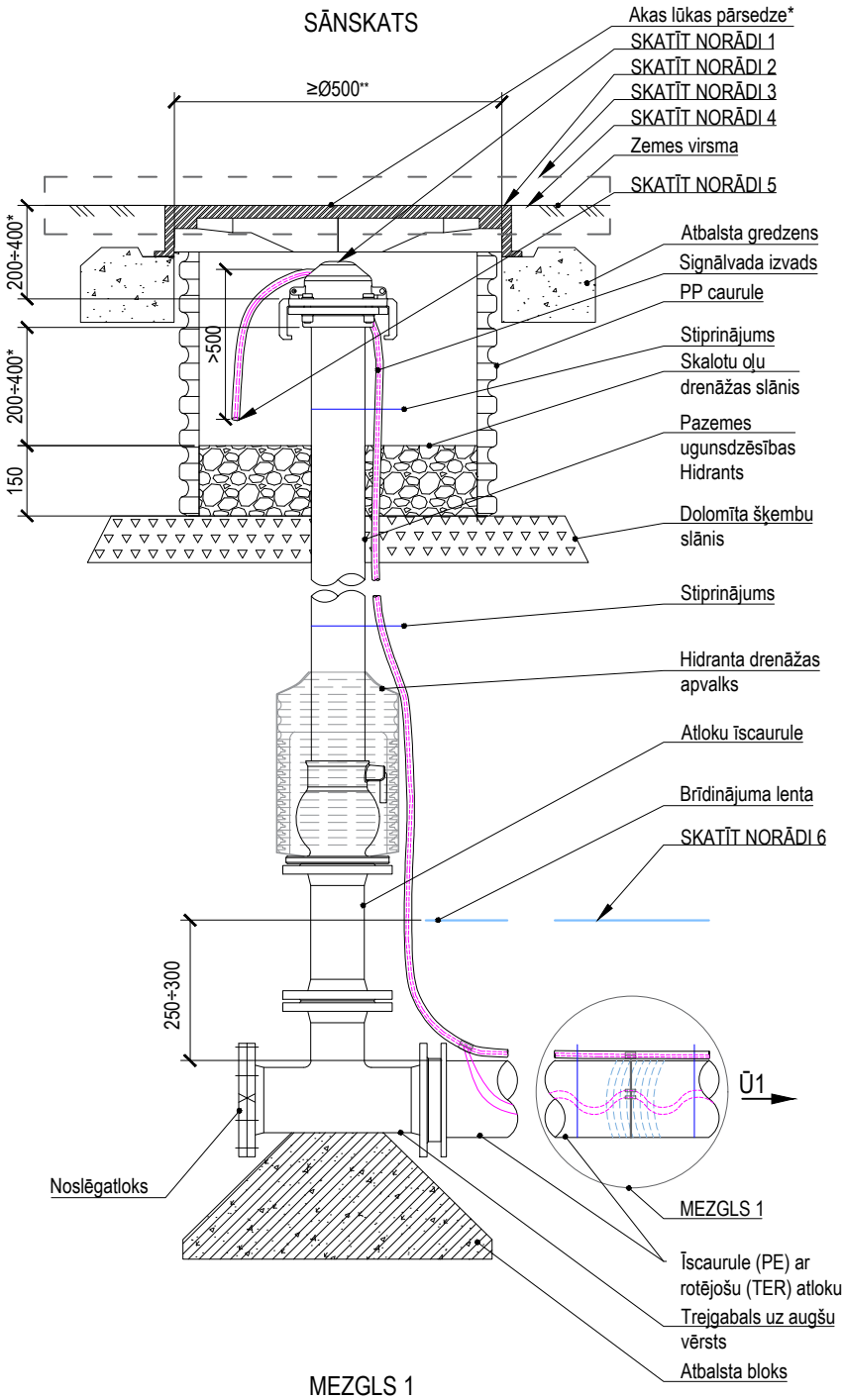

MEZGLS 1

(signāllentas/signālvada stiprināšana)

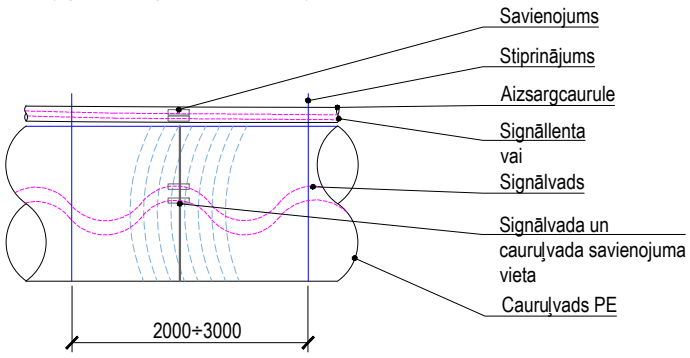

Norādes:

1. Ugunsdzēsības hidrantu ierīkošana atbilstoši LBN 222-15 "Ūdensapgādes būves" 156. punktam.
2. Atbilstoši MK noteikumu Nr. 238 "Ugunsdrošības noteikumi" 104. punktam ugunsdzēsības hidranta akas lūkas pārsedzes vāku krāso sarkanā krāsā ar ilgi luminiscējošiem pigmentiem, atbilstoši standartā LVS 446 noteiktām signālkrāsojuma prasībām.
3. Akas lūkas pārsedze atbilstoši zemes virsmas segumam un slodzei uz tās, vadoties pēc standarta LVS EN 124.
4. Seguma atjaunošana atbilstoši RD saistošo noteikumu Nr. RD-23-217-sn "Par Rīgas valstspilsētas pašvaldības īpašumā esošo ceļu pārvaldību" 1. pielikumā norādītajām ielas kategorijām, vadoties pēc transporta būvju seguma konstrukcijām.
5. Brīdinājuma aprīkojuma izvietošanu paredzēt pakalpojumu sniedzējam piederošai centralizētai ūdensapgādes sistēmai, atbilstoši piederības robežām, kas noteiktas RD saistošo noteikumu Nr. 17 "Rīgas pilsētas centralizētās ūdensapgādes un kanalizācijas sistēmas ekspluatācijas, lietošanas un aizsardzības saistošie noteikumi" 3. punktam.
6. Atbilstoši SIA "Rīgas ūdens" prasības brīdinājuma aprīkojuma izvietojumam ūdensapgādes un kanalizācijas cauruļvadu izbūvē.

Piezīmes:

1. Visi izmēri milimetros.
   *- atbilstoši LVS 187 "Ugunsdzēsības hidrantu nacionālās prasības".

Izbūves prasības:

1. Ugunsdzēsības hidrantus ierīko virs zemes atbilstoši standartam LVS 187. Ja tehniski nav iespējams, ierīko apakšzemes hidrantus.
2. Izmantot maksimāli iespējamo hidranta augstumu, nepieciešamības gadījumā augstumu pieregulēt ar atloku īscauruli.
3. Hidranta lūkas pārsedzi montēt ar apvalkcauruli. Apvalkcaurulē 0,15 m zem hidranta izplūdes caurules augšas ap hidranta apvalku jāierīko vismaz 0,15 m augstu slāni ar frakciju 8-16 mm.
4. Būvdarbu veicējam, pēc ugunsdzēsības hidranta izbūves, jāuzstāda zīme "Ūdens ugunsdzēsības hidrants", kas norādīta MK noteikumu Nr. 238 "Ugunsdrošības noteikumi" 1. pielikuma 3. punktā, atbilstoši 216. punktā norādītā attālumā, vadoties pēc tehniskā tipveida risinājuma TTR-UT-081.
5. Aprīkojums atbilstoši SIA "Rīgas ūdens" prasībām par būvizstrādājumiem un būvēm, kā arī ražotāja noteiktajiem izmēriem, komplektācijai un izbūves instrukcijām.
6. Signālvada aizsargcaurule atbilstoši LVS EN 61386.
7. Vārstiem, atzariem, noslēgtiem galiem, virziena un diametra maiņas vietās, jāizmanto atbilstošs iespīlēts savienojums, atbalsta bloki vai cits enkurojums, kuru izmēri ir aprēķināti, atbilstoši LVS EN 805 prasībām, papildus skatāms RU-TTR-UT informatīvais A pielikums.

NR	SAGT	SASK	APST	IZMAIŅU IEMESLS	DATUMS
3	IB	MZ	AV	Teksta redakcija	10/2025
2	IB	MZ	AV	Izmēra līnija	07/2025
1	IB	MZ	AV	Teksta redakcija	12/2024
0	IB	AV	GK	Sākotnējā versija	11/2020

RĪGAS ŪDENS

DOKUMENTA TIPS: CENTRALIZĒTĀS ŪDENSAPGĀDES SISTĒMAS TIPVEIDA TEHNISKIE RISINĀJUMI

VIRSRAKSTS. PAPILDVIRSRAKSTS.: Pazemes ugunsdzēsības hidranta izbūve ar fiksētu pārsedzi

RASĒJUMA NR.: TTR-UT-062a

MĒROGS: BEZ MĒROGA

IZMAIŅU INDEKSS: V/2.1

IZDOŠANAS DATUMS: 10/2025

MARKA: UKT

REVĪZIJA: 3

PELDOŠA PĀRSEDZE PAZEMES UGUNSDZĒSĪBAS HIDRANTAM ASFALTA SEGUMĀ

GRIEZUMS 1-1

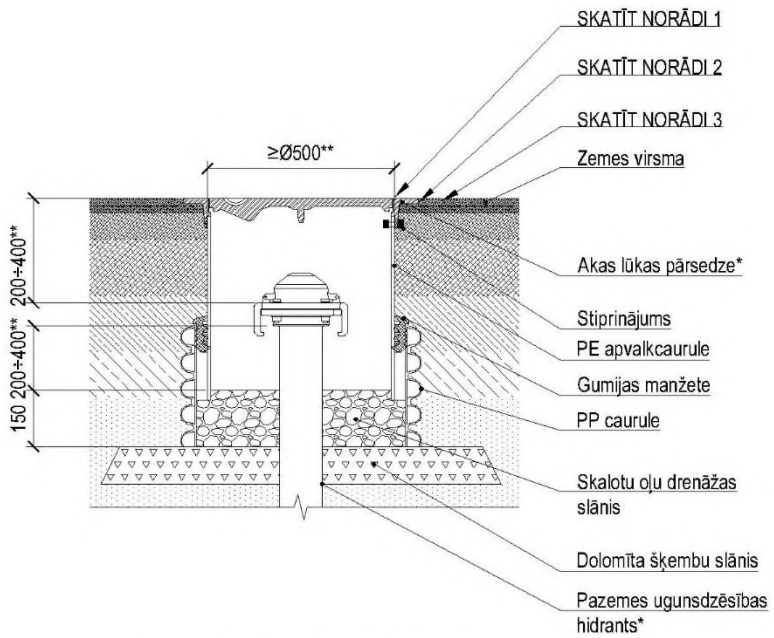

AKAS LŪKAS PĀRSEDZE

PLĀNS

(segums nav parādīts)

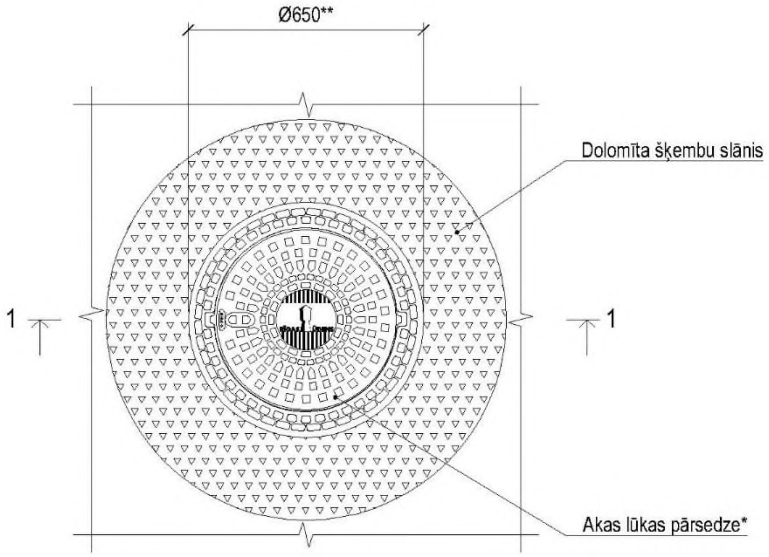

Norādes:

1. Uzstādīšana ceļa (ielas) braucamajā daļā atbilstoši LBN 222-15 "Ūdensapgādes būves" 156. un 219. punktiem.
2. Akas lūkas pārsedze atbilstoši zemes virsmas segumam un slodzei uz tās, vadoties pēc standarta LVS EN 124.
3. Seguma atjaunošana atbilstoši RD saistošo noteikumu Nr. RD-23-217-sn "Par Rīgas valstspilsētas pašvaldības īpašumā esošo ceļu pārvaldību" 1. pielikumā norādītajām ielas kategorijām, vadoties pēc transporta būvju seguma konstrukcijām.

Piezīmes:

1. Visi izmēri milimetros.

*- atbilstoši SIA "Rīgas ūdens" prasībām par būvizstrādājumiem un būvēm, kā arī ražotāja noteiktajiem izmēriem, komplektācijai un izbūves instrukcijām;

**- atbilstoši LVS 187 "Ugunsdzēsības hidrantu nacionālās prasības".

Izbūves prasības:

1. Peldoša tipa lūku pārsedzes hidrantam paredzētas uzstādīšanai ceļa (ielas) braucamajā daļā/ietvē (asfaltbetona segumā).
2. Hidranta akas lūkas pārsedzes rāmis stiprināms pie PE apvalkcaurules ar garumu vismaz 1 m un diametru ne mazāku 500 mm, kas ar blīvgumiju sēdināma uz atbilstoša izmēra PP (vismaz ar diametru DN/OD 630 mm un garumu 1 m) apvalkcaurules. Apvalkcauruļu garumu regulēt pēc hidranta konstrukcijas augstuma tā, lai netraucētu ierīkot hidranta drenāžu.
3. PE apvalkcaurulē 0,15 m zem hidranta izplūdes caurules augšas ap hidranta apvalku jāierīko vismaz 0,15 m augstu skalotu oļu slānis ar frakciju 8-16 mm.
4. Ugunsdzēsības hidrantu aku vākus krāso sarkanā krāsā (piemēram, RAL-3001), atbilstoši LBN 222-15 "Ūdensapgādes būves" 156. punktam.

NR	SAGT	SASK	APST	IZMAIŅU IEMESLS	DATUMS
3					
2	IB	MZ	AV	Izmēra līnija	07/2025
1	IB	MZ	AV	Teksta redakcija	12/2024
0	IB	AV	GK	Sākotnējā versija	01/2021

RĪGAS ŪDENS

DOKUMENTA TIPS: CENTRALIZĒTĀS ŪDENSAPGĀDES SISTĒMAS TIPVEIDA TEHNISKIE RISINĀJUMI

VIRSRAKSTS. PAPILDVIRSRAKSTS: Peldoša pārsedze pazemes ugunsdzēsības hidrantam asfalta segumā

RASĒJUMA NR.: TTR-UT-063

MĒROGS: BEZ MĒROGA

IZMAIŅU INDEKSS: V/2.1

IZDOŠANAS DATUMS: 07/2025

MARKA: UKT

REVĪZIJA: 2

PELDOŠA PĀRSEDZE PAZEMES UGUNSDZĒSĪBAS HIDRANTAM BRUĢA SEGUMĀ

GRIEZUMS 1-1

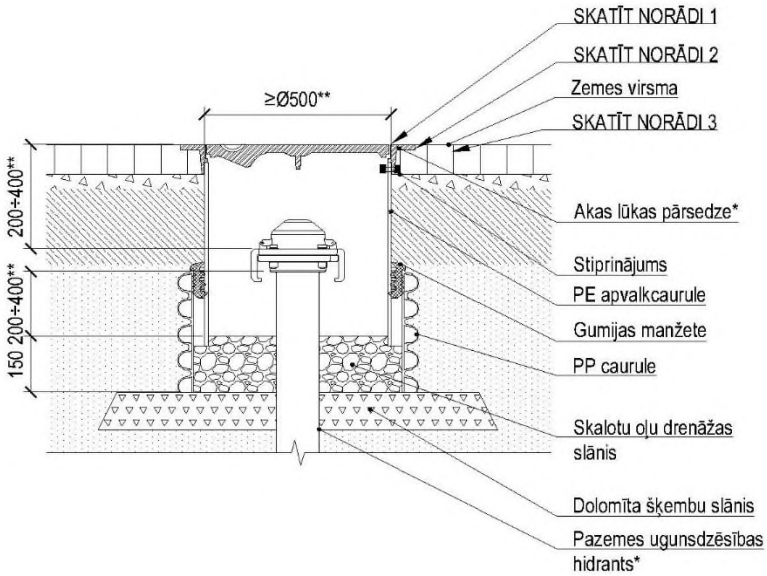

AKAS LŪKAS PĀRSEDZE

PLĀNS

(segums nav parādīts)

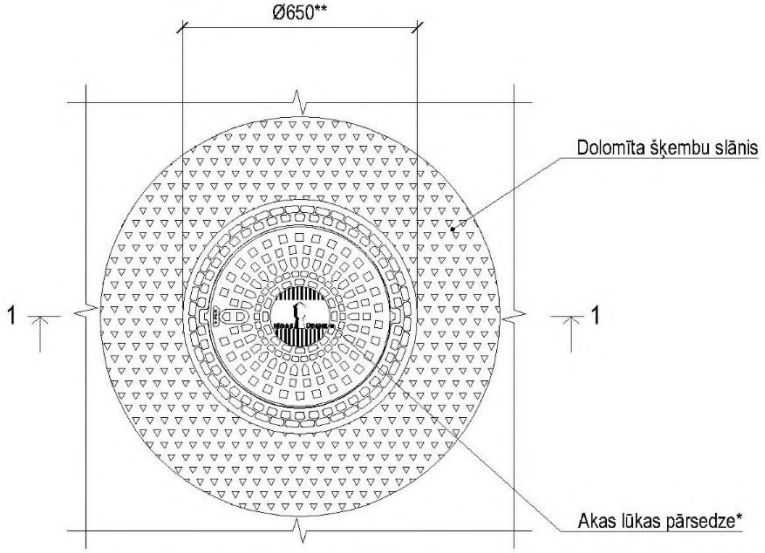

Norādes:

1. Uzstādīšana ceļa (ielas) braucamajā daļā atbilstoši LBN 222-15 "Ūdensapgādes būves" 156. un 219. punktiem.
2. Akas lūkas pārsedze atbilstoši zemes virsmas segumam un slodzei uz tās, vadoties pēc standarta LVS EN 124.
3. Seguma atjaunošana atbilstoši RD saistošo noteikumu Nr. RD-23-217-sn "Par Rīgas valstspilsētas pašvaldības īpašumā esošo ceļu pārvaldību" 1. pielikumā norādītajām ielas kategorijām, vadoties pēc transporta būvju seguma konstrukcijām.

Plezīmes:

1. Visi izmēri milimetros.

*- atbilstoši SIA "Rīgas ūdens" prasībām par būvizstrādājumiem un būvēm, kā arī ražotāja noteiktajiem izmēriem, komplektācijai un izbūves instrukcijām;

**- atbilstoši LVS 187 "Ugunsdzēsības hidrantu nacionālās prasības".

Izbūves prasības:

1. Fiksēta tipa lūku pārsedzes ir paredzētas uzstādīšanai uz nesaistītu minerālmateriālu seguma brauktuvēm, bruģa segumā un zaļajās zonās.
2. Ugunsdzēsības hidranta izplūdes caurules augšas dziļumu hidranta lūkas pārsedzē jābūt robežās no min 0,2m līdz maks. 0,4m.
3. Lūkas pārsedzē, 0,15 m zem hidranta izplūdes caurules augšas ap hidranta apvalku jāierīko vismaz 0,15 m augstu skalotu oļu slānis ar frakciju 8 -16 mm.
4. Lūku pārsedzes virsmai cietajos segumos jābūt vienā līmenī ar segumu ± 0,5cm.
5. Ugunsdzēsības hidrantu aku vākus krāso sarkanā krāsā (piemēram, RAL-3001), atbilstoši LBN 222-15 "Ūdensapgādes būves" 156. punktam.
6. Dzelzsbetona gredzens atbilstoši LVS EN 1917.

NR	SAGT	SASK	APST	IZMAIŅU IEMESLS	DATUMS
3					
2	IB	MZ	AV	Izmēra līnija	07/2025
1	IB	MZ	AV	Teksta redakcija	12/2024
0	IB	AV	GK	Sākotnējā versija	04/2021

RĪGAS ŪDENS

DOKUMENTA TIPS: CENTRALIZĒTĀS ŪDENSAPGĀDES SISTĒMAS TIPVEIDA TEHNISKIE RISINĀJUMI

VIRSRAKSTS. PAPILDVIRSRAKSTS.: Peldoša pārsedze pazemes ugunsdzēsības hidrantam bruģa segumā

RASĒJUMA NR.: TTR-UT-064

MĒROGS: BEZ MĒROGA

IZMAIŅU INDEKSS: V/2.1

IZDOŠANAS DATUMS: 07/2025

MARKA: UKT

REVĪZIJA: 2

FIKSĒTA PĀRSEDZE PAZEMES UGUNSDZĒSĪBAS HIDRANTAM UZ CEĻIEM BEZ CIETĀ SEGUMA

GRIEZUMS 1-1

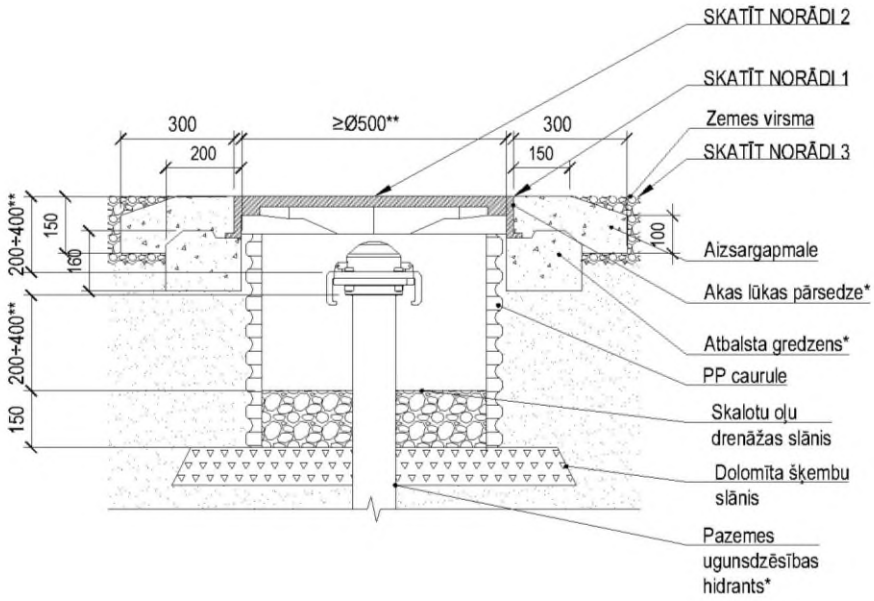

AKAS LŪKAS PĀRSEDZE

PLĀNS

(segums nav parādīts)

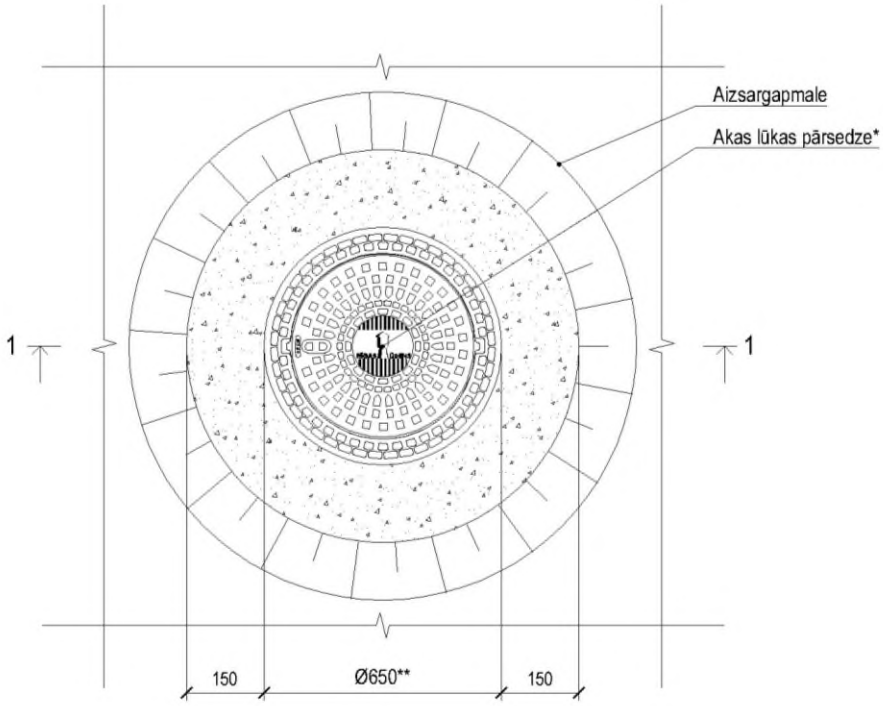

Norādes:

1. Uzstādīšana ceļa (ielas) braucamajā daļā atbilstoši LBN 222-15 "Ūdensapgādes būves" 156. un 219. punktiem.
2. Akas lūkas pārsedze atbilstoši zemes virsmas segumam un slodzei uz tās, vadoties pēc standarta LVS EN 124.
3. Seguma atjaunošana atbilstoši RD saistošo noteikumu Nr. RD-23-217-sn "Par Rīgas valstspilsētas pašvaldības īpašumā esošo ceļu pārvaldību" 1. pielikumā norādītajām ielas kategorijām, vadoties pēc transporta būvju seguma konstrukcijām.

Piezīmes:

1. Visi izmēri milimetros.

*- atbilstoši SIA "Rīgas ūdens" prasībām par būvizstrādājumiem un būvēm, kā arī ražotāja noteiktajiem izmēriem, komplektācijai un izbūves instrukcijām;

**- atbilstoši LVS 187 "Ugunsdzēsības hidrantu nacionālās prasības".

Izbūves prasības:

1. Fiksēta tipa lūku pārsedzes ir paredzētas uzstādīšanai uz nesaistītu minerālmateriālu seguma brauktuvēm, bruģa segumā un zaļajās zonās.
2. Ugunsdzēsības hidranta izplūdes caurules augšas dziļumu hidranta lūkas pārsedzē jābūt robežās no min 0,2 m līdz maks. 0,4 m.
3. Lūkas pārsedzē, 0,15 m zem hidranta izplūdes caurules augšas ap hidranta apvalku jāierīko vismaz 0,15 m augstu skalotu oļu slānis ar frakciju 8 - 16 mm
4. Lūku pārsedzes virsmai cietajos segumos jābūt vienā līmenī ar segumu ± 0,5 cm
5. Ugunsdzēsības hidrantu aku vākus krāso sarkanā krāsā (piemēram, RAL-3001), atbilstoši LBN 222-15 "Ūdensapgādes būves" 156.punktam.
6. Dzelzsbetona gredzens atbilstoš LVS EN 1917.

NR	SAGT	SASK	APST	IZMAIŅU IEMESLS	DATUMS
3					
2	IB	MZ	AV	Izmēra līnija	07/2025
1	IB	MZ	AV	Teksta redakcija	12/2024
0	IB	AV	GK	Sākotnējā versija	04/2021

RĪGAS ŪDENS

DOKUMENTA TIPS: CENTRALIZĒTĀS ŪDENSAPGĀDES SISTĒMAS TIPVEIDA TEHNISKIE RISINĀJUMI

VIRSRAKSTS. PAPILDVIRSRAKSTS.: Fiksēta pārsedze pazemes ugunsdzēsības hidrantam uz ceļiem bez cietā seguma

RASĒJUMA NR.: TTR-UT-065

MĒROGS: BEZ MĒROGA

IZMAIŅU INDEKSS: V/2.1

IZDOŠANAS DATUMS: 07/2025

MARKA: UKT

REVĪZIJA: 2

PELDOŠA PĀRSEDZE PAZEMES UGUNSDZĒSĪBAS HIDRANTAM UZ CEĻIEM BEZ CIETĀ SEGUMA

GRIEZUMS 1-1

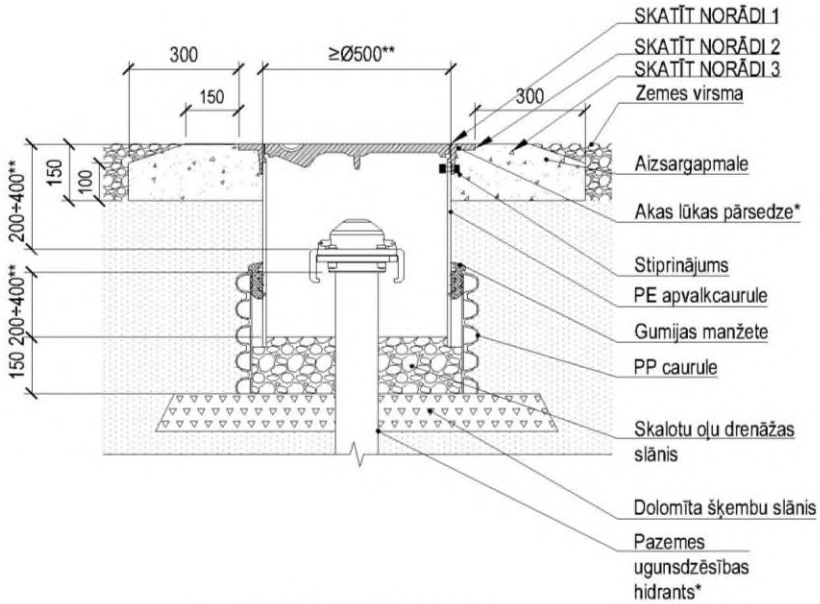

AKAS LŪKAS PĀRSEDZE

PLĀNS

(segums nav parādīts)

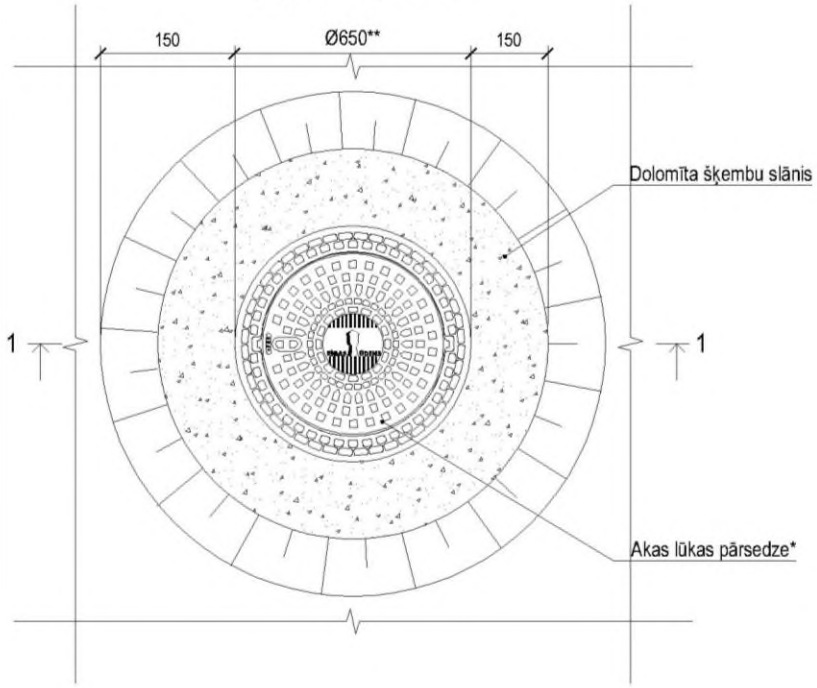

Norādes:

1. Uzstādīšana ceļa (ielas) braucamajā daļā atbilstoši LBN 222-15 "Ūdensapgādes būves" 156. un 219. punktiem.
2. Akas lūkas pārsedze atbilstoši zemes virsmas segumam un slodzei uz tās, vadoties pēc standarta LVS EN 124.
3. Seguma atjaunošana atbilstoši RD saistošo noteikumu Nr. RD-23-217-sn "Par Rīgas valstspilsētas pašvaldības īpašumā esošo ceļu pārvaldību" 1. pielikumā norādītajām ielas kategorijām, vadoties pēc transporta būvju seguma konstrukcijām.

Piezīmes:

1. Visi izmēri milimetros.

*- atbilstoši SIA "Rīgas ūdens" prasībām par būvizstrādājumiem un būvēm, kā arī ražotāja noteiktajiem izmēriem, komplektācijai un izbūves instrukcijām;

**- atbilstoši LVS 187 "Ugunsdzēsības hidrantu nacionālās prasības".

Izbūves prasības:

1. Peldoša lūku pārsedzes hidrantam paredzētas uzstādīšanai ceļa (ielas) braucamajā daļā/ietvē (grants segumā).
2. Hidranta akas lūkas pārsedzes rāmis stiprināms pie PE apvalkcaurules ar garumu vismaz 1 m un diametru ne mazāku 500 mm, kas ar blīvgumiju sēdināma uz atbilstoša izmēra PP (vismaz ar diametru DN/OD 630 mm un garumu 1 m) apvalkcaurules. Apvalkcauruļu garumu regulēt pēc hidranta konstrukcijas augstuma tā, lai netraucētu ierīkot hidranta drenāžu.
3. PE apvalkcaurulē 0,15 m zem hidranta izplūdes caurules augšas ap hidranta apvalku jāierīko vismaz 0,15 m augstu skalotu oļu slānis ar frakciju 8-16 mm.
4. Ugunsdzēsības hidrantu aku vākus krāso sarkanā krāsā (piemēram, RAL-3001), atbilstoši LBN 222-15 "Ūdensapgādes būves" 156. punktam.

NR	SAGT	SASK	APST	IZMAIŅU IEMESLS	DATUMS
3					
2					
1	IB	MZ	AV	Izmēra līnija	07/2025
0	IB	MZ	AV	Sākotnējā versija	12/2024

RĪGAS ŪDENS

DOKUMENTA TIPS: CENTRALIZĒTĀS ŪDENSAPGĀDES SISTĒMAS TIPVEIDA TEHNISKIE RISINĀJUMI

VIRSRAKSTS. PAPILDVIRSRAKSTS: Peldoša pārsedze pazemes ugunsdzēsības hidrantam uz ceļiem bez cietā seguma

RASĒJUMA NR.: TTR-UT-065a

MĒROGS: BEZ MĒROGA

IZMAIŅU INDEKSS: V/2.1

IZDOŠANAS DATUMS: 07/2025

MARKA: UKT

REVĪZIJA: 1

FIKSĒTA PĀRSEDZE PAZEMES UGUNSDZĒSĪBAS HIDRANTAM ZAĻAJĀ ZONĀ
GRIEZUMS 1-1

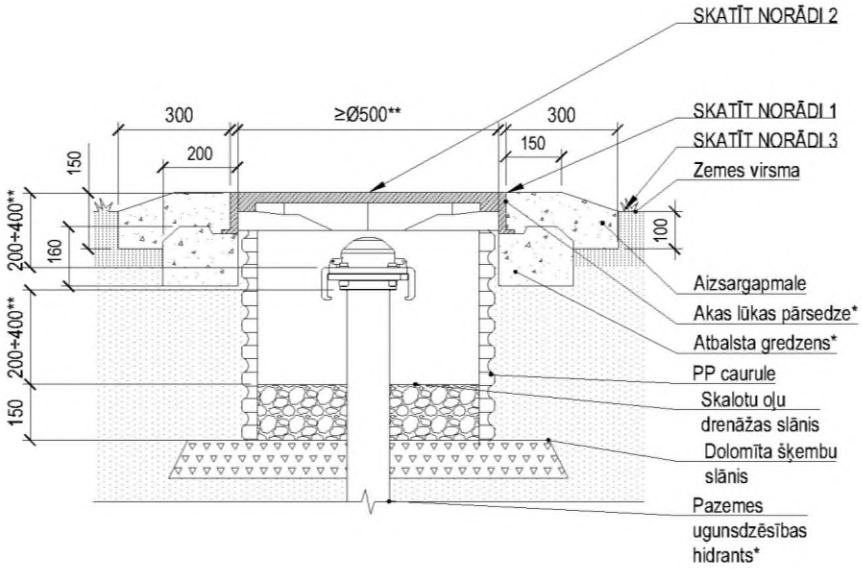

AKAS LŪKAS PĀRSEDZE
PLĀNS
(segums nav parādīts)

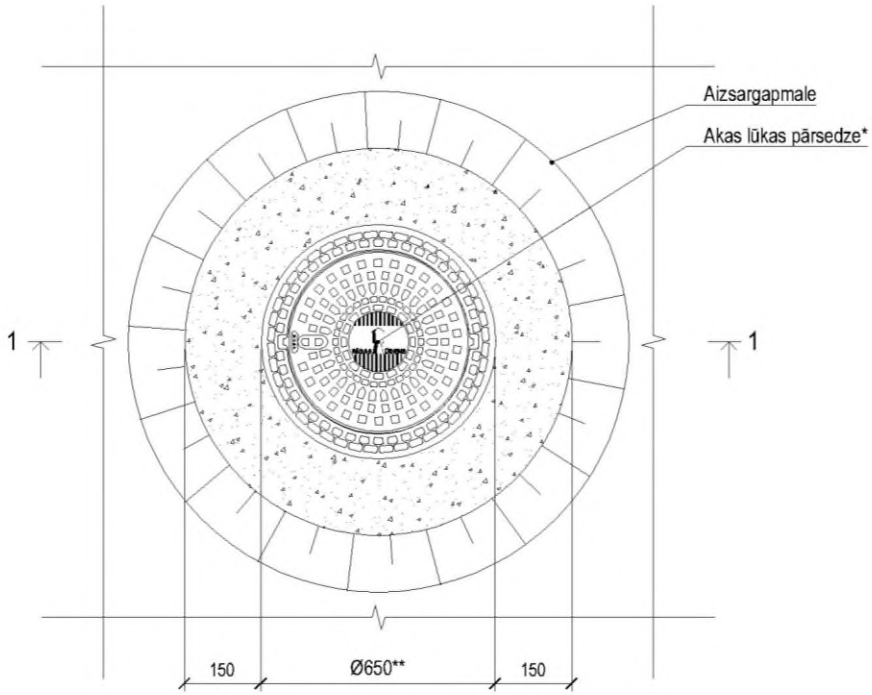

Norādes:
1. Uzstādīšana zaļajā zonā atbilstoši LBN 222-15 "Ūdensapgādes būves" 156. un 219. punktiem.
2. Akas lūkas pārsedze atbilstoši zemes virsmas segumam un slodzei uz tās, vadoties pēc standarta LVS EN 124.
3. Seguma atjaunošana atbilstoši RD saistošo noteikumu Nr. RD-23-217-sn "Par Rīgas valstspilsētas pašvaldības īpašumā esošo ceļu pārvaldību" 1. pielikumā norādītajām ielas kategorijām, vadoties pēc transporta būvju seguma konstrukcijām.

Piezīmes:
1. Visi izmēri milimetros.

*- atbilstoši SIA "Rīgas ūdens" prasībām par būvizstrādājumiem un būvēm, kā arī ražotāja noteiktajiem izmēriem, komplektācijai un izbūves instrukcijām;

**- atbilstoši LVS 187 "Ugunsdzēsības hidrantu nacionālās prasības".

Izbūves prasības:
1. Fiksēta tipa lūku pārsedzes ir paredzētas uzstādīšanai uz nesaistītu minerālmateriālu seguma brauktuvēm, bruģa segumā un zaļajās zonās.
2. Ugunsdzēsības hidranta izplūdes caurules augšas dziļumu hidranta lūkas pārsedzē jābūt robežās no min 0,2 m līdz maks. 0,4 m.
3. Lūkas pārsedzē, 0,15 m zem hidranta izplūdes caurules augšas ap hidranta apvalku jāierīko vismaz 0,15 m augstu skalotu oļu slānis ar frakciju 8 - 16 mm
4. Lūku pārsedzes virsmai zaļajās zonās jābūt 50-70mm virs seguma.
5. Ugunsdzēsības hidrantu aku vākus krāso sarkanā krāsā (piemēram, RAL-3001), atbilstoši LBN 222-15 "Ūdensapgādes būves" 156.punktam.
6. Dzelzsbetona gredzens atbilstoš LVS EN 1917.

NR	SAGT	SASK	APST	IZMAIŅU IEMESLS	DATUMS
3					
2					
1	IB	MZ	AV	Izmēra līnija	07/2025
0	IB	MZ	AV	Sākotnējā versija	12/2024

RĪGAS ŪDENS

DOKUMENTA TIPS: CENTRALIZĒTĀS ŪDENSAPGĀDES SISTĒMAS TIPVEIDA TEHNISKIE RISINĀJUMI

VIRSRAKSTS. PAPILDVIRSRAKSTS: Fiksēta pārsedze pazemes ugunsdzēsības hidrantam zaļajā zonā

RASĒJUMA NR.: TTR-UT-066

MĒROGS: BEZ MĒROGA | IZMAIŅU INDEKSS: V/2.1

IZDOŠANAS DATUMS: 07/2025 | MARKA: UKT | REVĪZIJA: 1

PELDOŠA PĀRSEDZE PAZEMES UGUNSDZĒSĪBAS HIDRANTAM

ZAĻAJĀ ZONĀ

GRIEZUMS 1-1

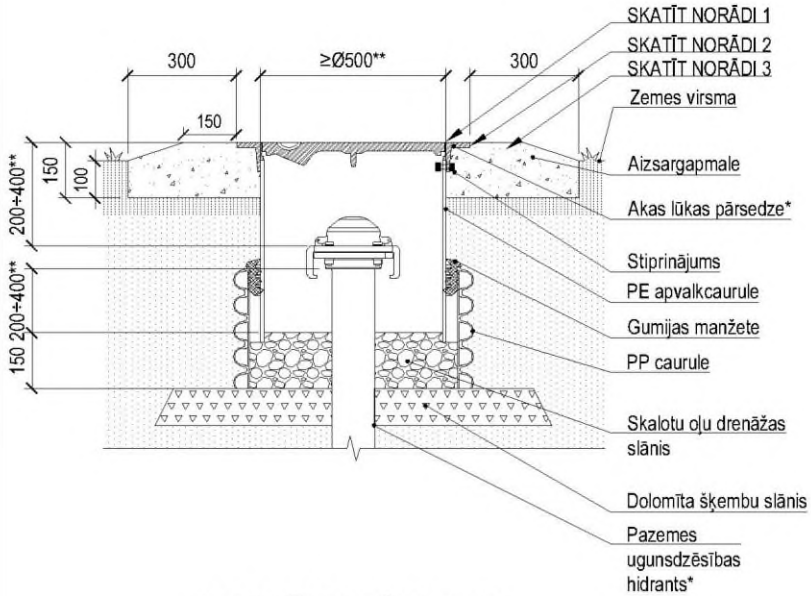

AKAS LŪKAS PĀRSEDZE

PLĀNS

(segums nav parādīts)

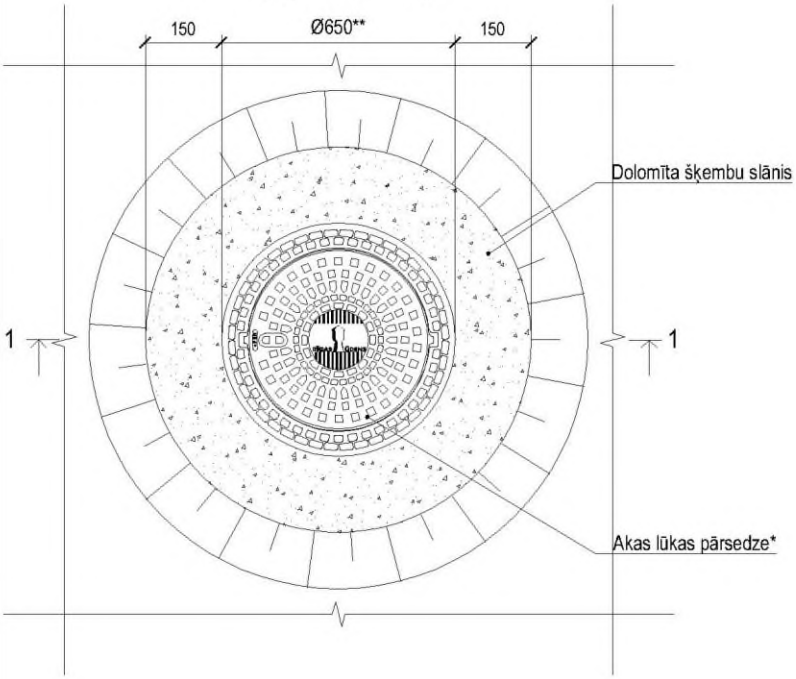

Norādes:

1. Uzstādīšana zaļajā zonā atbilstoši LBN 222-15 "Ūdensapgādes būves" 156. un 219. punktiem.
2. Akas lūkas pārsedze atbilstoši zemes virsmas segumam un slodzei uz tās, vadoties pēc standarta LVS EN 124.
3. Seguma atjaunošana atbilstoši RD saistošo noteikumu Nr. RD-23-217-sn "Par Rīgas valstspilsētas pašvaldības īpašumā esošo ceļu pārvaldību" 1. pielikumā norādītajām ielas kategorijām, vadoties pēc transporta būvju seguma konstrukcijām.

Piezīmes:

1. Visi izmēri milimetros.

*- atbilstoši SIA "Rīgas ūdens" prasībām par būvizstrādājumiem un būvēm, kā arī ražotāja noteiktajiem izmēriem, komplektācijai un izbūves instrukcijām;

**- atbilstoši LVS 187 "Ugunsdzēsības hidrantu nacionālās prasības".

Izbūves prasības:

1. Lūku pārsedzes virsmai zaļajās zonās jābūt 50-70mm virs seguma.
2. Hidranta akas lūkas pārsedzes rāmis stiprināms pie PE apvalkcaurules ar garumu vismaz 1 m un diametru ne mazāku 500 mm, kas ar blīvgumiju sēdināma uz atbilstoša izmēra PP (vismaz ar diametru DN/OD 630 mm un garumu 1 m) apvalkcaurules. Apvalkcauruļu garumu regulēt pēc hidranta konstrukcijas augstuma tā, lai netraucētu ierīkot hidranta drenāžu.
3. PE apvalkcaurulē 0,15 m zem hidranta izplūdes caurules augšas ap hidranta apvalku jāierīko vismaz 0,15 m augstu skalotu oļu slānis ar frakciju 8-16 mm.
4. Ugunsdzēsības hidrantu aku vākus krāso sarkanā krāsā (piemēram, RAL-3001), atbilstoši LBN 222-15 "Ūdensapgādes būves" 156.punktam.

NR	SAGT	SASK	APST	IZMAIŅU IEMESLS	DATUMS
3					
2					
1	IB	MZ	AV	Izmēra līnija	07/2025
0	IB	MZ	AV	Sākotnējā versija	12/2024

RĪGAS ŪDENS

DOKUMENTA TIPS: CENTRALIZĒTĀS ŪDENSAPGĀDES SISTĒMAS TIPVEIDA TEHNISKIE RISINĀJUMI

VIRSRAKSTS. PAPILDVIRSRAKSTS.: Peldoša pārsedze pazemes ugunsdzēsības hidrantam zaļajā zonā

RASĒJUMA NR.: TTR-UT-066a

MĒROGS: BEZ MĒROGA

IZMAIŅU INDEKSS: V/2.1

IZDOŠANAS DATUMS: 07/2025

MARKA: UKT

REVĪZIJA: 1

BRĪDINĀJUMA APRĪKOJUMA IZVIETOJUMS DZELZSBETONA KUM SKATAKĀM

GRIEZUMS 1-1

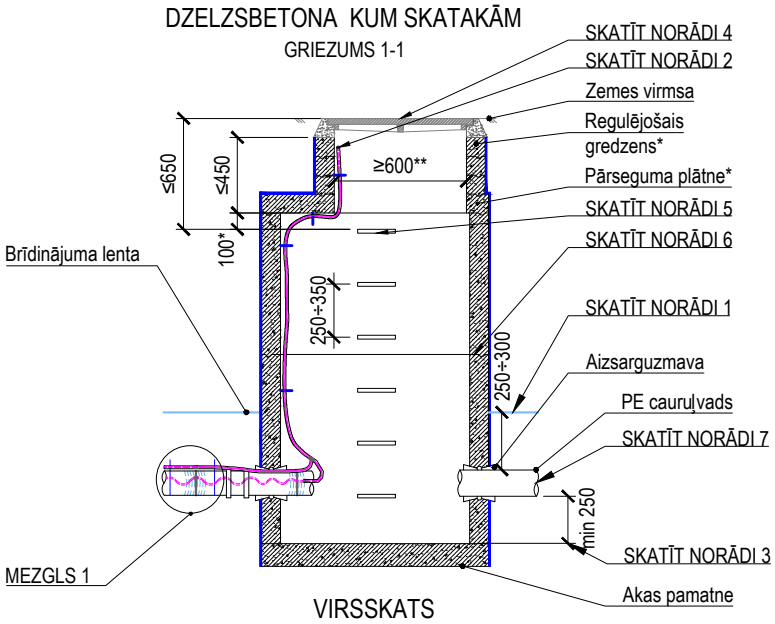

VIRSSKATS

(akas lūkas pārsedze, pārseguma plātne un regulējošie gredzeni nav parādīti)

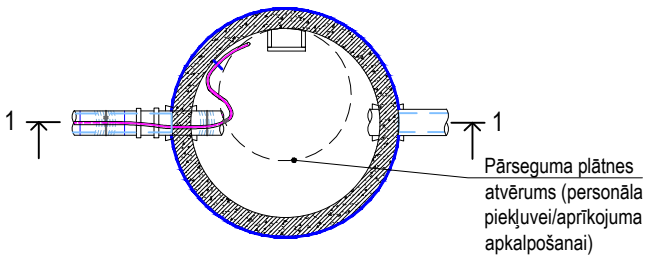

MEZGLS 1

(signāllentas/signālvada stiprināšana)

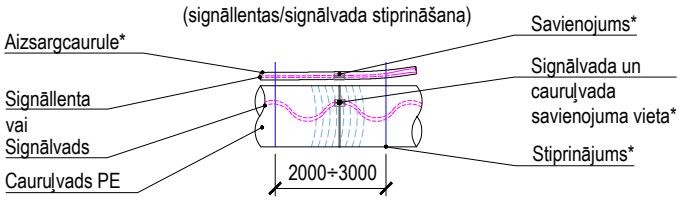

BRĪDINĀJUMA APRĪKOJUMA IZVIETOJUMS POLIMĒRMATERIĀLA KUM SKATAKĀM

GRIEZUMS 2-2

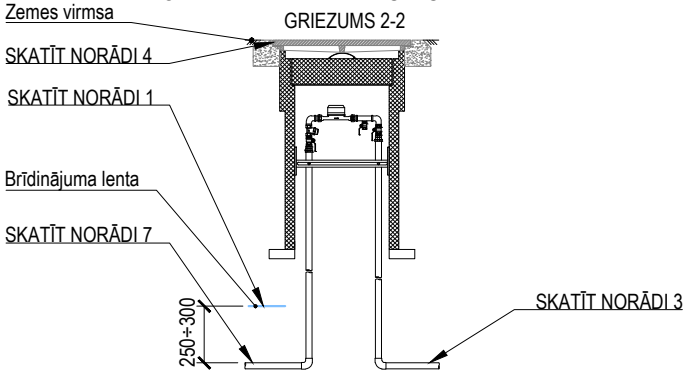

VIRSSKATS

(akas lūkas pārsedze, siltināts vāks nav parādīti)

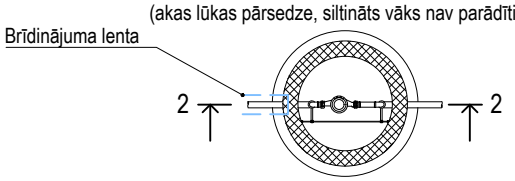

Norādes:

1. Brīdinājuma aprīkojuma izvietošanu paredzēt pakalpojumu sniedzējam piederošai centralizētai ūdensapgādes sistēmai, atbilstoši piederības robežām, kas noteiktas RD saistošo noteikumu Nr. 17 "Rīgas pilsētas centralizētās ūdensapgādes un kanalizācijas sistēmas ekspluatācijas, lietošanas un aizsardzības saistošie noteikumi" 3. punktam.
2. Atbilstoši SIA "Rīgas ūdens" prasības brīdinājuma aprīkojuma izvietojumam ūdensapgādes un kanalizācijas cauruļvadu izbūvē.
3. Izmēri atbilstoši LBN 222-15 "Ūdensapgādes būves".
4. Akas lūkas pārsedze atbilstoši zemes virsmas segumam un slodzei uz tās, vadoties pēc standarta LVS EN 124 klasifikācijas, piemēram:
   4.1.SIA "Rīgas ūdens" piederībā esošā:
   - Akas lūku pārsedze 124-2-D400-2/2-CO** (pārsedze (2/2): vāks-ķets/rāmis-ķets, CO lūkas atvērums ≥600 mm);
   - Akas lūku pārsedze 124-2-E600-2/2-CO**;
   - Akas lūku pārsedze 124-2-F900-2/2-CO**;

   4.1.Ne SIA "Rīgas ūdens" piederībā esošā:
   - Akas lūkas pārsedze 124-2-D400-2/2-CO** (pārsedze (2/2): vāks-ķets/rāmis-ķets, CO lūkas atvērums ≥600 mm);
   - Akas lūkas pārsedze 124-2-C250-2/2-CO** (pārsedze (2/2): vāks-ķets/rāmis-ķets, CO lūkas atvērums ≥600 mm);
   - Akas lūkas pārsedze 124-6-C250-6/2-CO** (pārsedze (6/2): vāks-polimērmateriāls/rāmis ķets, CO lūkas atvērums ≥600 mm);
   - Akas lūkas pārsedze 124-6-B125-6/6-CO** (pārsedze (6/6): vāks-polimērmateriāls/rāmis polimērmateriāls, CO lūkas atvērums ≥600 mm).
5. Stacionārās kāpnes atbilstoši standartu LVS EN 14396 vai LVS EN 13101 akas kāpšļi atbilstoši LVS EN 1917 prasībām.
6. Blīvējums atbilstoši LVS EN 1917 un LVS EN 681 prasībām.
7. Atbilstoši SIA "Rīgas ūdens" prasības PE ūdensvada caurulēm no DN/OD 110 mm un lielākām, SIA "Rīgas ūdens" prasības PE ūdensvada caurulēm līdz DN/OD90 mm un SIA "Rīgas ūdens" prasības PE ūdensvada caurulēm līdz DN/OD90 mm ar aizsargslāni.

Piezīme:

1. Visi izmēri milimetros.
2. Signālvada aizsargcaurule atbilstoši LVS EN 61386.
3. Ekspluatācijas darbu veikšanai paredzēt signālvada gala garumu vismaz 500 mm.

*- atbilstoši ražotāja izmēriem, komplektācijai un izbūves instrukcijām;

**- personāla piekļuvei un aprīkojuma apkalpošanai LVS EN 476, LVS EN 1917, LVS EN 124.

NR	SAGT	SASK	APST	IZMAIŅU IEMESLS	DATUMS
3	IB	MZ	AV	Teksta redakcija	10/2025
2	IB	MZ	AV	Izmēra līnija	07/2025
1	IB	MZ	AV	Teksta redakcija	12/2024
0	IB	AV	GK	Sākotnējā versija	11/2020

RĪGAS ŪDENS

DOKUMENTA TIPS: CENTRALIZĒTĀS ŪDENSAPGĀDES SISTĒMAS TIPVEIDA TEHNISKIE RISINĀJUMI

VIRSRAKSTS. PAPILDVIRSRAKSTS.: Brīdinājuma aprīkojuma izvietojums dzelzsbetona un polimērmateriāla KUM skatakām

RASĒJUMA NR.: TTR-UT-070

MĒROGS: BEZ MĒROGA

IZMAIŅU INDEKSS: V/2.1

IZDOŠANAS DATUMS: 10/2025

MARKA: UKT

REVĪZIJA: 3

KOMERCUZSKAITES MĒRAPARĀTA MEZGLS AKĀ
GRIEZUMS 1-1

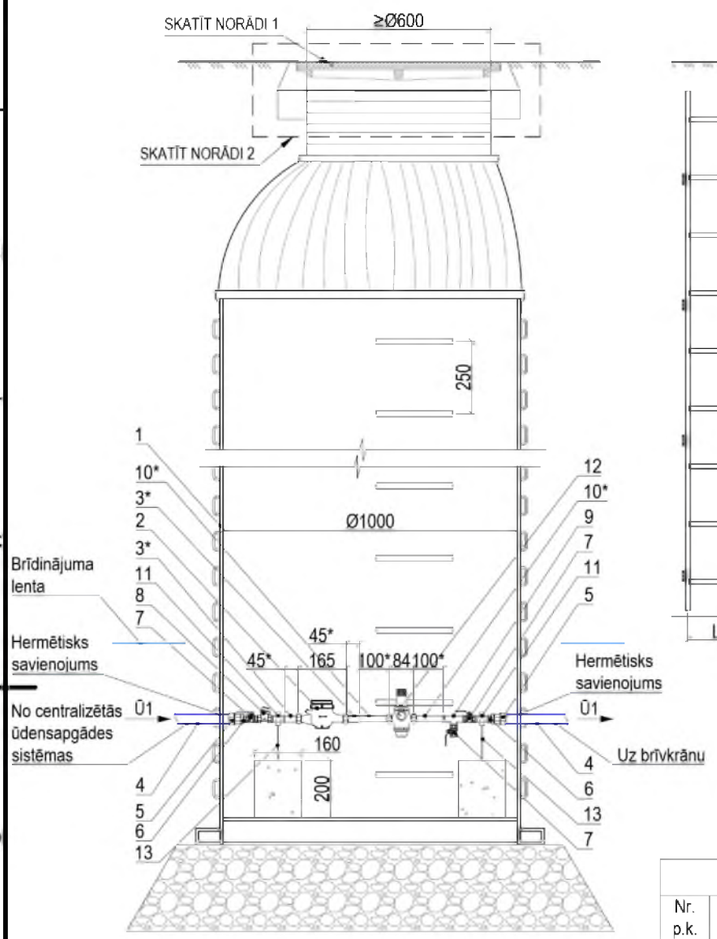

KĀPNES
Atbilstoši LVS EN 14396 prasībam

Apzīmējumi:
L1 - attālums starp pakāpieniem 250÷300 mm
L2 - pakāpiena platums 250 mm
L3 - (nav parādīts) - pakāpiena attālums no skatakas sienas virsmai 150 mm
L4 - attālums starp kāpņu stiprinājumiem ≤3000 mm
L5 - attālums no zemes virmsas līdz pirmajam pakāpienam 250÷300 mm
L6 - attālums no skatakas apakšas līdz pēdējam pakāpienam ≤250 mm

BRĪVKRĀNS
GRIEZUMS 2-2

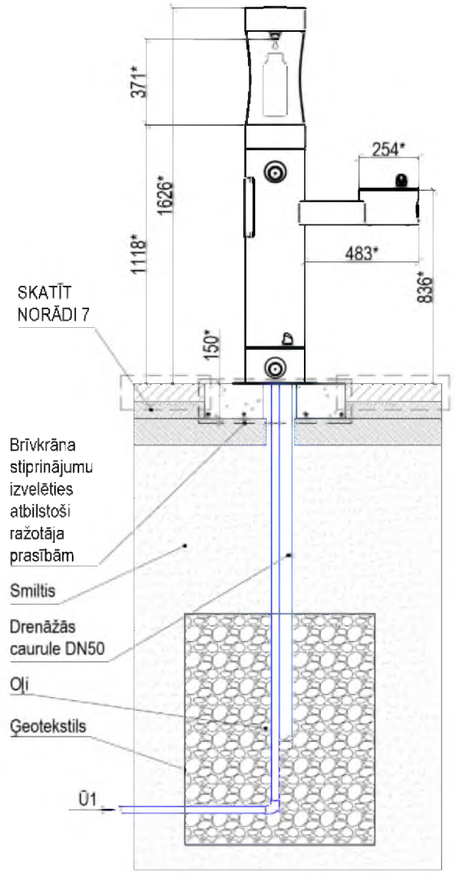

VIRSSKATS
(akas lūkas pārsedze nav parādīta)

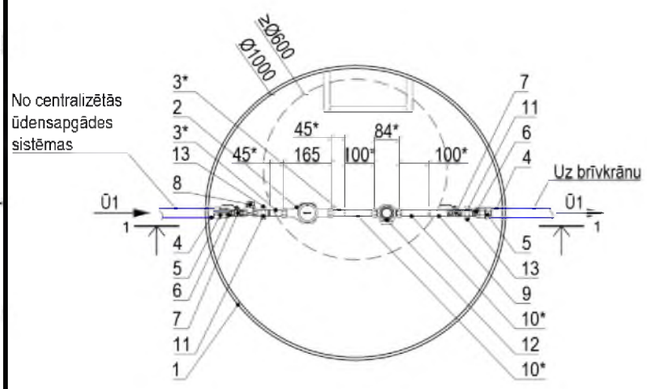

VIRSSKATS

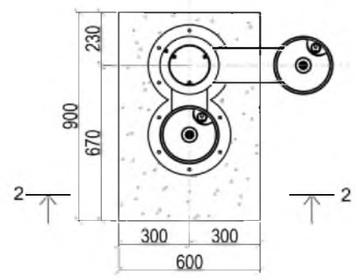

Materiālu tabula

Nr. p.k.	Nosaukums
1	PE aka rūpnieciski izgatavota ar vāku un pamatni
2	Komercuzskaites mēraparāts (ūdens patēriņa skaitītājs) DN15 l=165* mm **KUM iepērk un uzstāda SIA "Rīgas ūdens"**
3	Pieslēguzgrieznis MET DN15*
4	Caurule PE OD32 PN10
5	Kompresijas uzmava ar pāreju MET DN25/OD32 PN10
6	Pāreja MET DN25/DN15
7	Lodveida ventilis MET DN15
8	Mehāniskais ūdens filtrs MET DN15 (plombējams)
9	Trejgabals MET DN15
10	Īscaurule MET DN15*
11	Vītnes pagarinājums MET DN15 PN10
12	Spiediena reduktors ar manometru DN15 HERZ 2682 vai ekvivalents
13	Projektējamie stiprinājumi
14	Betona pamats

Norādes:
1. Akas lūkas pārsedze atbilstoši zemes virsmas segumam un slodzei uz tās, vadoties pēc standarta LVS EN 124 klasifikācijas, piemēram:
   - Akas lūkas pārsedze 124-2-D400-2/2-CO*
     (pārsedze (2/2): vāks-ķets/rāmis-ķets, CO lūkas atvērums ≥600mm);
   - Akas lūkas pārsedze 124-2-C250-2/2-CO*
     (pārsedze (2/2): vāks-ķets/rāmis-ķets, CO lūkas atvērums ≥600mm);
   - Akas lūkas pārsedze 124-6-C250-6/2-CO*
     (pārsedze (6/2): vāks-polimērmateriāls/rāmis ķets, CO lūkas atvērums ≥600mm);
   - Akas lūkas pārsedze 124-6-B125-6/6-CO*
     (pārsedze (6/6): vāks-polimērmateriāls/rāmis polimērmateriāls, CO lūkas atvērums ≥600mm)
2. Akas augšējās daļas izbūves risinājumā norādāma pielietojamā akas lūkas pārsedze un aprīkojums atbilstoši segumam pēc ražotāja izmēriem, komplektācijai un izbūves instrukcijām.
3. KUM mezgla ierīkošanu veic, ievērojot:
   3.1. "Ūdenssaimniecības pakalpojuma likuma" 1. panta 6. un 7. punktu,, ka KUM ir pakalpojumu sniedzēja īpašumā esošs ūdens daudzuma skaitītājs, kas uzstādīts KUM mezglā un tiek izmantots norēķinu veikšanai par sniegtajiem ūdenssaimniecības pakalpojumiem, bet KUM mezgls ir pakalpojumu lietotāja īpašumā esoša ūdenssaimniecības sistēmas daļa (cauruļvadu, noslēgarmatūras un citu veidgabalu sistēma), kas paredzēta KUM uzstādīšanai un izbūvēta atbilstoši izsniegtiem pakalpojuma sniedzēja noteikumiem 9. panta pirmās daļas 5. punktu,ka par saviem līdzekļiem pakalpojumu sniedzējs nodrošina KUM uzstādīšanu vai nomaiņu un veic sniegto pakalpojumu uzskaiti un 10. panta pirmās daļas 1. un 2. punktu ka pakalpojuma saņēmējs nodrošina KUM mezgla izbūvi KUM uzstādīšanai vai nomaiņai, un nodrošina netraucētu pieeju KUM mezglam, lai varētu veikt tehniski nepieciešamās darbības ar KUM, kā arī aizsargā KUM mezglu un KUM no bojājumiem;
   3.2. "Ūdenssaimniecības pakalpojumu likums" 1. panta 7.[1] punktu. ka KUM mezglā pirms KUM uzstāda mehānisko ūdens filtru;
   3.3. MK noteikumu Nr. 174 "Noteikumi par sabiedrisko ūdenssaimniecības pakalpojumu sniegšanu un lietošanu" 36. punktu. ka pakalpojuma lietotājs aizsargā KUM mezglu no tehniskiem bojājumiem, applūdināšanas vai sasalšanas un ir atbildīgs par KUM saglabāšanu. Ja KUM tiek nozagts vai sabojāts, pakalpojuma lietotājs par to nekavējoties ziņo pakalpojuma sniedzējam;
   3.4. SIA "Rīgas ūdens" prasības komercuzskaites mēraparātiem (mehāniskie, elektromagnētiskie);
   3.5. Komercuzskaites mēraparāta ražotāja noteiktās izbūves prasības, kas obligāti neparedz noteikta garuma cauruļvadu taisnos posmus, precīzas ūdens uzskaites nodrošināšanai.
4. Skataka atbilstoši LVS EN 13598-2 prasībām. Noblīvējamas akas un cauruļvadu savienojuma vietas.
5. Seguma atjaunošana atbilstoši Rīgas domes saistošo noteikumu Nr. RD-23-217-SN "Par Rīgas valstspilsētas pašvaldības īpašumā esošo celu pārvaldību" 1. pielikumā norādītajām ielas kategorijām, vadoties pēc transporta būvju segu konstrukcijām
6. Izvēlēties brīvkrāna stiprinājumus saskaņā ar ražotāja specifikācijām.
7. Seguma izvēle atbilstoši pasūtītāja norādītajām specifikācijām.
8. Ūdensvada pieslēguma vietā paredzēt uzstādīt pievada noslēgarmatūru, lai nepieciešamības gadījumā varētu veikt ūdensvada atslēgšanu.

Piezīmes:

* - atbilstoši ražotāja izmēriem un komplektācijai.

1. Visi izmēri milimetros.
2. Tehniskais tipveida risinājums attiecināms uz SIA "Rīgas ūdens" izvēlētiem vai ekvivalentiem ūdens patēriņa skaitītājiem, kuriem ražotājs noteicis, ka taisnie posmi nav nepieciešami.
3. Sistēmā pēc KUM nodrošināt vienvirziena vārsta izvietošanu, ja paredzama atpakaļplūsma.
4. Jāaredz brīvkrānu sagatavošana
   4.1. gada aukstās sezonas sakumā:
   - atslēdzot ūdens padevi,
   - iztukšojot sistēmu,
   - atbilstoši ražotāju norādījumiem, iepakojot tos īpašos pārvalkos (ja ražotājs tādu ir paredzējis), lai izvairītos no iespējamiem bojājumiem demontāžas un pārvietošanas laikā.

   4.2. gada siltās sezonās sakumā:
   - atbilstoši ražotāju norādījumiem noņemot pārvalkus (ja ražotājs tādu ir paredzējis),
   - pievienojot ūdens padevi,
   - veicot tā darbspējas pārbaudi,
   - veicot pievada skalošanu (bakterioloģiskā piesārņojuma novēršanai).
5. Apzīmējumi un saīsinājumi atbilstoši SIA Rīgas ūdens rekomendācijām.
6. Brīdinājuma aprīkojumu izvietojums atbilstoši SIA "Rīgas ūdens" prasības brīdinājuma aprīkojuma izvietojumam ūdensapgādes un kanalizācijas cauruļvadu izbūvē" un piederības robežām skatīt TTR-UT-001.

NR	SAGT	SASK	APST	IZMAIŅU IEMESLS	DATUMS
3					
2					
1	IB	MZ	AV	Meh. Dd. filtra termiņa maiņa	07/2025
0	IB	MZ	AV	Sākotnējā versija	12/2024

RĪGAS ŪDENS

DOKUMENTA TIPS: CENTRALIZĒTĀS ŪDENSAPGĀDES SISTĒMAS TIPVEIDA TEHNISKIE RISINĀJUMI

VIRSRAKSTS. PAPILDVIRSRAKSTS.: Brīvkrāns un tā komercuzskaites mēraparāta mezgls skatakā

RASĒJUMA NR.: TTR-UT-071

MĒROGS:

IZMAIŅU INDEKSS: V/2.1

IZDOŠANAS DATUMS: 07/2025

MARKA: UKT

REVĪZIJA: 1

A3

NORĀDES ZĪME "AIZBĪDNIS"

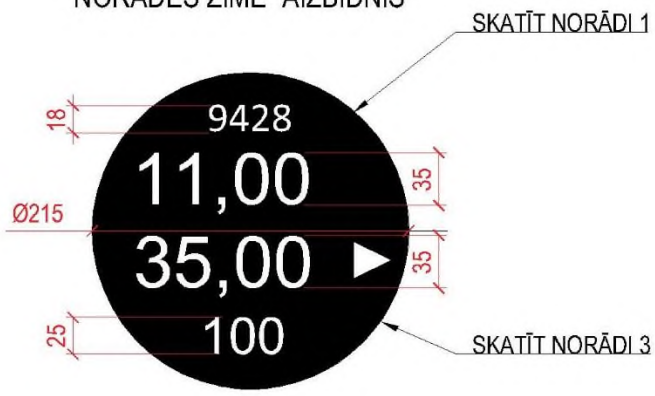

NORADES ZĪMES "AIZBĪDNIS" IZVIETOJUMS UZ STABIŅA

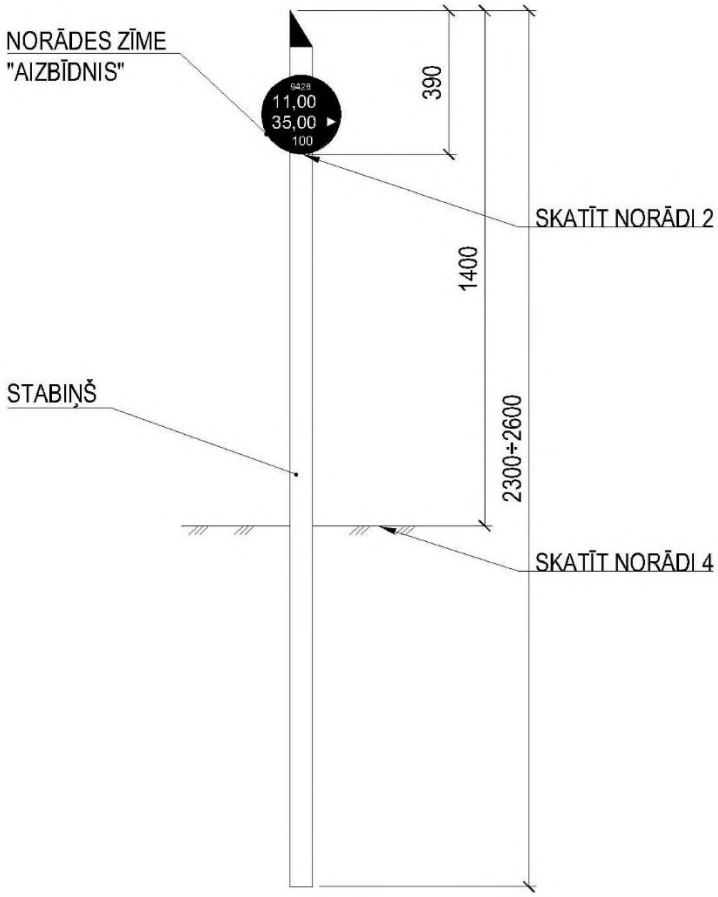

Norādes:

1. Armatūras norādes zīmes paredzētas pakalpojuma sniedzēja uzturēšanas darbu veikšanai atbilstoši RD saistošo noteikumu Nr. 17 "Rīgas valstspilsētas centralizētās ūdensapgādes un kanalizācijas sistēmas ekspluatācijas, lietošanas un aizsardzības saistošie noteikumi" 52.8. punktam.
2. Attēlojamā informācija uz norādes zīmes "Aizbīdnis" un izvietojums saskaņojami ar SIA "Rīgas ūdens".
3. Zīmi "Aizbīdnis" izgatavo:
   - Ar diametru 210 mm no 1,5 mm bieza cinkotā metāla plāksnes vai ekvivalenta materiāla, kas ir izturīgs pret mehānisku iedarbību kā arī darba vides un klimatiskajiem laikapstākļiem;
   - Pārklājot ar atstarojošu melnu 3m „scotchlite reflective sheeting" līmplēvi un uz tās baltu "pentaprim" apdruku attēlojot:
     - Aizbīdņa numuru, zīmes augšējā daļā (arial fontā) ar burtu augstumu 18 mm;
     - attālumu, no plāksnītes atrašanās vietas līdz aizbīdnim, izteiktu metros, zīmes vidējā daļā (arial fontā) ar burtu augstumu 35 mm un virziena norādes bultiņu, kā piemēram:
       "5,00 ← " Metri pa kreisi no plāksnītes izvietojuma vietas;
       "5,00 → " Metri pa labi no plāksnītes izvietojuma vietas;
       "5,00 ↑ " Metri aiz plāksnītes izvietojuma vietas;
       "5,00 " Metri pirms plāksnītes izvietojuma vietas.
     - Aizbīdņa nominālo diametru milimetros plāksnītes (augšējā daļā (arial fontā) ar burtu augstumu 25 mm.
4. Ja zīmi nav iespējams izvietot uz būvju sienas vai žoga redzamā vietā un atbilstoši RD saistošo noteikumu Nr 17 "Rīgas valstspilsētas centralizētās ūdensapgādes un kanalizācijas sistēmas ekspluatācijas, lietošanas un aizsardzības saistošie noteikumi" 84.punktam, tad to uzstāda uz stabiņa:
   - 4.1. Zīmi "Aizbīdnis" var izvieto uz atsevišķa stabiņa - cinkota caurule ar Ø60 mm, ko ierok zemē tā, kam 1,4 metri stabiņa atrodas virs zemes;
   - 4.2. Zīmi uz stabiņa zaļajā zonā uzstāda pēc iespējas tiešā aizbīdņa tuvumā.

Piezīmes:

1. Visi izmēri milimetros (mm), ja nav norādīts citādāk.
2. Ja vides iedarbības vai citu apstākļu dēļ zīme zaudējusi krāsojumu, saprotamību, nozīmi vai bojāta vairāk par 10 procentiem, to atjauno.

NR	SAGT	SASK	APST	IZMAIŅU IEMESLS	DATUMS
3					
2					
1	IB	MZ	AV	Izmēra līnija	07/2025
0	IB	AV	GK	Sākotnējā versija	11/2020

RĪGAS ŪDENS

DOKUMENTA TIPS: CENTRALIZĒTĀS ŪDENSAPGĀDES SISTĒMAS TIPVEIDA TEHNISKIE RISINĀJUMI

VIRSRAKSTS. PAPILDVIRSRAKSTS.: Norādes zīmes "Aizbīdnis" izvietojums uz stabiņa

RASĒJUMA NR.: TTR-UT-080

MĒROGS	IZMAIŅU INDEKSS	
BEZ MĒROGA	V/2.1	
IZDOŠANAS DATUMS	MARKA	REVĪZIJA
07/2025	UKT	1

ZĪME "ŪDENS UGUNSDZĒSĪBAS HIDRANTS"

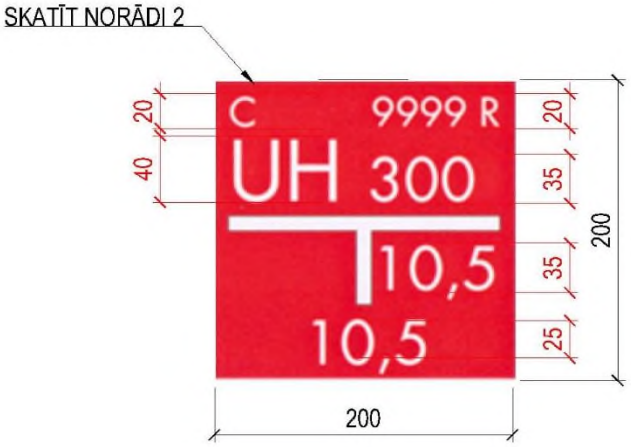

Norādes:

1. MK noteikumu Nr. 238 "Ugunsdrošības noteikumi" 1. pielikuma 3.3. punkta zīmei "Ūdens ugunsdzēsības hidrants" jābūt gaismu atstarojošai, atbilstoši 196.3. punkta prasībām, kā arī jāatbilst 197., 198., 199., 201.3.., 212., 216. punktu prasībām.
2. Zīme "Ūdens ugunsdzēsības hidrants" sagatavojama, pēc SIA "Rīgas ūdens" sniegtās informācijas:
   - C vai S - cilpveida vai strupzara ūdensvads (burtu augstums- 20 mm);
   - 9999 - hidranta numurs (ciparu augstums-20 mm);
   - R - hidranta tips (burtu augstums-20 mm);
   - VZT - virszemes tipa teleskopiskais;
   - R - "Rīgas" pazemes tipa;
   - T - "Tallinas" pazemes tipa;
   - M - "Maskavas tipa" pazemes;
   - EX - "EXPO" pazemes tipa;
   - 300 - ūdensvada diametrs milimetros (ciparu augstums 30 mm);
   - 10,5 - attālums no zīmes līdz hidrantam metros (ciparu augstums-30 mm);
   - UH - ūdens ugunsdzēsības hidrants (burtu augstums-40 mm).
3. Ja zīmi nav iespējams izvietot uz būvju sienas vai žoga redzamā vietā un augstumā atbilstoši RD saistošo noteikumu Nr 17 "Rīgas valstspilsētas centralizētās ūdensapgādes un kanalizācijas sistēmas ekspluatācijas, lietošanas un aizsardzības saistošie noteikumi" 84.punktam, tad to uzstāda uz stabiņa:
   - 3.1. Zīmi "Ūdens ugunsdzēsības hidrants" izvieto uz atsevišķa stabiņa cinkota caurule Ø60 mm, ko ierok zemē tā, ka 1,4 metri stabiņa atrodas virs zemes, ko iepriekš saskaņo ar SIA "Rīgas ūdens";
   - 3.2. Zīmi uz stabiņa zaļajā zonā uzstāda pēc iespējas tiešā hidranta tuvumā.

ZĪMES "ŪDENS UGUNSDZĒSĪBAS HIDRANTS" IZVIETOJUMS UZ STABIŅA

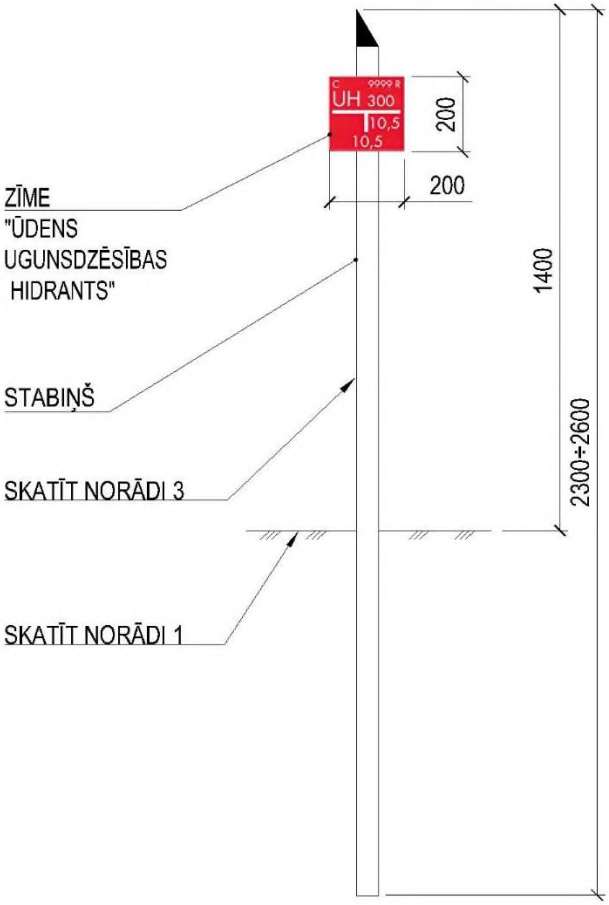

Piezīmes:

1. Visi izmēri milimetros (mm), ja nav norādīts citādāk.
2. Ja vides iedarbības vai citu apstākļu dēļ zīme zaudējusi krāsojumu, saprotamību, nozīmi vai bojāta vairāk par 10 procentiem, to atjauno.
3. Pakalpojumu sniedzējam ir tiesības veikt uzturēšanas darbus, atbilstoši RD saistošiem noteikumiem Nr. 17 "Rīgas valstpilsētas centralizētās ūdensapgādes un kanalizācijas sistēmas ekspluatācijas, lietošanas un aizsardzības saistošie noteikumi".

NR	SAGT	SASK	APST	IZMAIŅU IEMESLS	DATUMS
3	IB	MZ	AV	Izmēra līnija	07/2025
2	IB	MZ	AV	Teksta redakcija	12/2024
1	IB	MZ	AV	Stabiņa izmēri	12/2021
0	IB	AV	GK	Sākotnējā versija	11/2020

RĪGAS ŪDENS

DOKUMENTA TIPS: CENTRALIZĒTĀS ŪDENSAPGĀDES SISTĒMAS TIPVEIDA TEHNISKIE RISINĀJUMI

VIRSRAKSTS. PAPILDVIRSRAKSTS.: Zīmes "Ugunsdzēsības hidrants" izvietojums uz stabiņa

RASĒJUMA NR.: TTR-UT-081

MĒROGS: BEZ MĒROGA

IZMAIŅU INDEKSS: V/2.1

IZDOŠANAS DATUMS: 07/2025

MARKA: UKT

REVĪZIJA: 3

KOMERCUZSKAITES MĒRAPARĀTA MEZGLS (DN15) AR TAISNAJIEM POSMIEM RŪPNIECISKI IZGATAVOTĀ, SILTINĀTĀ HDPE Ø500 MM AKĀ

GRIEZUMS 1-1

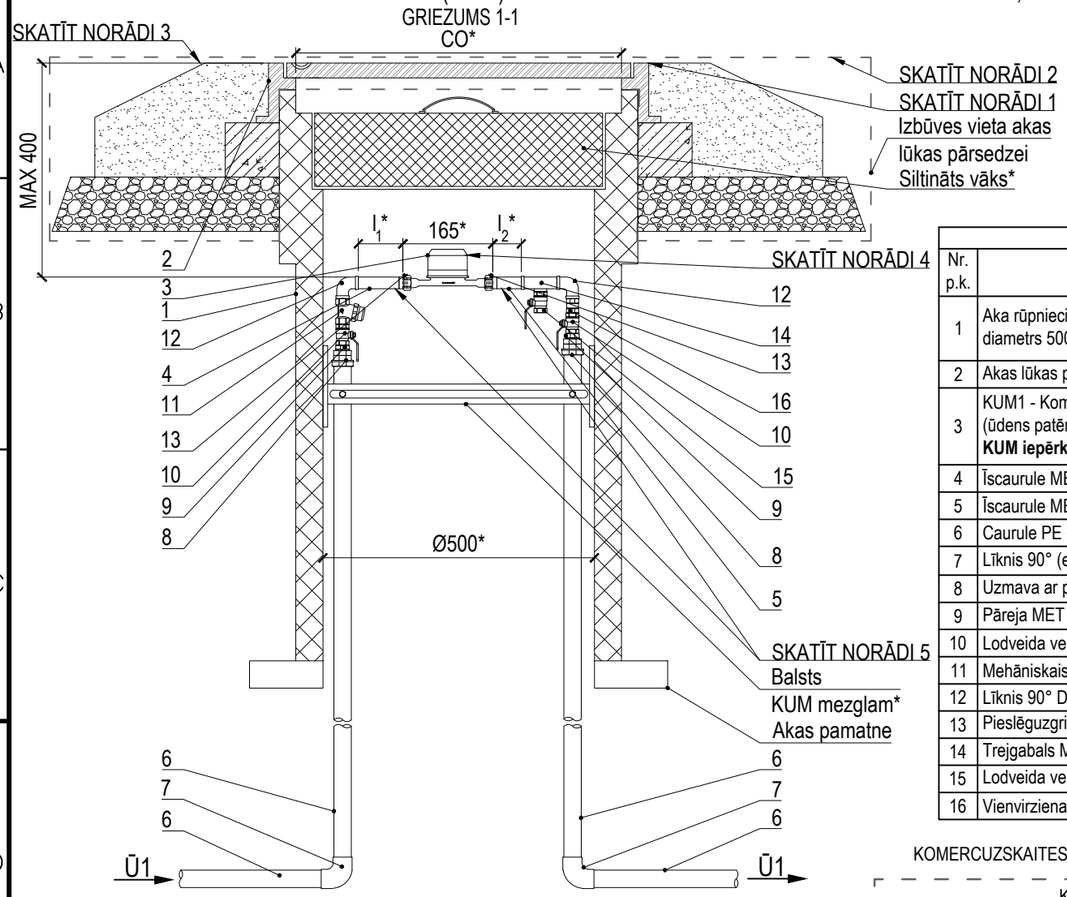

Materiālu tabula	
Nr. p.k.	Nosaukums
1	Aka rūpnieciski izgatavota ar vāku un pamatni (iekšējais diametrs 500 mm). Siltināta KUM mezgla zonā
2	Akas lūkas pārsedze* (sk. 1. NORĀDE)
3	KUM1 - Komercuzskaites mēraparāts (ūdens patēriņa skaitītājs) DN15 l=165 mm* **KUM iepērk un uzstāda SIA "Rīgas ūdens"**
4	Īscaurule MET DN15 l_1=5DN*
5	Īscaurule MET DN15 l_2=3DN*
6	Caurule PE OD32 PN10
7	Līknis 90° (elektrometināts savienojums) PE OD32
8	Uzmava ar pāreju PE/MET OD32/DN25
9	Pāreja MET DN25/DN15
10	Lodveida ventilis DN15
11	Mehāniskais ūdens filtrs MET DN15
12	Līknis 90° DN15
13	Pieslēguzgrieznis ar blīvi MET DN15
14	Trejgabals MET DN15
15	Lodveida ventilis MET DN15 (tukšošana)
16	Vienvirziena vārsts DN15

KOMERCUZSKAITES MĒRAPARĀTA MEZGLA SHĒMA

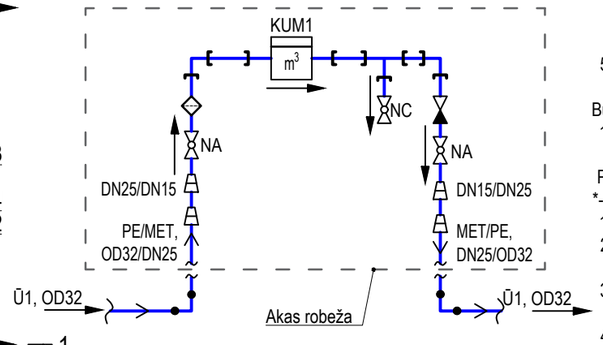

VIRSSKATS

(akas lūkas pārsedze, siltināts vāks nav parādīti)

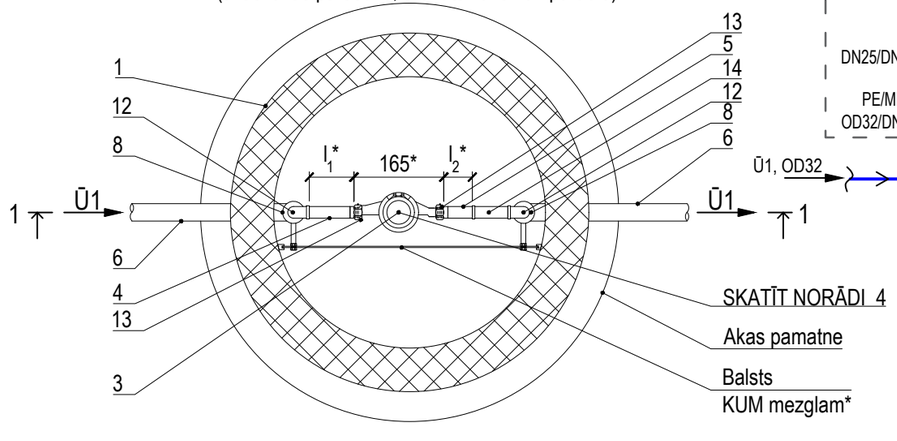

Norādes:

1. Akas lūkas pārsedzi paredz atbilstoši zemes virsmas segumam un slodzei uz tās, vadoties pēc standarta LVS EN 124 klasifikācijas, piemēram:
   - Akas lūkas pārsedze 124-2-D400-2/2-CO* (pārsedze (2/2): vāks-ķets/rāmis-ķets, CO lūkas atvērums ≥600 mm);
   - Akas lūkas pārsedze 124-2-C250-2/2-CO* (pārsedze (2/2): vāks-ķets/rāmis-ķets, CO lūkas atvērums ≥600 mm);
   - Akas lūkas pārsedze 124-6-C250-6/2-CO* (pārsedze (6/2): vāks-polimērmateriāls/rāmis ķets,CO lūkas atvērums ≥600 mm);
   - Akas lūkas pārsedze 124-6-B125-6/6-CO* (pārsedze (6/6): vāks-polimērmateriāls/rāmis polimērmateriāls, CO lūkas atvērums ≥600 mm).

   1.1. Akas lūkas pārsedzes izvietošanu paredzēt pēc iespējas zaļajā zonā vai braukšanas joslas vidū, ja akas izbūve paredzēta uz brauktuves.
2. Akas augšējās daļas izbūves risinājumā norādāma pielietojamā akas lūkas pārsedze un aprīkojums atbilstoši segumam, vadoties pēc ražotāja izmēriem, komplektācijas un izbūves instrukcijām.
3. Dziļums no akas vāka augstuma atzīmes līdz KUM, ne lielāks par 400 mm.
4. KUM mezgla ierīkošanu veic, ievērojot:

   4.1. "Ūdenssaimniecības pakalpojumu likums" 1. panta 6. un 7. punktu, ka KUM ir pakalpojumu sniedzēja īpašumā esošs ūdens daudzuma skaitītājs, kas uzstādīts KUM mezglā un tiek izmantots norēķinu veikšanai par sniegtajiem ūdenssaimniecības pakalpojumiem, bet KUM mezgls ir pakalpojumu lietotāja īpašumā esoša ūdenssaimniecības sistēmas daļa (cauruļvadu, noslēgarmatūras un citu veidgabalu sistēma), kas paredzēta KUM uzstādīšanai un izbūvēta atbilstoši izsniegtiem pakalpojuma sniedzēja noteikumiem 9. panta pirmās daļas 5. punktu, ka par saviem līdzekļiem pakalpojumu sniedzējs nodrošina KUM uzstādīšanu vai nomaiņu un veic sniegto pakalpojumu uzskaiti un 10. panta pirmās daļas 1. un 2. punktu, ka pakalpojuma saņēmējs nodrošina KUM mezgla izbūvi KUM uzstādīšanai vai nomaiņai, un nodrošina netraucētu pieeju KUM mezglam, lai varētu veikt tehniski nepieciešamās darbības ar KUM, kā arī aizsargā KUM mezglu un KUM no bojājumiem;

   4.2. "Ūdenssaimniecības pakalpojumu likums" 1. panta 7.[1] punktu, ka KUM mezglā pirms KUM uzstāda mehānisko ūdens filtru;

   4.3. MK noteikumu Nr. 174 "Noteikumi par sabiedrisko ūdenssaimniecības pakalpojumu sniegšanu un lietošanu" 36. punktu, ka pakalpojuma lietotājs aizsargā KUM mezglu no tehniskiem bojājumiem, applūdināšanas vai sasalšanas un ir atbildīgs par KUM saglabāšanu. Ja KUM tiek nozagts vai sabojāts, pakalpojuma lietotājs par to nekavējoties ziņo pakalpojuma sniedzējam;

   4.4. LBN 221-15 "Ēku iekšējais ūdensvads un kanalizācija" 147. punktu, ka KUM izvieto ārpus ēkas speciālā akā;

   4.5. SIA "Rīgas ūdens" prasības komercuzskaites mēraparātiem (mehāniskie, elektromagnētiskie);

   4.6. Komercuzskaites mēraparāta ražotāja noteiktās izbūves prasības, KUM uzskaites nodrošināšanai.
5. KUM mezgla taisnajos cauruļu posmos pirms un pēc KUM ventili neuzstādīt!

Būvizstrādājumu saīsinājumi:

1. KUM1 - komercuzskaites mēraparāts ēkas ūdens patēriņa uzskaitei.

Piezīmes:

*- atbilstoši ražotāja izmēriem, komplektācijai un izbūves instrukcijām.

1. Visi izmēri milimetros.
2. Ir jābūt iespējai lūkas pārsedzei uzstādīt slēdzeni. Lūkas pārsedzes ražotājs izgatavo slēdzenes, ko iespējams iegādāties kā papildus aprīkojumu.
3. Atpakaļplūdes novēršanai ūdensvadā, atbilstoši LVS EN 1717, sistēmā pēc KUM paredzēt aizsardzības ierīču izvietošanu.
4. Tehniskais tipveida risinājums attiecināms uz ūdens patēriņa skaitītājiem ar ieplūdē un izplūdē paredzētiem taisniem posmiem, ko noteicis ražotājs.
5. Apzīmējumi un saīsinājumi atbilstoši SIA " Rīgas ūdens" rekomendācijām.
6. Brīdinājuma aprīkojumu izvietojums atbilstoši SIA "Rīgas ūdens" prasības brīdinājuma aprīkojuma izvietojumam ūdensapgādes un kanalizācijas cauruļvadu izbūvē un piederības robežām skatāms TTR-UT-001.

NR	SAGT	SASK	APST	IZMAIŅU IEMESLS	DATUMS
3					
2	IB	MZ	AV	Drošības iespēja pārsedzei	10/2025
1	IB	MZ	AV	Meh. ūd. filtra termiņa maiņa	07/2025
0	IB	MZ	AV	Sākotnēji versija	02/2025

RĪGAS ŪDENS

DOKUMENTA TIPS: CENTRALIZĒTĀS ŪDENSAPGĀDES SISTĒMAS TIPVEIDA TEHNISKIE RISINĀJUMI

VIRSRAKSTS. PAPILDVIRSRAKSTS.: Komercuzskaites mēraparāta mezgls (DN15) ar taisnajiem posmiem rūpnieciski izgatavotā, siltinātā HDPE Ø500 mm akā

RASĒJUMA NR.: TTR-UT-100

MĒROGS: BEZ MĒROGA | IZMAIŅU INDEKSS: V/2.1

IZDOŠANAS DATUMS: 10/2025 | MARKA: UKT | REVĪZIJA: 2

A3

DIVI PAKĀRTOTI IZVIETOTI KOMERCUZSKAITES MĒRAPARĀTA MEZGLI (DN15/DN15) AR TAISNAJIEM POSMIEM RŪPNIECISKI IZGATAVOTĀ, SILTINĀTĀ HDPE Ø 500 MM AKĀ

GRIEZUMS 1-1

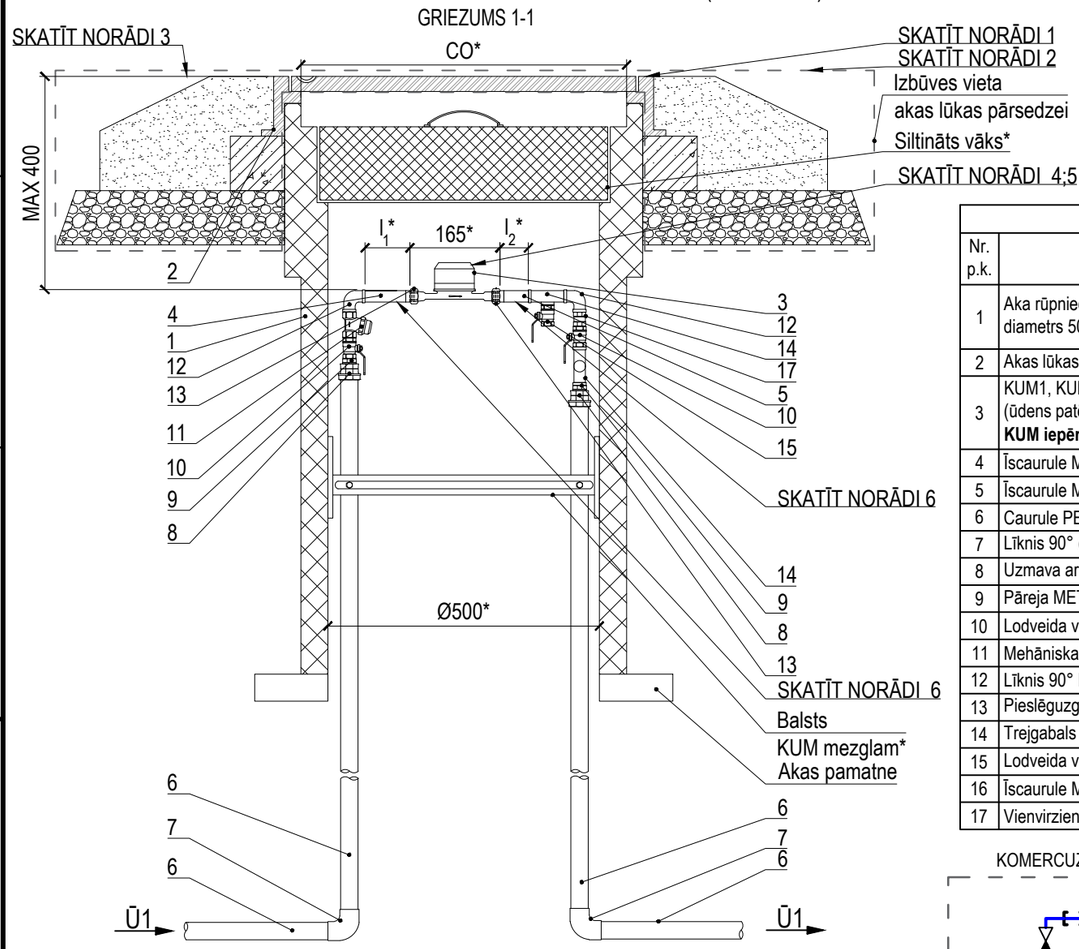

VIRSSKATS

(akas lūkas pārsedze, siltināts vāks nav parādīts)

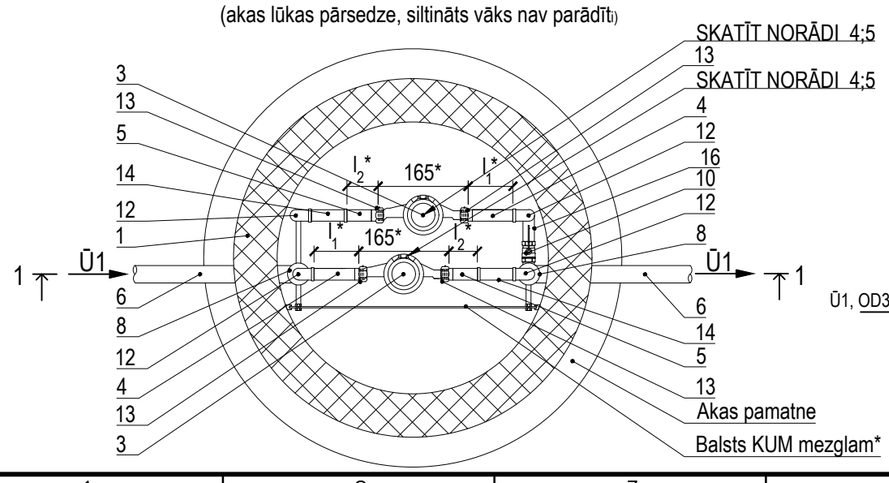

Materiālu tabula	
Nr. p.k.	Nosaukums
1	Aka rūpnieciski izgatavota ar vāku un pamatni (iekšējais diametrs 500 mm). Siltināta KUM mezgla zonā
2	Akas lūkas pārsedze* (sk. 1. NORĀDE)
3	KUM1, KUM2 - Komercuzskaites mēraparāts (ūdens patēriņa skaitītājs) DN15 l=165 mm* **KUM iepērk un uzstāda SIA "Rīgas ūdens"**
4	Īscaurule MET DN15 l_1=5DN*
5	Īscaurule MET DN15 l_2=3DN*
6	Caurule PE OD32 PN10
7	Līknis 90° (elektrometināts savienojums) PE OD32
8	Uzmava ar pāreju PE/MET OD32/DN25
9	Pāreja MET DN25/DN15
10	Lodveida ventilis DN15
11	Mehāniskais ūdens filtrs* MET DN15
12	Līknis 90° DN15
13	Pieslēguzgrieznis ar blīvi MET DN15
14	Trejgabals MET DN15
15	Lodveida ventilis MET DN15 (tukšošana)
16	Īscaurule MET DN15
17	Vienvirziena vārsts DN15

KOMERCUZSKAITES MĒRAPARĀTU MEZGLU SHĒMA

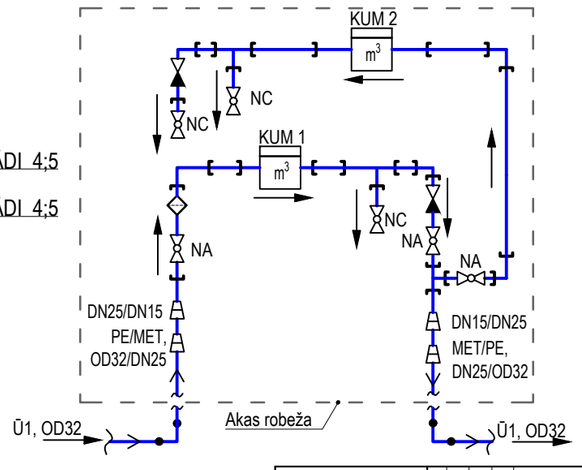

Norādes:

1. Akas lūkas pārsedzi paredz atbilstoši zemes virsmas segumam un slodzei uz tās, vadoties pēc standarta LVS EN 124 klasifikācijas, piemēram:
   - Akas lūkas pārsedze 124-2-D400-2/2-CO* (pārsedze (2/2): vāks-ķets/rāmis-ķets, CO lūkas atvērums ≥600 mm);
   - Akas lūkas pārsedze 124-2-C250-2/2-CO* (pārsedze (2/2): vāks-ķets/rāmis-ķets, CO lūkas atvērums ≥600 mm);
   - Akas lūkas pārsedze 124-6-C250-6/2-CO* (pārsedze (6/2): vāks-polimērmateriāls/rāmis ķets,CO lūkas atvērums ≥600 mm);
   - Akas lūkas pārsedze 124-6-B125-6/6-CO* (pārsedze (6/6): vāks-polimērmateriāls/rāmis polimērmateriāls, CO lūkas atvērums ≥600 mm).

   1.1. Akas lūkas pārsedzes izvietošanu paredzēt pēc iespējas zaļajā zonā vai braukšanas joslas vidū, ja akas izbūve paredzēta uz brauktuves.
2. Akas augšējās daļas izbūves risinājumā norādāma pielietojamā akas lūkas pārsedze un aprīkojums atbilstoši segumam, vadoties pēc ražotāja izmēriem, komplektācijas un izbūves instrukcijām.
3. Dziļums no akas vāka augstuma atzīmes līdz KUM, ne lielāks par 400 mm.
4. KUM mezgla ierīkošanu veic, ievērojot:

   4.1. "Ūdenssaimniecības pakalpojumu likums" 1. panta 6. un 7. punktu, ka KUM ir pakalpojumu sniedzēja īpašumā esošs ūdens daudzuma skaitītājs, kas uzstādīts KUM mezglā un tiek izmantots norēķinu veikšanai par sniegtajiem ūdenssaimniecības pakalpojumiem, bet KUM mezgls ir pakalpojumu lietotāja īpašumā esoša ūdenssaimniecības sistēmas daļa (cauruļvadu, noslēgarmatūras un citu veidgabalu sistēma), kas paredzēta KUM uzstādīšanai un izbūvēta atbilstoši izsniegtiem pakalpojuma sniedzēja noteikumiem 9. panta pirmās daļas 5. punktu, ka par saviem līdzekļiem pakalpojumu sniedzējs nodrošina KUM uzstādīšanu vai nomaiņu un veic sniegto pakalpojumu uzskaiti un 10. panta pirmās daļas 1. un 2. punktu, ka pakalpojuma saņēmējs nodrošina KUM mezgla izbūvi KUM uzstādīšanai vai nomaiņai, un nodrošina netraucētu pieeju KUM mezglam, lai varētu veikt tehniski nepieciešamās darbības ar KUM, kā arī aizsargā KUM mezglu un KUM no bojājumiem;

   4.2. "Ūdenssaimniecības pakalpojumu likums" 1. panta 7.[1] punktu, ka KUM mezglā pirms KUM uzstāda mehānisko ūdens filtru;

   4.3. MK noteikumu Nr. 174 "Noteikumi par sabiedrisko ūdenssaimniecības pakalpojumu sniegšanu un lietošanu" 36. punktu, ka pakalpojuma lietotājs aizsargā KUM mezglu no tehniskiem bojājumiem, applūdināšanas vai sasalšanas un ir atbildīgs par KUM saglabāšanu. Ja KUM tiek nozagts vai sabojāts, pakalpojuma lietotājs par to nekavējoties ziņo pakalpojuma sniedzējam;

   4.4. LBN 221-15 "Ēku iekšējais ūdensvads un kanalizācija" 147. punktu, ka KUM izvieto ārpus ēkas speciālā akā;

   4.5. SIA "Rīgas ūdens" prasības komercuzskaites mēraparātiem (mehāniskie, elektromagnētiskie);

   4.6. Komercuzskaites mēraparāta ražotāja noteiktās izbūves prasības, KUM uzskaites nodrošināšanai.
5. KUM izbūvējami paralēli vienā plaknē.
6. KUM mezgla taisnajos cauruļu posmos pirms un pēc KUM ventili neuzstādīt!

Būvizstrādājumu saīsinājumi:

1. KUM1 - komercuzskaites mēraparāts ēkas ūdens patēriņa uzskaitei.
2. KUM2 - komercuzskaites mēraparāts kanalizācijas sistēmā nenovadāmā ūdens (laistīšanas vajadzībām) uzskaitei.

Piezīmes:

*- atbilstoši ražotāja izmēriem, komplektācijai un izbūves instrukcijām.

1. Visi izmēri milimetros.
2. Ir jābūt iespējai lūkas pārsedzei uzstādīt slēdzeni. Lūkas pārsedzes ražotājs izgatavo slēdzenes, ko iespējams iegādāties kā papildus aprīkojumu.
3. Atpakaļplūdes novēršanai ūdensvadā, atbilstoši LVS EN 1717, sistēmā pēc KUM paredzēt aizsardzības ierīču izvietošanu.
4. Tehniskais tipveida risinājums attiecināms uz ūdens patēriņa skaitītājiem ar ieplūdē un izplūdē paredzētiem taisniem posmiem, ko noteicis ražotājs.
5. Apzīmējumi un saīsinājumi atbilstoši SIA " Rīgas ūdens" rekomendācijām.
6. Brīdinājuma aprīkojumu izvietojums atbilstoši SIA "Rīgas ūdens" prasības brīdinājuma aprīkojuma izvietojumam ūdensapgādes un kanalizācijas cauruļvadu izbūvē un piederības robežām skatāms TTR-UT-001.

NR	SAGT	SASK	APST	IZMAIŅU IEMESLS	DATUMS
3					
2	IB	MZ	AV	Drošības iespēja pārsedzei	10/2025
1	IB	MZ	AV	Meh. ūd. filtra termiņa maiņa	07/2025
0	IB	MZ	AV	Sākotnēji versija	02/2025

RĪGAS ŪDENS

DOKUMENTA TIPS: CENTRALIZĒTĀS ŪDENSAPGĀDES SISTĒMAS TIPVEIDA TEHNISKIE RISINĀJUMI

VIRSRAKSTS. PAPILDVIRSRAKSTS.: Divi pakārtoti izvietoti komercuzskaites mēraparāta mezgli (DN15/DN15) ar taisnajiem posmiem rūpnieciski izgatavotā, siltinātā HDPE Ø 500 mm akā

RASĒJUMA NR.: TTR-UT-100a

MĒROGS	IZMAIŅU INDEKSS	
BEZ MĒROGA	V/2.1	
IZDOŠANAS DATUMS	MARKA	REVĪZIJA
10/2025	UKT	2

A3

KOMERCUZSKAITES MĒRAPARĀTA MEZGLS (DN15) BEZ TAISNIEM POSMIEM RŪPNIECISKI IZGATAVOTĀ, SILTINĀTĀ HDPE Ø 400 MM AKĀ

GRIEZUMS 1-1

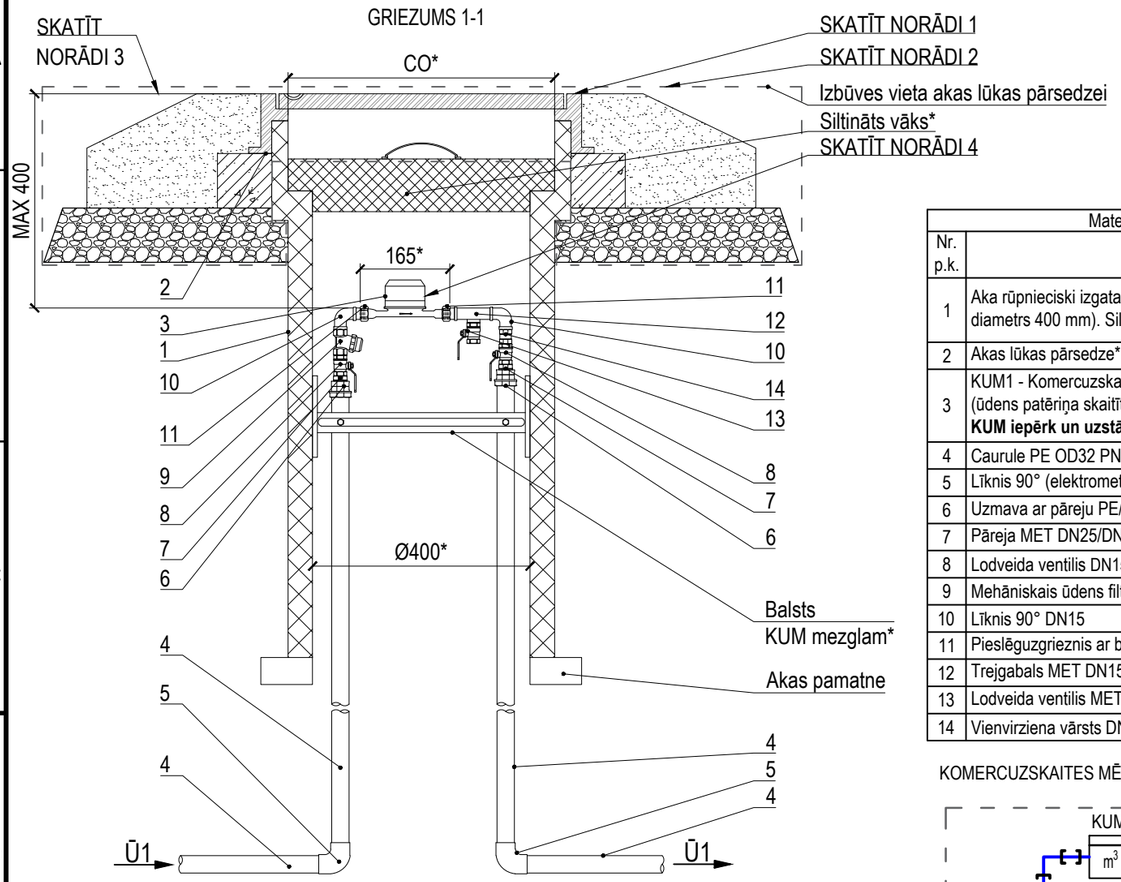

Materiālu tabula	
Nr. p.k.	Nosaukums
1	Aka rūpnieciski izgatavota ar vāku un pamatni (iekšējais diametrs 400 mm). Siltināta KUM mezgla zonā
2	Akas lūkas pārsedze* (sk. 1. NORĀDE)
3	KUM1 - Komercuzskaites mēraparāts (ūdens patēriņa skaitītājs) DN15 l=165 mm* **KUM iepērk un uzstāda SIA "Rīgas ūdens"**
4	Caurule PE OD32 PN10
5	Līknis 90° (elektrometināts savienojums) PE OD32
6	Uzmava ar pāreju PE/MET OD32/DN25
7	Pāreja MET DN25/DN15
8	Lodveida ventilis DN15
9	Mehāniskais ūdens filtrs* MET DN15
10	Līknis 90° DN15
11	Pieslēguzgrieznis ar blīvi MET DN15
12	Trejgabals MET DN15
13	Lodveida ventilis MET DN15 (tukšošana)
14	Vienvirziena vārsts DN15

KOMERCUZSKAITES MĒRAPARĀTA MEZGLA SHĒMA

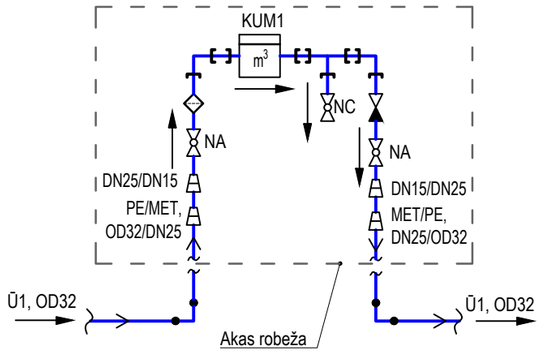

VIRSSKATS

(akas lūkas pārsedze, siltināts vāks nav parādīti)

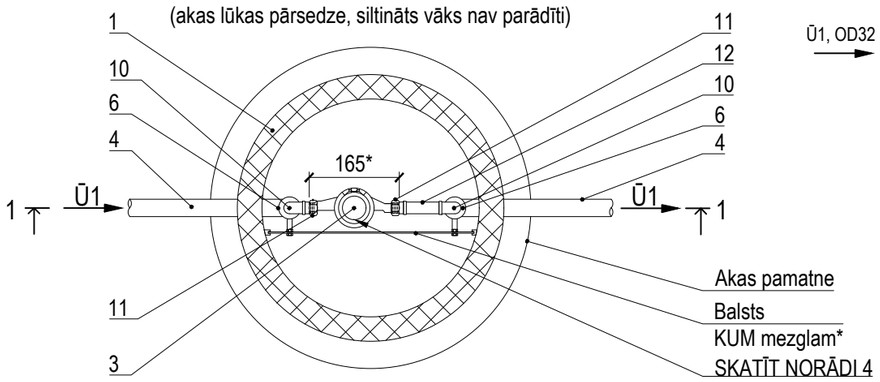

Norādes:

1. Akas lūkas pārsedzi paredz atbilstoši zemes virsmas segumam un slodzei uz tās, vadoties pēc standarta LVS EN 124 klasifikācijas, piemēram:
   - Akas lūkas pārsedze 124-2-D400-2/2-CO* (pārsedze (2/2): vāks-ķets/rāmis-ķets, CO lūkas atvērums ≥600 mm);
   - Akas lūkas pārsedze 124-2-C250-2/2-CO* (pārsedze (2/2): vāks-ķets/rāmis-ķets, CO lūkas atvērums ≥600 mm);
   - Akas lūkas pārsedze 124-6-C250-6/2-CO* (pārsedze (6/2): vāks-polimērmateriāls/rāmis ķets, CO lūkas atvērums ≥600 mm);
   - Akas lūkas pārsedze 124-6-B125-6/6-CO* (pārsedze (6/6): vāks-polimērmateriāls/rāmis polimērmateriāls, CO lūkas atvērums ≥600 mm).

   1.1. Akas lūkas pārsedzes izvietošanu paredzēt pēc iespējas zaļajā zonā vai braukšanas joslas vidū, ja akas izbūve paredzēta uz brauktuves.
2. Akas augšējās daļas izbūves risinājumā norādāma pielietojamā akas lūkas pārsedze un aprīkojums atbilstoši segumam, vadoties pēc ražotāja izmēriem, komplektācijas un izbūves instrukcijām.
3. Dziļums no akas vāka augstuma atzīmes līdz KUM, ne lielāks par 400 mm.
4. KUM mezgla ierīkošanu veic, ievērojot:

   4.1. "Ūdenssaimniecības pakalpojumu likums" 1. panta 6. un 7. punktu, ka KUM ir pakalpojumu sniedzēja īpašumā esošs ūdens daudzuma skaitītājs, kas uzstādīts KUM mezglā un tiek izmantots norēķinu veikšanai par sniegtajiem ūdenssaimniecības pakalpojumiem, bet KUM mezgls ir pakalpojumu lietotāja īpašumā esoša ūdenssaimniecības sistēmas daļa (cauruļvadu, noslēgarmatūras un citu veidgabalu sistēma), kas paredzēta KUM uzstādīšanai un izbūvēta atbilstoši izsniegtiem pakalpojuma sniedzēja noteikumiem 9. panta pirmās daļas 5. punktu, ka par saviem līdzekļiem pakalpojumu sniedzējs nodrošina KUM uzstādīšanu vai nomaiņu un veic sniegto pakalpojumu uzskaiti un 10. panta pirmās daļas 1. un 2. punktu, ka pakalpojuma saņēmējs nodrošina KUM mezgla izbūvi KUM uzstādīšanai vai nomaiņai, un nodrošina netraucētu pieeju KUM mezglam, lai varētu veikt tehniski nepieciešamās darbības ar KUM, kā arī aizsargā KUM mezglu un KUM no bojājumiem;

   4.2. "Ūdenssaimniecības pakalpojumu likums" 1. panta 7.[1] punktu, ka KUM mezglā pirms KUM uzstāda pirms KUM uzstāda mehānisko ūdens filtru;

   4.3. MK noteikumu Nr. 174 "Noteikumi par sabiedrisko ūdenssaimniecības pakalpojumu sniegšanu un lietošanu" 36. punktu, ka pakalpojuma lietotājs aizsargā KUM mezglu no tehniskiem bojājumiem, applūdināšanas vai sasalšanas un ir atbildīgs par KUM saglabāšanu. Ja KUM tiek nozagts vai sabojāts, pakalpojuma lietotājs par to nekavējoties ziņo pakalpojuma sniedzējam;

   4.4. LBN 221-15 "Ēku iekšējais ūdensvads un kanalizācija" 147. punktu, ka KUM izvieto ārpus ēkas speciālā akā;

   4.5. SIA "Rīgas ūdens" prasības komercuzskaites mēraparātiem (mehāniskie, elektromagnētiskie);

   4.6. Komercuzskaites mēraparāta ražotāja noteiktās izbūves prasības, KUM uzskaites nodrošināšanai.

Būvizstrādājumu saīsinājumi:

1. KUM1 - komercuzskaites mēraparāts ēkas ūdens patēriņa uzskaitei.

Piezīmes:

*- atbilstoši ražotāja izmēriem, komplektācijai un izbūves instrukcijām.

1. Visi izmēri milimetros.
2. Ir jābūt iespējai lūkas pārsedzei uzstādīt slēdzeni. Lūkas pārsedzes ražotājs izgatavo slēdzenes, ko iespējams iegādāties kā papildus aprīkojumu.
3. Atpakaļplūdes novēršanai ūdensvadā, atbilstoši LVS EN 1717, sistēmā pēc KUM paredzēt aizsardzības ierīču izvietošanu.
4. Tehniskais tipveida risinājums attiecināms SIA "Rīgas ūdens" izvēlētiem ražotiem vai ekvivalentiem ūdens patēriņa skaitītājiem, kuriem ražotājs noteicis, ka taisnie posmi nav nepieciešami.
5. Apzīmējumi un saīsinājumi atbilstoši SIA "Rīgas ūdens" rekomendācijām.
6. Brīdinājuma aprīkojumu izvietojums atbilstoši SIA "Rīgas ūdens" prasības brīdinājuma aprīkojuma izvietojumam ūdensapgādes un kanalizācijas cauruļvadu izbūvē un piederības robežām skatāms TTR-UT-001.

NR	SAGT	SASK	APST	IZMAIŅU IEMESLS	DATUMS
3					
2	IB	MZ	AV	Drošības iespēja pārsedzei	10/2025
1	IB	MZ	AV	Meh. ūd. filtra termiņa maiņa	07/2025
0	IB	MZ	AV	Sākotnējā versija	02/2025

RĪGAS ŪDENS

DOKUMENTA TIPS: CENTRALIZĒTĀS ŪDENSAPGĀDES SISTĒMAS TIPVEIDA TEHNISKIE RISINĀJUMI

VIRSRAKSTS. PAPILDVIRSRAKSTS.: Komercuzskaites mēraparāta mezgls (DN15) bez taisniem posmiem rūpnieciski izgatavotā, siltinātā HDPE Ø 400 mm akā

RASĒJUMA NR.: TTR-UT-101

MĒROGS: BEZ MĒROGA | IZMAIŅU INDEKSS: V/2.1

IZDOŠANAS DATUMS: 10/2025 | MARKA: UKT | REVĪZIJA: 2

A3

KOMERCUZSKAITES MĒRAPARĀTA MEZGLS (DN20) BEZ TAISNIEM POSMIEM RŪPNIECISKI IZGATAVOTĀ, SILTINĀTĀ HDPE Ø 500 MM AKĀ

GRIEZUMS 1-1

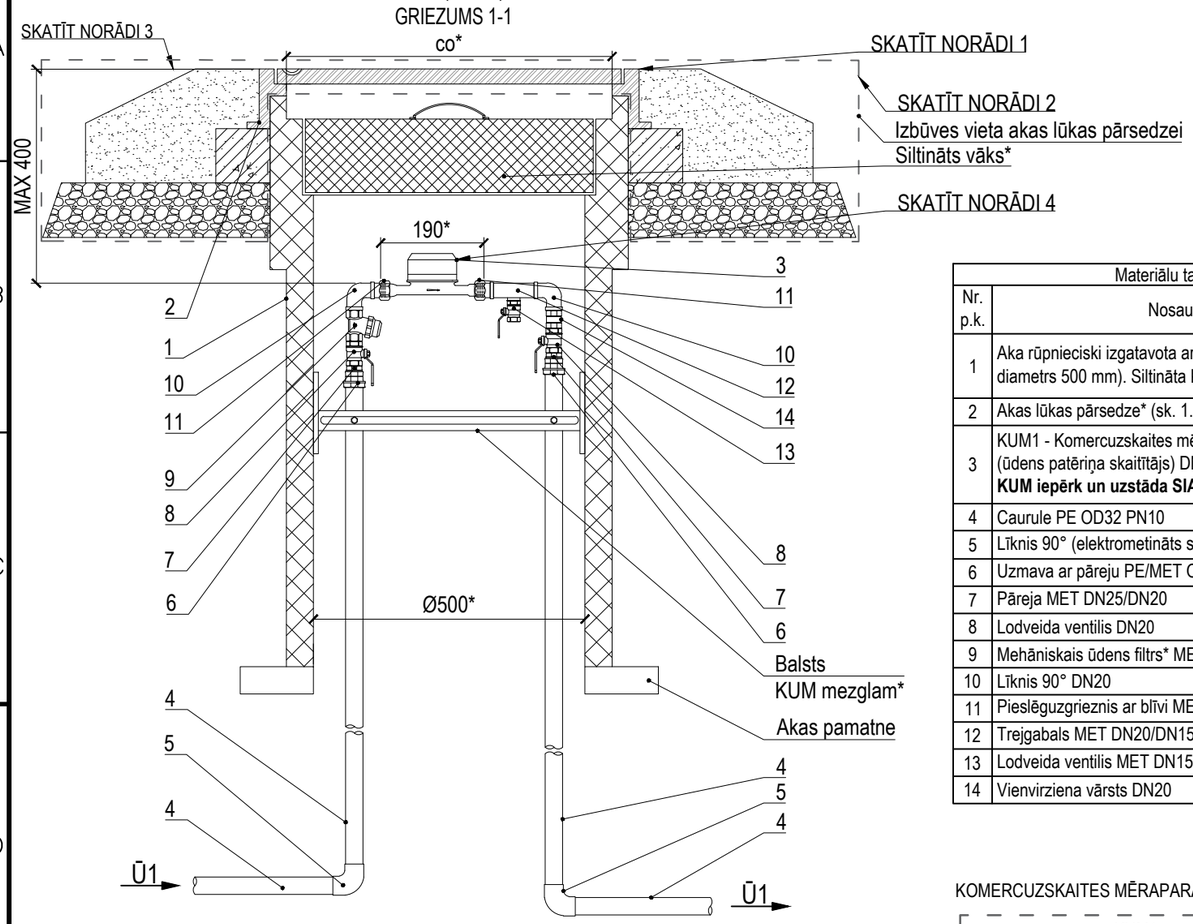

Materiālu tabula	
Nr. p.k.	Nosaukums
1	Aka rūpnieciski izgatavota ar vāku un pamatni (iekšējais diametrs 500 mm). Siltināta KUM mezgla zonā
2	Akas lūkas pārsedze* (sk. 1. NORĀDE)
3	KUM1 - Komercuzskaites mēraparāts (ūdens patēriņa skaitītājs) DN20 l=190 mm* **KUM iepērk un uzstāda SIA "Rīgas ūdens"**
4	Caurule PE OD32 PN10
5	Līknis 90° (elektrometināts savienojums) PE OD32
6	Uzmava ar pāreju PE/MET OD32/DN25
7	Pāreja MET DN25/DN20
8	Lodveida ventilis DN20
9	Mehāniskais ūdens filtrs* MET DN20
10	Līknis 90° DN20
11	Pieslēguzgrieznis ar blīvi MET DN20
12	Trejgabals MET DN20/DN15
13	Lodveida ventilis MET DN15 (tukšošana)
14	Vienvirziena vārsts DN20

Norādes:

1. Akas lūkas pārsedzi paredz atbilstoši zemes virsmas segumam un slodzei uz tās, vadoties pēc standarta LVS EN 124 klasifikācijas, piemēram:
   - Akas lūkas pārsedze 124-2-D400-2/2-CO* (pārsedze (2/2): vāks-ķets/rāmis-ķets, CO lūkas atvērums ≥600 mm);
   - Akas lūkas pārsedze 124-2-C250-2/2-CO* (pārsedze (2/2): vāks-ķets/rāmis-ķets, CO lūkas atvērums ≥600 mm);
   - Akas lūkas pārsedze 124-6-C250-6/2-CO* (pārsedze (6/2): vāks-polimērmateriāls/rāmis ķets,CO lūkas atvērums ≥600 mm);
   - Akas lūkas pārsedze 124-6-B125-6/6-CO* (pārsedze (6/6): vāks-polimērmateriāls/rāmis polimērmateriāls, CO lūkas atvērums ≥600 mm).

   1.1. Akas lūkas pārsedzes izvietošanu paredzēt pēc iespējas zaļajā zonā vai braukšanas joslas vidū, ja akas izbūve paredzēta uz brauktuves.
2. Akas augšējās daļas izbūves risinājumā norādāma pielietojamā akas lūkas pārsedze un aprīkojums atbilstoši segumam, vadoties pēc ražotāja izmēriem, komplektācijas un izbūves instrukcijām.
3. Dziļums no akas vāka augstuma atzīmes līdz KUM, ne lielāks par 400 mm.
4. KUM mezgla ierīkošanu veic, ievērojot:

   4.1. "Ūdenssaimniecības pakalpojumu likums" 1. panta 6. un 7. punktu, ka KUM ir pakalpojumu sniedzēja īpašumā esošs ūdens daudzuma skaitītājs, kas uzstādīts KUM mezglā un tiek izmantots norēķinu veikšanai par sniegtajiem ūdenssaimniecības pakalpojumiem, bet KUM mezgls ir pakalpojumu lietotāja īpašumā esoša ūdenssaimniecības sistēmas daļa (cauruļvadu, noslēgarmatūras un citu veidgabalu sistēma), kas paredzēta KUM uzstādīšanai un izbūvēta atbilstoši izsniegtiem pakalpojuma sniedzēja noteikumiem 9. panta pirmās daļas 5. punktu, ka par saviem līdzekļiem pakalpojumu sniedzējs nodrošina KUM uzstādīšanu vai nomaiņu un veic sniegto pakalpojumu uzskaiti un 10. panta pirmās daļas 1. un 2. punktu, ka pakalpojuma saņēmējs nodrošina KUM mezgla izbūvi KUM uzstādīšanai vai nomaiņai, un nodrošina netraucētu pieeju KUM mezglam, lai varētu veikt tehniski nepieciešamās darbības ar KUM, kā arī aizsargā KUM mezglu un KUM no bojājumiem;

   4.2. "Ūdenssaimniecības pakalpojumu likums" 1. panta 7.[1] punktu, ka KUM mezglā pirms KUM uzstāda pirms KUM uzstāda mehānisko ūdens filtru;

   4.3. MK noteikumu Nr. 174 "Noteikumi par sabiedrisko ūdenssaimniecības pakalpojumu sniegšanu un lietošanu" 36. punktu, ka pakalpojuma lietotājs aizsargā KUM mezglu no tehniskiem bojājumiem, applūdināšanas vai sasalšanas un ir atbildīgs par KUM saglabāšanu. Ja KUM tiek nozagts vai sabojāts, pakalpojuma lietotājs par to nekavējoties ziņo pakalpojuma sniedzējam;

   4.4. LBN 221-15 "Ēku iekšējais ūdensvads un kanalizācija" 147. punktu, ka KUM izvieto ārpus ēkas speciālā akā;

   4.5. SIA "Rīgas ūdens" prasības komercuzskaites mēraparātiem (mehāniskie, elektromagnētiskie);

   4.6. Komercuzskaites mēraparāta ražotāja noteiktās izbūves prasības, KUM uzskaites nodrošināšanai.

KOMERCUZSKAITES MĒRAPARĀTA MEZGLA SHĒMA

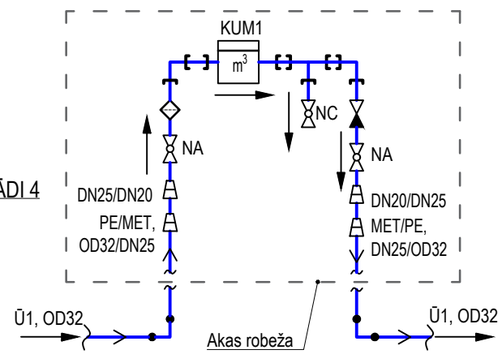

VIRSSKATS

(akas lūkas pārsedze, siltināts vāks nav parādīti)

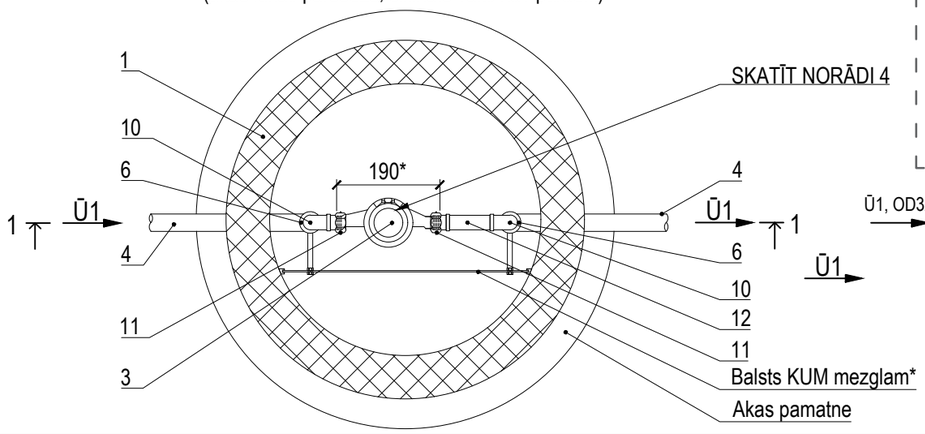

Būvizstrādājumu saīsinājumi:

1. KUM1 - komercuzskaites mēraparāts ēkas ūdens patēriņa uzskaitei.

Piezīmes:

*- atbilstoši ražotāja izmēriem, komplektācijai un izbūves instrukcijām.

1. Visi izmēri milimetros.
2. Ir jābūt iespējai lūkas pārsedzei uzstādīt slēdzeni. Lūkas pārsedzes ražotājs izgatavo slēdzenes, ko iespējams iegādāties kā papildus aprīkojumu.
3. Atpakaļplūdes novēršanai ūdensvadā, atbilstoši LVS EN 1717, sistēmā pēc KUM paredzēt aizsardzības ierīču izvietošanu.
4. Tehniskais tipveida risinājums attiecināms uz SIA "Rīgas ūdens" izvēlētiem vai ekvivalentiem ūdens patēriņa skaitītājiem, kuriem ražotājs noteicis, ka taisnie posmi nav nepieciešami.
5. Apzīmējumi un saīsinājumi atbilstoši SIA "Rīgas ūdens" rekomendācijām.
6. Brīdinājuma aprīkojumu izvietojums atbilstoši SIA "Rīgas ūdens" prasības brīdinājuma aprīkojuma izvietojumam ūdensapgādes un kanalizācijas cauruļvadu izbūvē un piederības robežām skatāms TTR-UT-001.

NR	SAGT	SASK	APST	IZMAIŅU IEMESLS	DATUMS
3					
2	IB	MZ	AV	Drošības iespēja pārsedzei	10/2025
1	IB	MZ	AV	Meh. ūd. filtra termiņa maiņa	07/2025
0	IB	MZ	AV	Sākotnēja versija	02/2025

RĪGAS ŪDENS

DOKUMENTA TIPS: CENTRALIZĒTĀS ŪDENSAPGĀDES SISTĒMAS TIPVEIDA TEHNISKIE RISINĀJUMI

VIRSRAKSTS. PAPILDVIRSRAKSTS.: Komercuzskaites mēraparāta mezgls (DN20) bez taisniem posmiem rūpnieciski izgatavotā, siltinātā HDPE Ø 500 mm akā

RASĒJUMA NR.: TTR-UT-102

MĒROGS	IZMAIŅU INDEKSS	
BEZ MĒROGA	V/2.1	
IZDOŠANAS DATUMS	MARKA	REVĪZIJA
10/2025	UKT	2

A3

DIVI PAKĀRTOTI IZVIETOTI KOMERCUZSKAITES MĒRAPARĀTA MEZGLI (DN 20/DN15) BEZ TAISNIEM POSMIEM RŪPNIECISKI IZGATAVOTĀ, SILTINĀTĀ HDPE Ø 500 MM AKĀ

GRIEZUMS 1-1

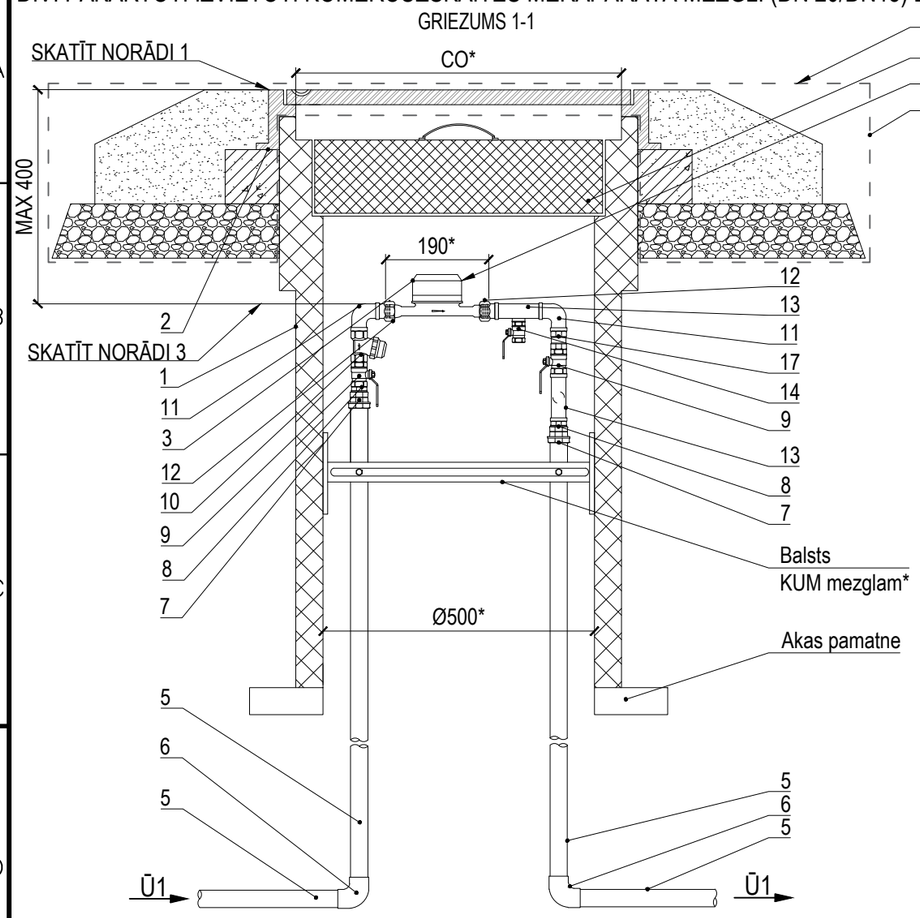

VIRSSKATS

(akas lūkas pārsedze, siltināts vāks nav parādīti)

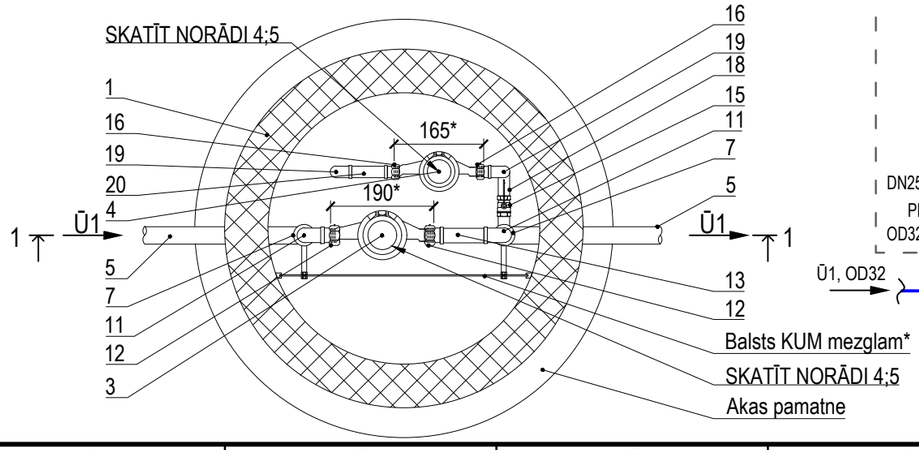

Materiālu tabula	
Nr. p.k.	Nosaukums
1	Aka rūpnieciski izgatavota ar vāku un pamatni (iekšējais diametrs 500 mm). Siltināta KUM mezgla zonā
2	Akas lūkas pārsedze* (sk. 1. NORĀDE)
3	KUM1 - Komercuzskaites mēraparāts (ūdens patēriņa skaitītājs) DN20 l=190 mm* **KUM iepērk un uzstāda SIA "Rīgas ūdens"**
4	KUM2 - Komercuzskaites mēraparāts (ūdens patēriņa skaitītājs) DN15 l=165 mm* **KUM iepērk un uzstāda SIA "Rīgas ūdens"**
5	Caurule PE OD32 PN10
6	Līknis 90° (elektrometināts savienojums) PE OD32
7	Uzmava ar pāreju PE/MET OD32/DN25
8	Pāreja MET DN25/DN20
9	Lodveida ventilis DN 20
10	Mehāniskais ūdens filtrs* MET DN20
11	Līknis 90° DN20
12	Pieslēguzgrieznis ar blīvi MET DN20
13	Trejgabals MET DN20/DN15
14	Lodveida ventilis MET DN15 (tukšošana)
15	Lodveida ventilis DN15
16	Pieslēguzgrieznis ar blīvi MET DN15
17	Vienvirziena vārsts DN20
18	Īscaurule MET DN15
19	Līknis 90° DN15
20	Trejgabals MET DN15

KOMERCUZSKAITES MĒRAPARĀTU MEZGLU SHĒMA

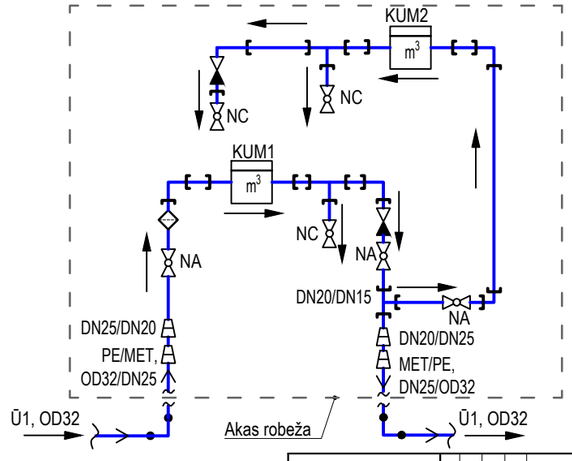

Norādes:

1. Akas lūkas pārsedzi paredz atbilstoši zemes virsmas segumam un slodzei uz tās, vadoties pēc standarta LVS EN 124 klasifikācijas, piemēram:
   - Akas lūkas pārsedze 124-2-D400-2/2-CO* (pārsedze (2/2): vāks-ķets/rāmis-ķets, CO lūkas atvērums ≥600 mm);
   - Akas lūkas pārsedze 124-2-C250-2/2-CO* (pārsedze (2/2): vāks-ķets/rāmis-ķets, CO lūkas atvērums ≥600 mm);
   - Akas lūkas pārsedze 124-6-C250-6/2-CO* (pārsedze (6/2): vāks-polimērmateriāls/rāmis ķets, CO lūkas atvērums ≥600 mm);
   - Akas lūkas pārsedze 124-6-B125-6/6-CO* (pārsedze (6/6): vāks-polimērmateriāls/rāmis polimērmateriāls, CO lūkas atvērums ≥600 mm).

   1.1. Akas lūkas pārsedzes izvietošanu paredzēt pēc iespējas zaļajā zonā vai braukšanas joslas vidū, ja akas izbūve paredzēta uz brauktuves.
2. Akas augšējās daļas izbūves risinājumā norādāma pielietojamā akas lūkas pārsedze un aprīkojums atbilstoši segumam, vadoties pēc ražotāja izmēriem, komplektācijas un izbūves instrukcijām.
3. Dziļums no akas vāka augstuma atzīmes līdz KUM, ne lielāks par 400 mm.
4. KUM mezgla ierīkošanu veic, ievērojot:

   4.1. "Ūdenssaimniecības pakalpojumu likums" 1. panta 6. un 7. punktu, ka KUM ir pakalpojumu sniedzēja īpašumā esošs ūdens daudzuma skaitītājs, kas uzstādīts KUM mezglā un tiek izmantots norēķinu veikšanai par sniegtajiem ūdenssaimniecības pakalpojumiem, bet KUM mezgls ir pakalpojumu lietotāja īpašumā esoša ūdenssaimniecības sistēmas daļa (cauruļvadu, noslēgarmatūras un citu veidgabalu sistēma), kas paredzēta KUM uzstādīšanai un izbūvēta atbilstoši izsniegtiem pakalpojuma sniedzēja noteikumiem 9. panta pirmās daļas 5. punktu, ka par saviem līdzekļiem pakalpojumu sniedzējs nodrošina KUM uzstādīšanu vai nomaiņu un veic sniegto pakalpojumu uzskaiti un 10. panta pirmās daļas 1. un 2. punktu, ka pakalpojuma saņēmējs nodrošina KUM mezgla izbūvi KUM uzstādīšanai vai nomaiņai, un nodrošina netraucētu pieeju KUM mezglam, lai varētu veikt tehniski nepieciešamās darbības ar KUM, kā arī aizsargā KUM mezglu un KUM no bojājumiem;

   4.2. "Ūdenssaimniecības pakalpojumu likums" 1. panta 7.[1] punktu, ka KUM mezglā pirms KUM uzstāda pirms KUM uzstāda mehānisko ūdens filtru;

   4.3. MK noteikumu Nr. 174 "Noteikumi par sabiedrisko ūdenssaimniecības pakalpojumu sniegšanu un lietošanu" 36. punktu, ka pakalpojuma lietotājs aizsargā KUM mezglu no tehniskiem bojājumiem, applūdināšanas vai sasalšanas un ir atbildīgs par KUM saglabāšanu. Ja KUM tiek nozagts vai sabojāts, pakalpojuma lietotājs par to nekavējoties ziņo pakalpojuma sniedzējam;

   4.4. LBN 221-15 "Ēku iekšējais ūdensvads un kanalizācija" 147. punktu, ka KUM izvieto ārpus ēkas speciālā akā;

   4.5. SIA "Rīgas ūdens" prasības komercuzskaites mēraparātiem (mehāniskie, elektromagnētiskie);

   4.6. Komercuzskaites mēraparāta ražotāja noteiktās izbūves prasības, KUM uzskaites nodrošināšanai.
5. KUM izbūvējami paralēli vienā plaknē.

Būvizstrādājumu saīsinājumi:

1. KUM1 - komercuzskaites mēraparāts ēkas ūdens patēriņa uzskaitei.
2. KUM2 - komercuzskaites mēraparāts kanalizācijas sistēmā nenovadāmā ūdens (laistīšanas vajadzībām) uzskaitei.

Piezīmes:

*- atbilstoši ražotāja izmēriem, komplektācijai un izbūves instrukcijām.

1. Visi izmēri milimetros.
2. Ir jābūt iespējai lūkas pārsedzei uzstādīt slēdzeni. Lūkas pārsedzes ražotājs izgatavo slēdzenes, ko iespējams iegādāties kā papildus aprīkojumu.
3. Atpakaļplūdes novēršanai ūdensvadā, atbilstoši LVS EN 1717, sistēmā pēc KUM paredzēt aizsardzības ierīču izvietošanu.
4. Tehniskais tipveida risinājums attiecināms uz SIA "Rīgas ūdens" izvēlētiem vai ekvivalentiem ūdens patēriņa skaitītājiem, kuriem ražotājs noteicis, ka taisnie posmi nav nepieciešami.
5. Apzīmējumi un saīsinājumi atbilstoši SIA "Rīgas ūdens" rekomendācijām.
6. Brīdinājuma aprīkojumu izvietojums atbilstoši SIA "Rīgas ūdens" prasības brīdinājuma aprīkojuma izvietojumam ūdensapgādes un kanalizācijas cauruļvadu izbūvē un piederības robežām skatāms TTR-UT-001.

NR	SAGT	SASK	APST	IZMAIŅU IEMESLS	DATUMS
3					
2	IB	MZ	AV	Drošības iespēja pārsedzei	10/2025
1	IB	MZ	AV	Meh. ūd. filtra termiņa maiņa	07/2025
0	IB	MZ	AV	Sākotnēja versija	02/2025

RĪGAS ŪDENS

DOKUMENTA TIPS: CENTRALIZĒTĀS ŪDENSAPGĀDES SISTĒMAS TIPVEIDA TEHNISKIE RISINĀJUMI

VIRSRAKSTS. PAPILDVIRSRAKSTS.: Divi pakārtoti izvietoti komercuzskaites mēraparāta mezgli (DN 20/DN15) bez taisniem posmiem rūpnieciski izgatavotā, siltinātā HDPE Ø 500 mm akā

RASĒJUMA NR.: TTR-UT-102a

MĒROGS: BEZ MĒROGA | IZMAIŅU INDEKSS: V/2.1

IZDOŠANAS DATUMS: 10/2025 | MARKA: UKT | REVĪZIJA: 2

A3

DIVI PAKĀRTOTI IZVIETOTI KOMERCUZSKAITES MĒRAPARĀTA MEZGLI (DN20/DN20) BEZ TAISNIEM POSMIEM RŪPNIECISKI IZGATAVOTĀ, SILTINĀTĀ HDPE Ø 500 MM AKĀ

GRIEZUMS 1-1

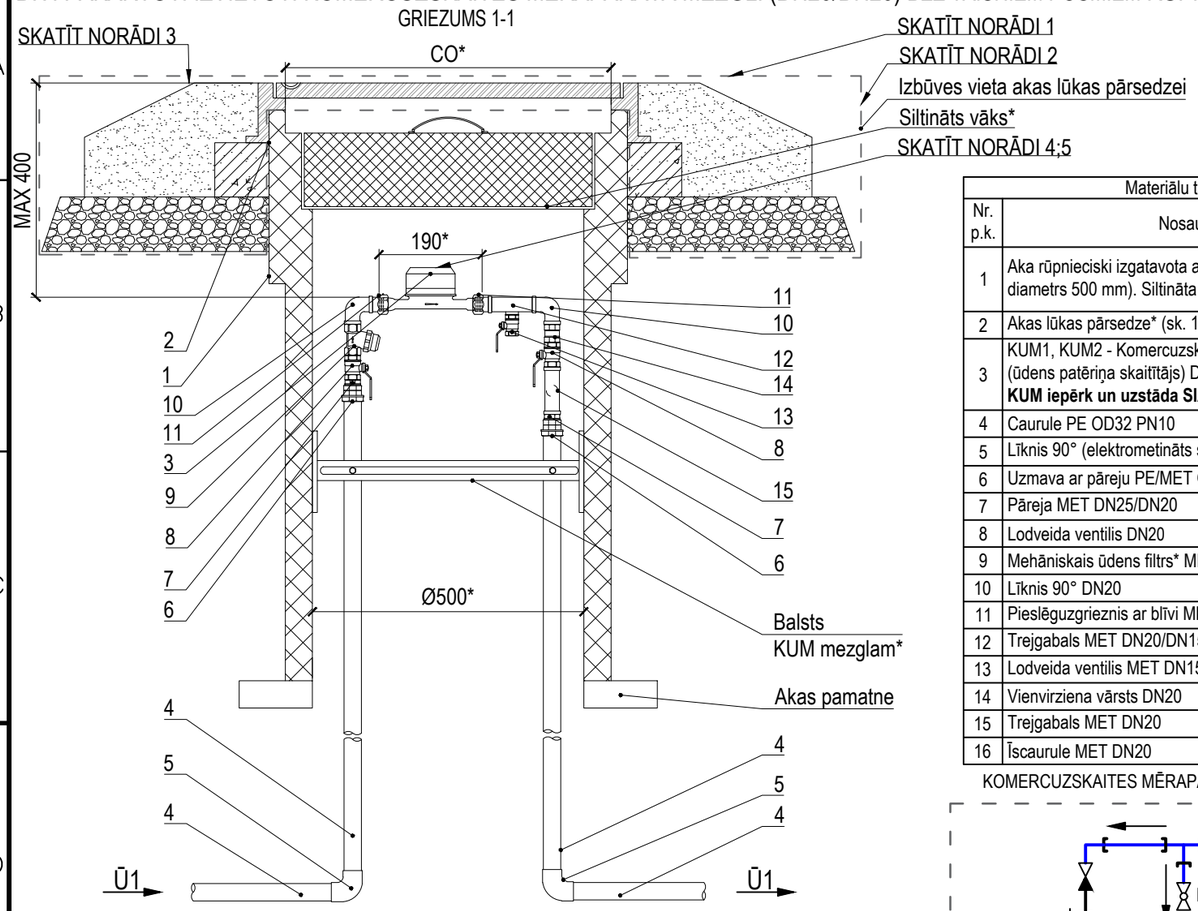

VIRSSKATS

(akas lūkas pārsedze, siltināts vāks nav parādīti)

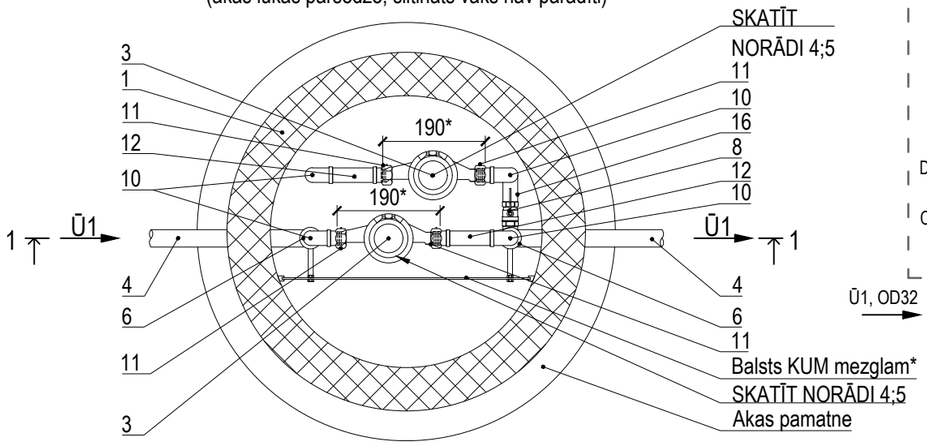

Materiālu tabula	
Nr. p.k.	Nosaukums
1	Aka rūpnieciski izgatavota ar vāku un pamatni (iekšējais diametrs 500 mm). Siltināta KUM mezgla zonā
2	Akas lūkas pārsedze* (sk. 1. NORĀDE)
3	KUM1, KUM2 - Komercuzskaites mēraparāts (ūdens patēriņa skaitītājs) DN20 l=190 mm* **KUM iepērk un uzstāda SIA "Rīgas ūdens"**
4	Caurule PE OD32 PN10
5	Līknis 90° (elektrometināts savienojums) PE OD32
6	Uzmava ar pāreju PE/MET OD32/DN25
7	Pāreja MET DN25/DN20
8	Lodveida ventilis DN20
9	Mehāniskais ūdens filtrs* MET DN20
10	Līknis 90° DN20
11	Pieslēguzgrieznis ar blīvi MET DN20
12	Trejgabals MET DN20/DN15
13	Lodveida ventilis MET DN15 (tukšošana)
14	Vienvirziena vārsts DN20
15	Trejgabals MET DN20
16	Īscaurule MET DN20

KOMERCUZSKAITES MĒRAPARĀTU MEZGLU SHĒMA

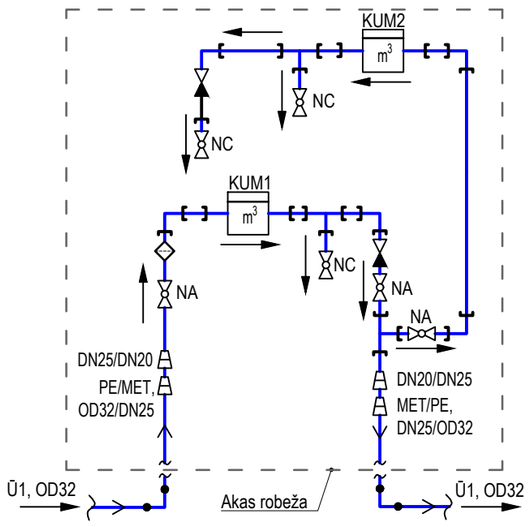

Norādes:

1. Akas lūkas pārsedzi paredz atbilstoši zemes virsmas segumam un slodzei uz tās, vadoties pēc standarta LVS EN 124 klasifikācijas, piemēram:
   - Akas lūkas pārsedze 124-2-D400-2/2-CO* (pārsedze (2/2): vāks-ķets/rāmis-ķets, CO lūkas atvērums ≥600 mm);
   - Akas lūkas pārsedze 124-2-C250-2/2-CO* (pārsedze (2/2): vāks-ķets/rāmis-ķets, CO lūkas atvērums ≥600 mm);
   - Akas lūkas pārsedze 124-6-C250-6/2-CO* (pārsedze (6/2): vāks-polimērmateriāls/rāmis ķets,CO lūkas atvērums ≥600 mm);
   - Akas lūkas pārsedze 124-6-B125-6/6-CO* (pārsedze (6/6): vāks-polimērmateriāls/rāmis polimērmateriāls, CO lūkas atvērums ≥600 mm).

   1.1. Akas lūkas pārsedzes izvietošanu paredzēt pēc iespējas zaļajā zonā vai braukšanas joslas vidū, ja akas izbūve paredzēta uz brauktuves.
2. Akas augšējās daļas izbūves risinājumā norādāma pielietojamā akas lūkas pārsedze un aprīkojums atbilstoši segumam, vadoties pēc ražotāja izmēriem, komplektācijas un izbūves instrukcijām.
3. Dziļums no akas vāka augstuma atzīmes līdz KUM, ne lielāks par 400 mm.
4. KUM mezgla ierīkošanu veic, ievērojot:

   4.1. "Ūdenssaimniecības pakalpojumu likums" 1. panta 6. un 7. punktu, ka KUM ir pakalpojumu sniedzēja īpašumā esošs ūdens daudzuma skaitītājs, kas uzstādīts KUM mezglā un tiek izmantots norēķinu veikšanai par sniegtajiem ūdenssaimniecības pakalpojumiem, bet KUM mezgls ir pakalpojumu lietotāja īpašumā esoša ūdenssaimniecības sistēmas daļa (cauruļvadu, noslēgarmatūras un citu veidgabalu sistēma), kas paredzēta KUM uzstādīšanai un izbūvēta atbilstoši izsniegtiem pakalpojuma sniedzēja noteikumiem 9. panta pirmās daļas 5. punktu, ka par saviem līdzekļiem pakalpojumu sniedzējs nodrošina KUM uzstādīšanu vai nomaiņu un veic sniegto pakalpojumu uzskaiti un 10. panta pirmās daļas 1. un 2. punktu, ka pakalpojuma saņēmējs nodrošina KUM mezgla izbūvi KUM uzstādīšanai vai nomaiņai, un nodrošina netraucētu pieeju KUM mezglam, lai varētu veikt tehniski nepieciešamās darbības ar KUM, kā arī aizsargā KUM mezglu un KUM no bojājumiem;

   4.2. "Ūdenssaimniecības pakalpojumu likums" 1. panta 7.[1] punktu, ka KUM mezglā pirms KUM uzstāda pirms KUM uzstāda mehānisko ūdens filtru;

   4.3. MK noteikumu Nr. 174 "Noteikumi par sabiedrisko ūdenssaimniecības pakalpojumu sniegšanu un lietošanu" 36. punktu, ka pakalpojuma lietotājs aizsargā KUM mezglu no tehniskiem bojājumiem, applūdināšanas vai sasalšanas un ir atbildīgs par KUM saglabāšanu. Ja KUM tiek nozagts vai sabojāts, pakalpojuma lietotājs par to nekavējoties ziņo pakalpojuma sniedzējam;

   4.4. LBN 221-15 "Ēku iekšējais ūdensvads un kanalizācija" 147. punktu, ka KUM izvieto ārpus ēkas speciālā akā;

   4.5. SIA "Rīgas ūdens" prasības komercuzskaites mēraparātiem (mehāniskie, elektromagnētiskie);

   4.6. komercuzskaites mēraparāta ražotāja noteiktās izbūves prasības, KUM uzskaites nodrošināšanai.
5. KUM izbūvējami paralēli vienā plaknē.

Būvizstrādājumu saīsinājumi:

1. KUM1 - komercuzskaites mēraparāts ēkas ūdens patēriņa uzskaitei.
2. KUM2 - komercuzskaites mēraparāts kanalizācijas sistēmā nenovadāmā ūdens (laistīšanas vajadzībām) uzskaitei.

Piezīmes:

*- atbilstoši ražotāja izmēriem, komplektācijai un izbūves instrukcijām.

1. Visi izmēri milimetros.
2. Ir jābūt iespējai lūkas pārsedzei uzstādīt slēdzeni. Lūkas pārsedzes ražotājs izgatavo slēdzenes, ko iespējams iegādāties kā papildus aprīkojumu.
3. Atpakaļplūdes novēršanai ūdensvadā, atbilstoši LVS EN 1717, sistēmā pēc KUM paredzēt aizsardzības ierīču izvietošanu.
4. Tehniskais tipveida risinājums attiecināms uz SIA "Rīgas ūdens" izvēlētiem vai ekvivalentiem ūdens patēriņa skaitītājiem, kuriem ražotājs noteicis, ka taisnie posmi nav nepieciešami.
5. Apzīmējumi un saīsinājumi atbilstoši SIA "Rīgas ūdens" rekomendācijām.
6. Brīdinājuma aprīkojumu izvietojums atbilstoši SIA "Rīgas ūdens" prasības brīdinājuma aprīkojuma izvietojumam ūdensapgādes un kanalizācijas cauruļvadu izbūvē un piederības robežām skatāms TTR-UT-001.

3						
2	IB	MZ	AV	Drošības iespēja pārsedzei	10/2025
1	IB	MZ	AV	Meh. ūd. filtra termiņa maiņa	07/2025
0	IB	MZ	AV	Sākotnēja versija	02/2025
NR	SAGT	SASK	APST	IZMAIŅU IEMESLS	DATUMS

RĪGAS ŪDENS

DOKUMENTA TIPS: CENTRALIZĒTĀS ŪDENSAPGĀDES SISTĒMAS TIPVEIDA TEHNISKIE RISINĀJUMI

VIRSRAKSTS. PAPILDVIRSRAKSTS.: Divi pakārtoti izvietoti komercuzskaites mēraparāta mezgli (DN20/DN20) bez taisniem posmiem rūpnieciski izgatavotā, siltinātā HDPE Ø 500 mm akā

RASĒJUMA NR.: TTR-UT-102b

MĒROGS	IZMAIŅU INDEKSS	
BEZ MĒROGA	V/2.1	
IZDOŠANAS DATUMS	MARKA	REVĪZIJA
10/2025	UKT	2

A3

KOMERCUZSKAITES MĒRAPARĀTA MEZGLS (DN15) BEZ TAISNAJIEM POSMIEM Ø1000/Ø1500 MM DZ/B AKĀ

GRIEZUMS 1-1

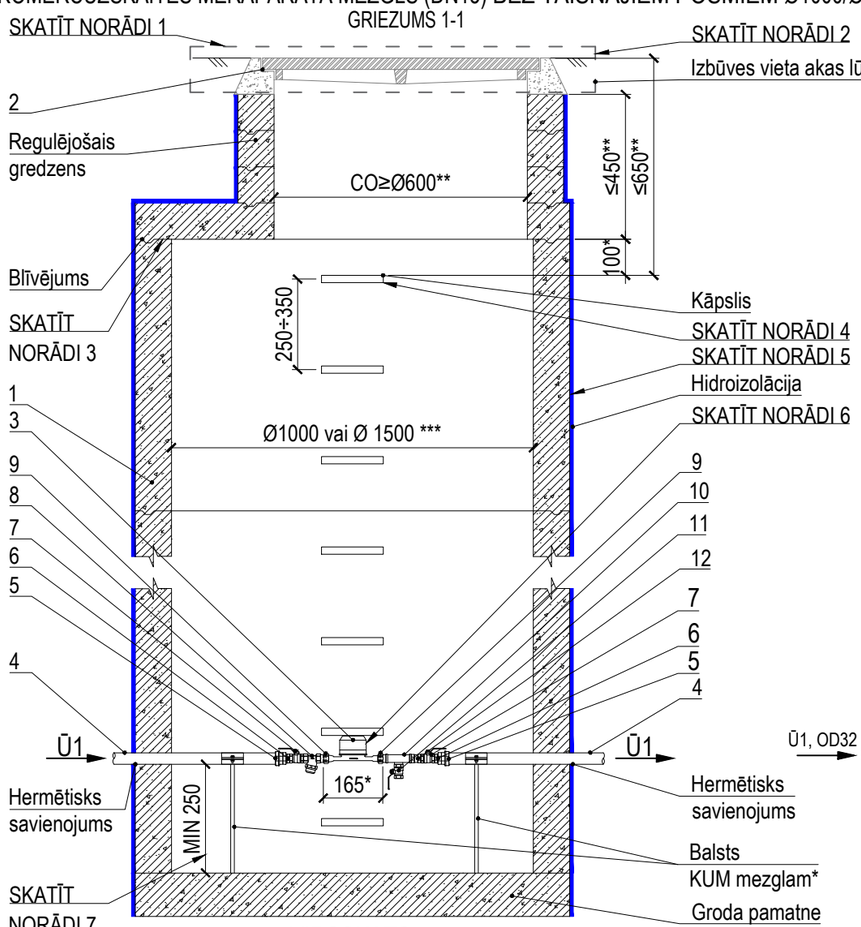

VIRSSKATS

(akas lūkas pārsedze, pārseguma plātne un regulējošie gredzeni nav parādīti)

Materiālu tabula	
Nr. p.k.	Nosaukums
1	Dzelzsbetona aka (iekšējais diametrs 1000 mm vai 1500 mm***)
2	Akas lūkas pārsedze* (sk. 1. NORĀDE)
3	KUM1 - Komercuzskaites mēraparāts (ūdens patēriņa skaitītājs) DN15 l=165 mm* **KUM iepērk un uzstāda SIA "Rīgas ūdens"**
4	Caurule PE OD32 PN10
5	Uzmava ar pāreju PE/MET OD32/DN25
6	Pāreja MET DN25/DN15
7	Lodveida ventilis DN15
8	Mehāniskais ūdens filtrs* MET DN15
9	Pieslēguzgrieznis ar blīvi MET DN15
10	Trejgabals MET DN15
11	Lodveida ventilis MET DN15 (tukšošana)
12	Vienvirziena vārsts DN15

KOMERCUZSKAITES MĒRAPARĀTA MEZGLA SHĒMA

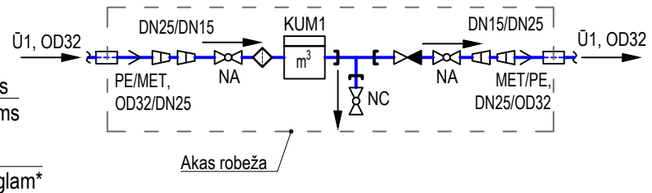

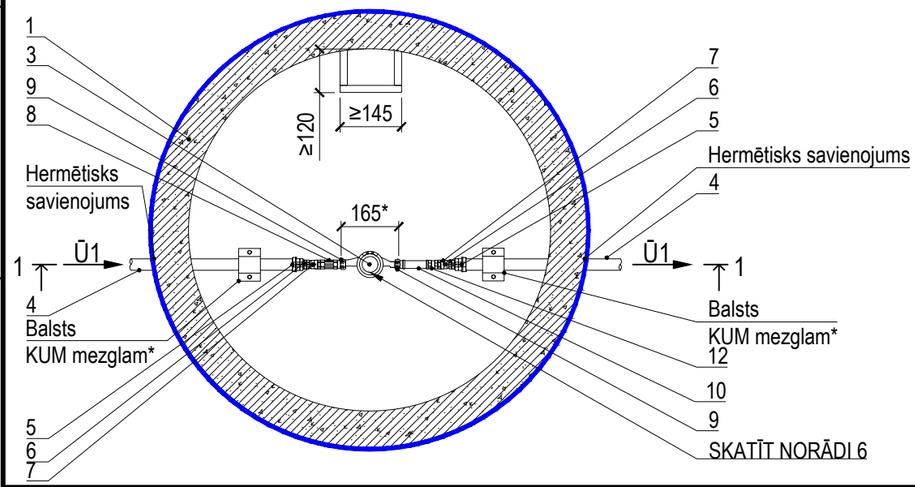

Norādes:

1. Akas lūkas pārsedzi paredz atbilstoši zemes virsmas segumam un slodzei uz tās, vadoties pēc standarta LVS EN 124 klasifikācijas, piemēram:
   - Akas lūkas pārsedze 124-2-D400-2/2-CO* (pārsedze (2/2): vāks-ķets/rāmis-ķets, CO lūkas atvērums ≥600 mm);
   - Akas lūkas pārsedze 124-2-C250-2/2-CO* (pārsedze (2/2): vāks-ķets/rāmis-ķets, CO lūkas atvērums ≥600 mm);
   - Akas lūkas pārsedze 124-6-C250-6/2-CO* (pārsedze (6/2): vāks-polimērmateriāls/rāmis ķets,CO lūkas atvērums ≥600 mm);
   - Akas lūkas pārsedze 124-6-B125-6/6-CO* (pārsedze (6/6): vāks-polimērmateriāls/rāmis polimērmateriāls, CO lūkas atvērums ≥600 mm).

   1.1. Akas lūkas pārsedzes izvietošanu paredzēt pēc iespējas zaļajā zonā vai braukšanas joslas vidū, ja akas izbūve paredzēta uz brauktuves.
2. Akas augšējās daļas izbūves risinājumā norādāma pielietojamā akas lūkas pārsedze un aprīkojums atbilstoši segumam, vadoties pēc ražotāja izmēriem, komplektācijas un izbūves instrukcijām.
3. Akas elementu konstrukcijai, t.sk. arī blīvējumam starp akas elementiem jāatbilst LVS EN 1917.
4. Akas kāpšļi atbilstoši LVS EN 1917 un LVS EN 13101 prasībām.
5. Jāparedz akas ārējā hidroizolācija visā akas augstumā un visās stiprinājuma vietās pie pamatnes.
6. KUM mezgla ierīkošanu veic, ievērojot:
   - 6.1. "Ūdenssaimniecības pakalpojumu likums" 1. panta 6. un 7. punktu, ka KUM ir pakalpojumu sniedzēja īpašumā esošs ūdens daudzuma skaitītājs, kas uzstādīts KUM mezglā un tiek izmantots norēķinu veikšanai par sniegtajiem ūdenssaimniecības pakalpojumiem, bet KUM mezgls ir pakalpojumu lietotāja īpašumā esoša ūdenssaimniecības sistēmas daļa (cauruļvadu, noslēgarmatūras un citu veidgabalu sistēma), kas paredzēta KUM uzstādīšanai un izbūvēta atbilstoši izsniegtiem pakalpojuma sniedzēja noteikumiem 9. panta pirmās daļas 5. punktu, ka par saviem līdzekļiem pakalpojumu sniedzējs nodrošina KUM uzstādīšanu vai nomaiņu un veic sniegto pakalpojumu uzskaiti un 10. panta pirmās daļas 1. un 2. punktu, ka pakalpojuma saņēmējs nodrošina KUM mezgla izbūvi KUM uzstādīšanai vai nomaiņai, un nodrošina netraucētu pieeju KUM mezglam, lai varētu veikt tehniski nepieciešamās darbības ar KUM, kā arī aizsargā KUM mezglu un KUM no bojājumiem;
   - 6.2. "Ūdenssaimniecības pakalpojumu likums" 1. panta 7.[1] punktu, ka KUM mezglā pirms KUM uzstāda pirms KUM uzstāda mehānisko ūdens filtru;
   - 6.3. MK noteikumu Nr. 174 "Noteikumi par sabiedrisko ūdenssaimniecības pakalpojumu sniegšanu un lietošanu" 36. punktu, ka pakalpojuma lietotājs aizsargā KUM mezglu no tehniskiem bojājumiem, applūdināšanas vai sasalšanas un ir atbildīgs par KUM saglabāšanu. Ja KUM tiek nozagts vai sabojāts, pakalpojuma lietotājs par to nekavējoties ziņo pakalpojuma sniedzējam;
   - 6.4. LBN 221-15 "Ēku iekšējais ūdensvads un kanalizācija" 147. punktu, ka KUM izvieto ārpus ēkas speciālā akā;
   - 6.5. SIA "Rīgas ūdens" prasības komercuzskaites mēraparātiem (mehāniskie, elektromagnētiskie);
   - 6.6. Komercuzskaites mēraparāta ražotāja noteiktās izbūves prasības, KUM uzskaites nodrošināšanai.
7. Aku vai kameru darba daļas augstumu projektē atbilstoši LBN 222-15 "Ūdensapgādes būves" 180. punktam.

Būvizstrādājumu saīsinājumi:

1. KUM1 - komercuzskaites mēraparāts ēkas ūdens patēriņa uzskaitei.

Piezīmes:

*- atbilstoši ražotāja izmēriem, komplektācijai un izbūves instrukcijām.
**- personāla piekļuvei un aprīkojuma apkalpošanai LVS EN 124, LVS EN 1917, LVS EN 476.
***- KUM mezgla izvietošana esošā akā iespējama, ja tas ir norādīts SIA "Rīgas ūdens" tehniskajos noteikumos.

1. Visi izmēri milimetros.
2. Ir jābūt iespējai lūkas pārsedzei uzstādīt slēdzeni. Lūkas pārsedzes ražotājs izgatavo slēdzenes, ko iespējams iegādāties kā papildus aprīkojumu.
3. Tehniskais tipveida risinājums attiecināms uz SIA "Rīgas ūdens" izvēlētiem vai ekvivalentiem ūdens patēriņa skaitītājiem, kuriem ražotājs noteicis, ka taisnie posmi nav nepieciešami.
4. Atpakaļplūdes novēršanai ūdensvadā, atbilstoši LVS EN 1717, sistēmā pēc KUM paredzēt aizsardzības ierīču izvietošanu.
5. Apzīmējumi un saīsinājumi atbilstoši SIA "Rīgas ūdens" rekomendācijām.
6. Brīdinājuma aprīkojumu izvietojums atbilstoši SIA "Rīgas ūdens" prasības brīdinājuma aprīkojuma izvietojumam ūdensapgādes un kanalizācijas cauruļvadu izbūvē un piederības robežām skatāms TTR-UT-001.

NR	SAGT	SASK	APST	IZMAIŅU IEMESLS	DATUMS
3					
2	IB	MZ	AV	Drošības iespēja pārsedzei	10/2025
1	IB	MZ	AV	Meh. ūd. filtra termiņa maiņa	07/2025
0	IB	MA	AV	Sākotnējā versija	02/2025

RĪGAS ŪDENS

DOKUMENTA TIPS: CENTRALIZĒTĀS ŪDENSAPGĀDES SISTĒMAS TIPVEIDA TEHNISKIE RISINĀJUMI

VIRSRAKSTS. PAPILDVIRSRAKSTS.: Komercuzskaites mēraparāta mezgls (DN15) bez taisnajiem posmiem Ø1000/Ø1500 mm dz/b akā

RASĒJUMA NR.: TTR-UT-103

MĒROGS: BEZ MĒROGA

IZMAIŅU INDEKSS: V/2.1

IZDOŠANAS DATUMS: 10/2025

MARKA: UKT

REVĪZIJA: 2

A3

DIVI PAKĀRTOTI IZVIETOTI KOMERCUZSKAITES MĒRAPARĀTA MEZGLI (DN15/DN15) BEZ TAISNAJIEM POSMIEM Ø1000/Ø1500 MM DZ/B AKĀ

GRIEZUMS 1-1

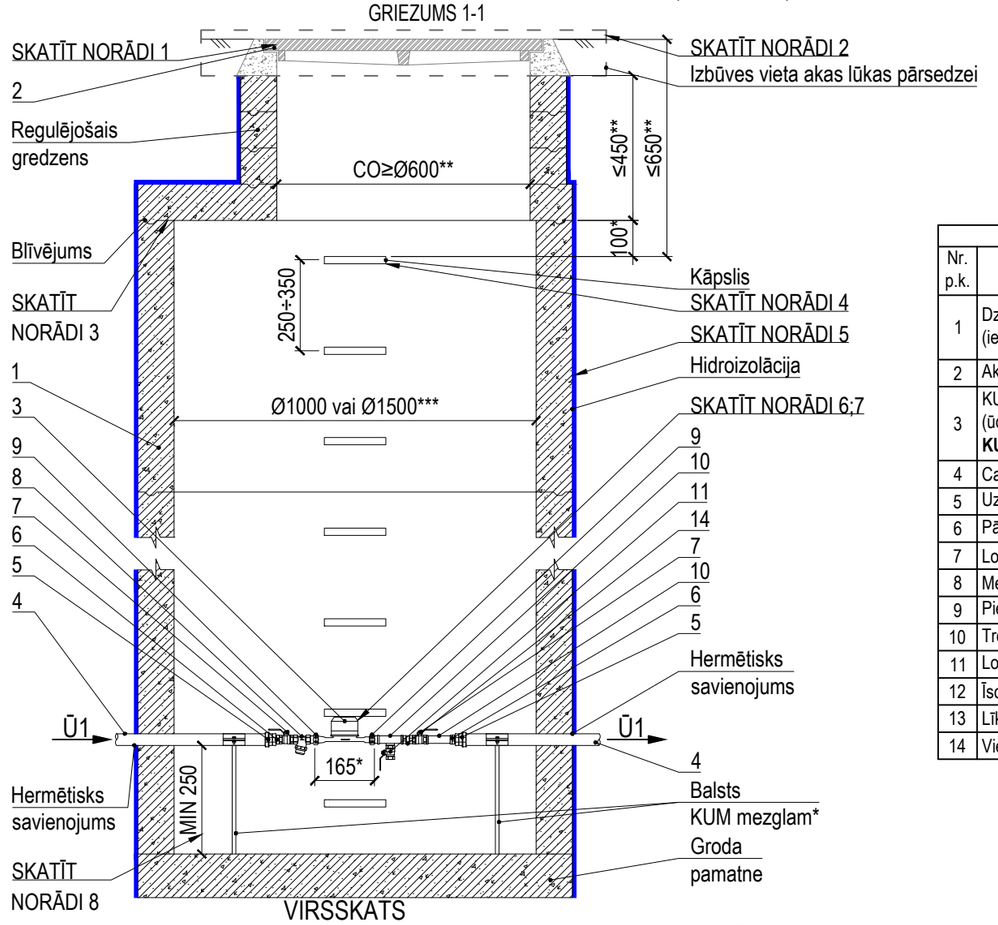

VIRSSKATS

(akas lūkas pārsedze, pārseguma plātne un regulējošie gredzeni nav parādīti)

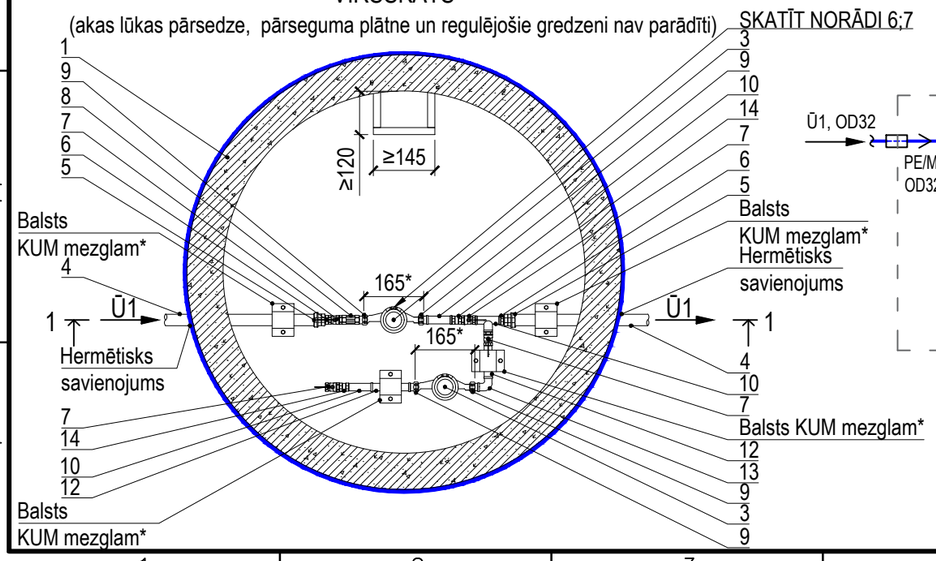

Materiālu tabula	
Nr. p.k.	Nosaukums
1	Dzelzsbetona aka (iekšējais diametrs 1000 mm vai 1500 mm***)
2	Akas lūkas pārsedze* (sk. 1. NORĀDE)
3	KUM1, KUM2 - Komercuzskaites mēraparāts (ūdens patēriņa skaitītājs) DN15 l=165 mm* **KUM iepērk un uzstāda SIA "Rīgas ūdens"**
4	Caurule PE OD32 PN10
5	Uzmava ar pāreju PE/MET OD32/DN25
6	Pāreja MET DN25/DN15
7	Lodveida ventilis DN15
8	Mehāniskais ūdens filtrs* MET DN15
9	Pieslēguzgrieznis ar blīvi MET DN15
10	Trejgabals MET DN15
11	Lodveida ventilis MET DN15 (tukšošana)
12	Īscaurule MET DN15
13	Līknis 90° DN15
14	Vienvirziena vārsts DN15

KOMERCUZSKAITES MĒRAPARĀTA MEZGLA SHĒMA

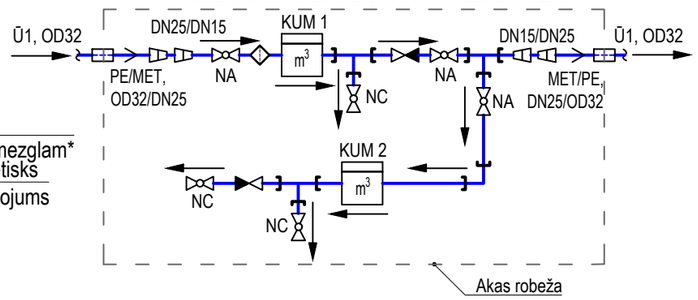

Norādes:

1. Akas lūkas pārsedzi paredz atbilstoši zemes virsmas segumam un slodzei uz tās, vadoties pēc standarta LVS EN 124 klasifikācijas, piemēram:
   - Akas lūkas pārsedze 124-2-D400-2/2-CO* (pārsedze (2/2): vāks-ķets/rāmis-ķets, CO lūkas atvērums ≥600 mm);
   - Akas lūkas pārsedze 124-2-C250-2/2-CO* (pārsedze (2/2): vāks-ķets/rāmis-ķets, CO lūkas atvērums ≥600 mm);
   - Akas lūkas pārsedze 124-6-C250-6/2-CO* (pārsedze (6/2): vāks-polimērmateriāls/rāmis ķets,CO lūkas atvērums ≥600 mm);
   - Akas lūkas pārsedze 124-6-B125-6/6-CO* (pārsedze (6/6): vāks-polimērmateriāls/rāmis polimērmateriāls, CO lūkas atvērums ≥600 mm).
   - 1.1. Akas lūkas pārsedzes izvietošanu paredzēt pēc iespējas zaļajā zonā vai braukšanas joslas vidū, ja akas izbūve paredzēta uz brauktuves.
2. Akas augšējās daļas izbūves risinājumā norādāma pielietojamā akas lūkas pārsedze un aprīkojums atbilstoši segumam, vadoties pēc ražotāja izmēriem, komplektācijas un izbūves instrukcijām.
3. Akas elementu konstrukcijai, t.sk. arī blīvējumam starp akas elementiem jāatbilst LVS EN 1917.
4. Akas kāpšļi atbilstoši LVS EN 1917 un LVS EN 13101 prasībām.
5. Jāparedz akas ārējā hidroizolācija visā akas augstumā un visās stiprinājuma vietās pie pamatnes.
6. KUM mezgla ierīkošanu veic, ievērojot:
   - 6.1. "Ūdenssaimniecības pakalpojumu likums" 1. panta 6. un 7. punktu, ka KUM ir pakalpojumu sniedzēja īpašumā esošs ūdens daudzuma skaitītājs, kas uzstādīts KUM mezglā un tiek izmantots norēķinu veikšanai par sniegtajiem ūdenssaimniecības pakalpojumiem, bet KUM mezgls ir pakalpojumu lietotāja īpašumā esoša ūdenssaimniecības sistēmas daļa (cauruļvadu, noslēgarmatūras un citu veidgabalu sistēma), kas paredzēta KUM uzstādīšanai un izbūvēta atbilstoši izsniegtiem pakalpojuma sniedzēja noteikumiem 9. panta pirmās daļas 5. punktu, ka par saviem līdzekļiem pakalpojumu sniedzējs nodrošina KUM uzstādīšanu vai nomaiņu un veic sniegto pakalpojumu uzskaiti un 10. panta pirmās daļas 1. un 2. punktu, ka pakalpojuma saņēmējs nodrošina KUM mezgla izbūvi KUM uzstādīšanai vai nomaiņai, un nodrošina netraucētu pieeju KUM mezglam, lai varētu veikt tehniski nepieciešamās darbības ar KUM, kā arī aizsargā KUM mezglu un KUM no bojājumiem;
   - 6.2. "Ūdenssaimniecības pakalpojumu likums" 1. panta 7.[1] punktu, ka KUM mezglā pirms KUM uzstāda pirms KUM uzstāda mehānisko ūdens filtru;
   - 6.3. MK noteikumu Nr. 174 "Noteikumi par sabiedrisko ūdenssaimniecības pakalpojumu sniegšanu un lietošanu" 36. punktu, ka pakalpojuma lietotājs aizsargā KUM mezglu no tehniskiem bojājumiem, applūdināšanas vai sasalšanas un ir atbildīgs par KUM saglabāšanu. Ja KUM tiek nozagts vai sabojāts, pakalpojuma lietotājs par to nekavējoties ziņo pakalpojuma sniedzējam;
   - 6.4. LBN 221-15 "Ēku iekšējais ūdensvads un kanalizācija" 147. punktu, ka KUM izvieto ārpus ēkas speciālā akā;
   - 6.5. SIA "Rīgas ūdens" prasības komercuzskaites mēraparātiem (mehāniskie, elektromagnētiskie);
   - 6.6. Komercuzskaites mēraparāta ražotāja noteiktās izbūves prasības, KUM uzskaites nodrošināšanai.
7. KUM izbūvējami paralēli vienā plaknē.
8. Aku vai kameru darba daļas augstumu projektē atbilstoši LBN 222-15 "Ūdensapgādes būves" 180. punktam.

Būvizstrādājumu saīsinājumi:

1. KUM1 - komercuzskaites mēraparāts ēkas ūdens patēriņa uzskaitei.
2. KUM2 - komercuzskaites mēraparāts kanalizācijas sistēmā nenovadāmā ūdens (laistīšanas vajadzībām) uzskaitei.

Piezīmes:

*- atbilstoši ražotāja izmēriem, komplektācijai un izbūves instrukcijām.
**- personāla piekļuvei un aprīkojuma apkalpošanai, atbilstoši LVS EN 124, LVS EN 1917, LVS EN 476.
***- KUM mezgla izvietošana esošā akā iespējama, ja tas ir norādīts SIA "Rīgas ūdens" tehniskajos noteikumos.

1. Visi izmēri milimetros.
2. Ir jābūt iespējai lūkas pārsedzei uzstādīt slēdzeni. Lūkas pārsedzes ražotājs izgatavo slēdzenes, ko iespējams iegādāties kā papildus aprīkojumu.
3. Tehniskais tipveida risinājums attiecināms uz SIA "Rīgas ūdens" izvēlētiem vai ekvivalentiem ūdens patēriņa skaitītājiem, kuriem ražotājs noteicis, ka taisnie posmi nav nepieciešami.
4. Atpakaļplūdes novēršanai ūdensvadā, atbilstoši LVS EN 1717, sistēmā pēc KUM paredzēt aizsardzības ierīču izvietošanu.
5. Apzīmējumi un saīsinājumi atbilstoši SIA "Rīgas" ūdens rekomendācijām.
6. Brīdinājuma aprīkojumu izvietojums atbilstoši SIA "Rīgas ūdens" prasības brīdinājuma aprīkojuma izvietojumam ūdensapgādes un kanalizācijas cauruļvadu izbūvē un piederības robežām skatāms TTR-UT-001.

3					
2	IB	MZ	AV	Drošības iespēja pārsedzei	10/2025
1	IB	MZ	AV	Meh. ūd. filtra termiņa maiņa	07/2025
0	IB	MZ	AV	Sākotnēja versija	02/2025
NR	SAGT	SASK	APST	IZMAIŅU IEMESLS	DATUMS

RĪGAS ŪDENS

DOKUMENTA TIPS: CENTRALIZĒTĀS ŪDENSAPGĀDES SISTĒMAS TIPVEIDA TEHNISKIE RISINĀJUMI

VIRSRAKSTS. PAPILDVIRSRAKSTS.: Divi pakārtoti izvietoti komercuzskaites mēraparāta mezgli (DN15/DN15) bez taisnajiem posmiem Ø1000/Ø1500 mm dz/b akā

RASĒJUMA NR.: TTR-UT-103a

MĒROGS	IZMAIŅU INDEKSS	
BEZ MĒROGA	V/2.1	
IZDOŠANAS DATUMS	MARKA	REVĪZIJA
10/2025	UKT	2

A3

KOMERCUZSKAITES MĒRAPARĀTA MEZGLS (DN20) BEZ TAISNAJIEM POSMIEM Ø1000/Ø1500 MM DZ/B AKĀ

GRIEZUMS 1-1

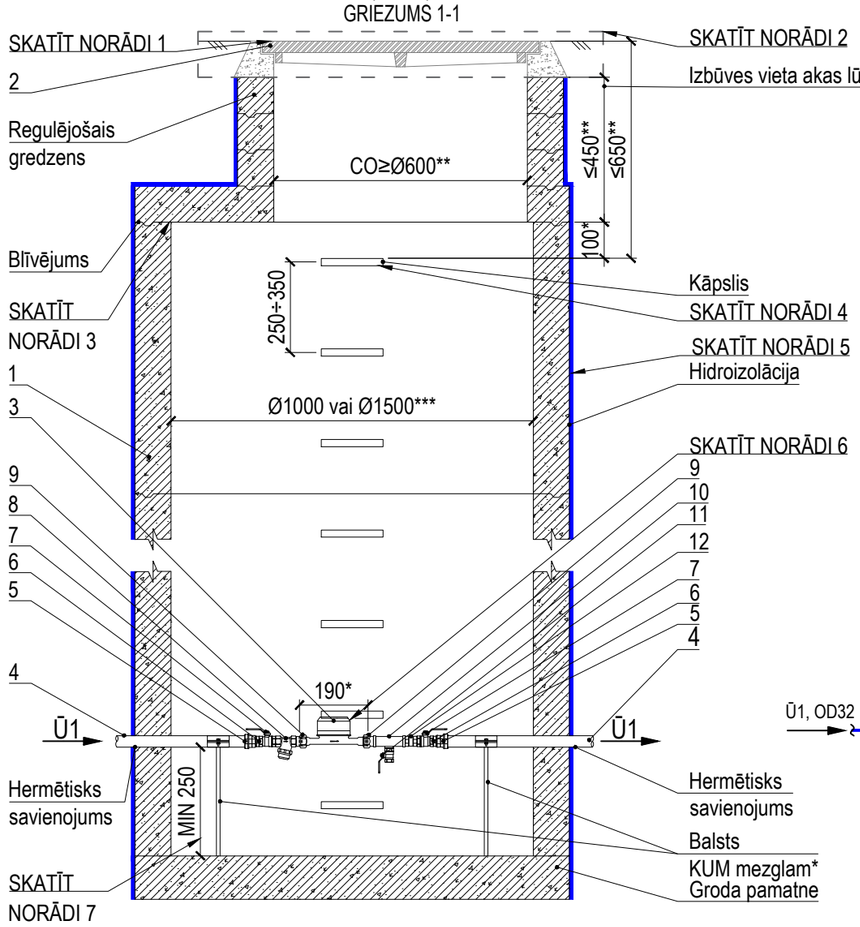

VIRSSKATS

(akas lūkas pārsedze, pārseguma plātne un regulējošie gredzeni nav parādīti)

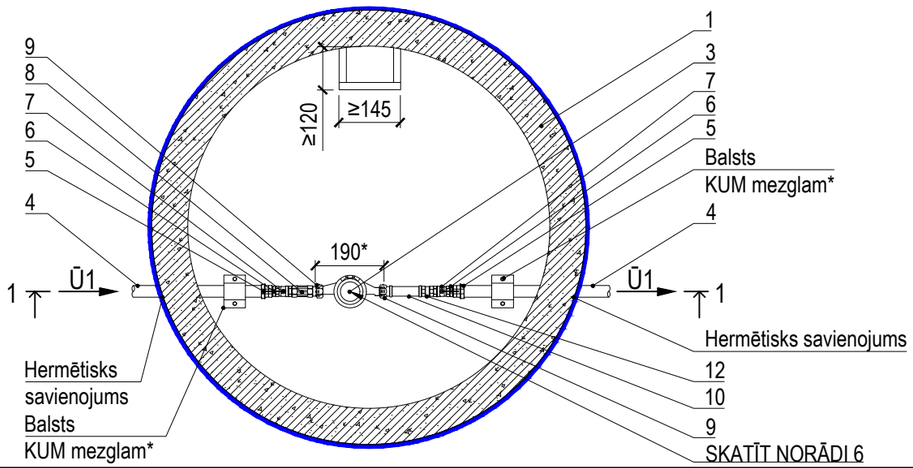

Materiālu tabula	
Nr. p.k.	Nosaukums
1	Dzelzsbetona aka (iekšējais diametrs 1000 mm vai 1500 mm***)
2	Akas lūkas pārsedze* (sk. 1. NORĀDE)
3	KUM1 - Komercuzskaites mēraparāts (ūdens patēriņa skaitītājs) DN20 l=190 mm* **KUM iepērk un uzstāda SIA "Rīgas ūdens"**
4	Caurule PE OD32 PN10
5	Uzmava ar pāreju PE/MET OD32/DN25
6	Pāreja MET DN25/DN20
7	Lodveida ventilis DN20
8	Mehāniskais ūdens filtrs* MET DN20
9	Pieslēguzgrieznis ar blīvi MET DN20
10	Trejgabals MET DN20/DN15
11	Lodveida ventilis MET DN15 (tukšošana)
12	Vienvirziena vārsts DN20

KOMERCUZSKAITES MĒRAPARĀTA MEZGLA SHĒMA

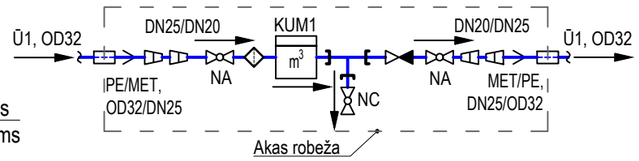

Norādes:

1. Akas lūkas pārsedzi paredz atbilstoši zemes virsmas segumam un slodzei uz tās, vadoties pēc standarta LVS EN 124 klasifikācijas, piemēram:
   - Akas lūkas pārsedze 124-2-D400-2/2-CO* (pārsedze (2/2): vāks-ķets/rāmis-ķets, CO lūkas atvērums ≥600 mm);
   - Akas lūkas pārsedze 124-2-C250-2/2-CO* (pārsedze (2/2): vāks-ķets/rāmis-ķets, CO lūkas atvērums ≥600 mm);
   - Akas lūkas pārsedze 124-6-C250-6/2-CO* (pārsedze (6/2): vāks-polimērmateriāls/rāmis ķets, CO lūkas atvērums ≥600 mm);
   - Akas lūkas pārsedze 124-6-B125-6/6-CO* (pārsedze (6/6): vāks-polimērmateriāls/rāmis polimērmateriāls, CO lūkas atvērums ≥600 mm).

   1.1. Akas lūkas pārsedzes izvietošanu paredzēt pēc iespējas zaļajā zonā vai braukšanas joslas vidū, ja akas izbūve paredzēta uz brauktuves.
2. Akas augšējās daļas izbūves risinājumā norādāma pielietojamā akas lūkas pārsedze un aprīkojums atbilstoši segumam, vadoties pēc ražotāja izmēriem, komplektācijas un izbūves instrukcijām.
3. Akas elementu konstrukcijai, t.sk. arī blīvējumam starp akas elementiem jāatbilst LVS EN 1917.
4. Akas kāpšļi atbilstoši LVS EN 1917 un LVS EN 13101 prasībām.
5. Jāparedz akas ārējā hidroizolācija visā akas augstumā un visās stiprinājuma vietās pie pamatnes.
6. KUM mezgla ierīkošanu veic, ievērojot:

   6.1. "Ūdenssaimniecības pakalpojumu likums" 1. panta 6. un 7. punktu, ka KUM ir pakalpojumu sniedzēja īpašumā esošs ūdens daudzuma skaitītājs, kas uzstādīts KUM mezglā un tiek izmantots norēķinu veikšanai par sniegtajiem ūdenssaimniecības pakalpojumiem, bet KUM mezgls ir pakalpojumu lietotāja īpašumā esoša ūdenssaimniecības sistēmas daļa (cauruļvadu, noslēgarmatūras un citu veidgabalu sistēma), kas paredzēta KUM uzstādīšanai un izbūvēta atbilstoši izsniegtiem pakalpojuma sniedzēja noteikumiem 9. panta pirmās daļas 5. punktu, ka par saviem līdzekļiem pakalpojumu sniedzējs nodrošina KUM uzstādīšanu vai nomaiņu un veic sniegto pakalpojumu uzskaiti un 10. panta pirmās daļas 1. un 2. punktu, ka pakalpojuma saņēmējs nodrošina KUM mezgla izbūvi KUM uzstādīšanai vai nomaiņai, un nodrošina netraucētu pieeju KUM mezglam, lai varētu veikt tehniski nepieciešamās darbības ar KUM, kā arī aizsargā KUM mezglu un KUM no bojājumiem;

   6.2. "Ūdenssaimniecības pakalpojumu likums" 1. panta 7.[1] punktu, ka KUM mezglā pirms KUM uzstāda pirms KUM uzstāda mehānisko ūdens filtru;

   6.3. MK noteikumu Nr. 174 "Noteikumi par sabiedrisko ūdenssaimniecības pakalpojumu sniegšanu un lietošanu" 36. punktu, ka pakalpojuma lietotājs aizsargā KUM mezglu no tehniskiem bojājumiem, applūdināšanas vai sasalšanas un ir atbildīgs par KUM saglabāšanu. Ja KUM tiek nozagts vai sabojāts, pakalpojuma lietotājs par to nekavējoties ziņo pakalpojuma sniedzējam;

   6.4. LBN 221-15 "Ēku iekšējais ūdensvads un kanalizācija" 147. punktu, ka KUM izvieto ārpus ēkas speciālā akā;

   6.5. SIA "Rīgas ūdens" prasības komercuzskaites mēraparātiem (mehāniskie, elektromagnētiskie);

   6.6. Komercuzskaites mēraparāta ražotāja noteiktās izbūves prasības, KUM uzskaites nodrošināšanai.
7. Aku vai kameru darba daļas augstumu projektē atbilstoši LBN 222-15 "Ūdensapgādes būves" 180. punktam.

Būvizstrādājumu saīsinājumi:

1. KUM1 - komercuzskaites mēraparāts ēkas ūdens patēriņa uzskaitei.

Piezīmes:

*- atbilstoši ražotāja izmēriem, komplektācijai un izbūves instrukcijām.
**- personāla piekļuvei un aprīkojuma apkalpošanai LVS EN 124, LVS EN 1917, LVS EN 476.
***- KUM mezgla izvietošana esošā akā iespējama, ja tas ir norādīts SIA "Rīgas ūdens" tehniskajos noteikumos.

1. Visi izmēri milimetros.
2. Ir jābūt iespējai lūkas pārsedzei uzstādīt slēdzeni. Lūkas pārsedzes ražotājs izgatavo slēdzenes, ko iespējams iegādāties kā papildus aprīkojumu.
3. Tehniskais tipveida risinājums attiecināms uz SIA "Rīgas ūdens" izvēlētiem vai ekvivalentiem ūdens patēriņa skaitītājiem, kuriem ražotājs noteicis, ka taisnie posmi nav nepieciešami.
4. Atpakaļplūdes novēršanai ūdensvadā, atbilstoši LVS EN 1717, sistēmā pēc KUM paredzēt aizsardzības ierīču izvietošanu.
5. Apzīmējumi un saīsinājumi atbilstoši SIA "Rīgas ūdens" rekomendācijām.
6. Brīdinājuma aprīkojumu izvietojums atbilstoši SIA "Rīgas Ūdens" prasības brīdinājuma aprīkojuma izvietojumam ūdensapgādes un kanalizācijas cauruļvadu izbūvē un piederības robežām skatāms TTR-UT-001.

NR	SAGT	SASK	APST	IZMAIŅU IEMESLS	DATUMS
3					
2	IB	MZ	AV	Drošības iespēja pārsedzei	10/2025
1	IB	MZ	AV	Meh. ūd. filtra termiņa maiņa	07/2025
0	IB	MZ	AV	Sākotnēja versija	02/2025

RĪGAS ŪDENS

DOKUMENTA TIPS: CENTRALIZĒTĀS ŪDENSAPGĀDES SISTĒMAS TIPVEIDA TEHNISKIE RISINĀJUMI

VIRSRAKSTS. PAPILDVIRSRAKSTS: Komercuzskaites mēraparāta mezgls (DN20) bez taisnajiem posmiem Ø1000/Ø1500 mm dz/b akā

RASĒJUMA NR.: TTR-UT-104

MĒROGS: BEZ MĒROGA

IZMAIŅU INDEKSS: V/2.1

IZDOŠANAS DATUMS: 10/2025

MARKA: UKT

REVĪZIJA: 2

A3

DIVI PAKĀRTOTI IZVIETOTI KOMERCUZSKAITES MĒRAPARĀTA MEZGLI (DN20/DN15) BEZ TAISNAJIEM POSMIEM Ø1000/Ø1500 MM DZ/B AKĀ

GRIEZUMS 1-1

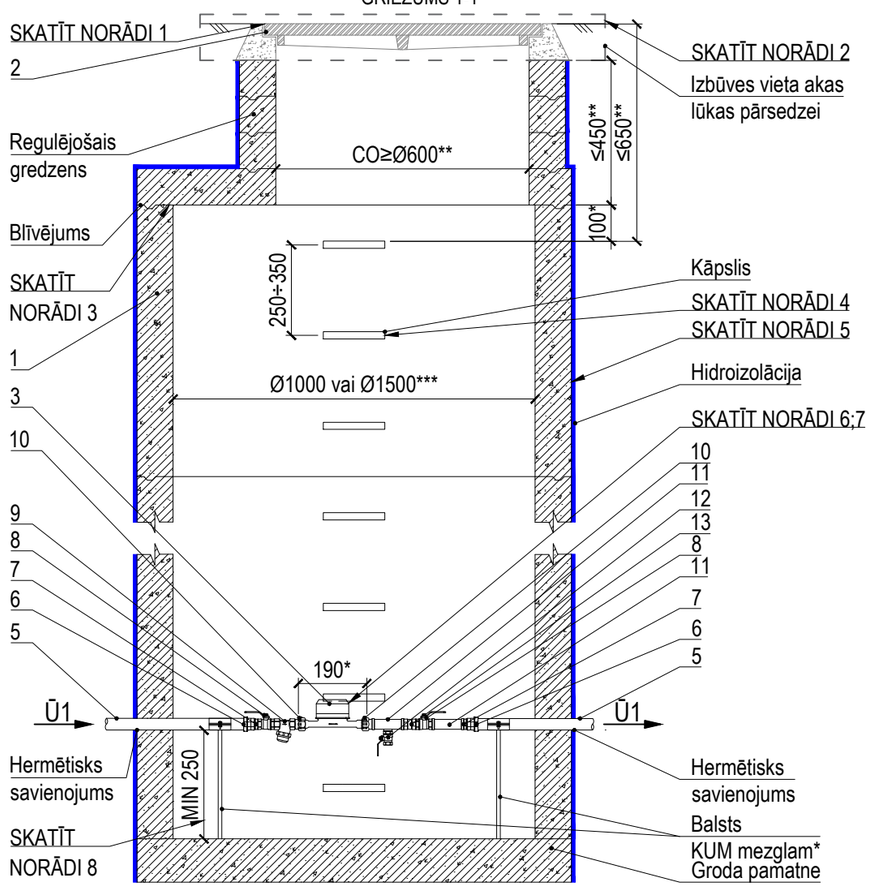

VIRSSKATS

(akas lūkas pārsedze, pārseguma plātne un regulējošie gredzeni nav parādīti)

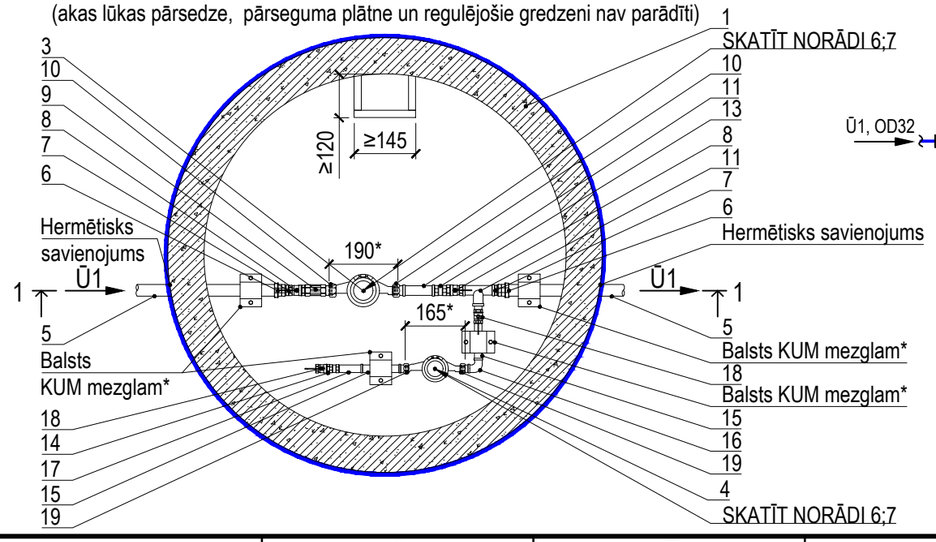

Materiālu tabula	
Nr. p.k.	Nosaukums
1	Dzelzsbetona aka (iekšējais diametrs 1000 mm vai 1500 mm***)
2	Akas lūkas pārsedze* (sk. 1. NORĀDE)
3	KUM1 - Komercuzskaites mēraparāts (ūdens patēriņa skaitītājs) DN20 l=190 mm* **KUM iepērk un uzstāda SIA "Rīgas ūdens"**
4	KUM2 - Komercuzskaites mēraparāts (ūdens patēriņa skaitītājs) DN15 l=165 mm* **KUM iepērk un uzstāda SIA "Rīgas ūdens"**
5	Caurule PE OD32 PN10
6	Uzmava ar pāreju PE/MET OD32/DN25
7	Pāreja MET DN25/DN20
8	Lodveida ventilis DN20
9	Mehāniskais ūdens filtrs* MET DN20
10	Pieslēguzgrieznis ar blīvi MET DN20
11	Trejgabals MET DN20/DN15
12	Lodveida ventilis MET DN15 (tukšošana)
13	Vienvirziena vārsts DN20
14	Vienvirziena vārsts DN15
15	Īscaurule MET DN15
16	Līknis 90° DN15
17	Trejgabals MET DN15
18	Lodveida ventilis MET DN15
19	Pieslēguzgrieznis ar blīvi MET DN15

KOMERCUZSKAITES MĒRAPARĀTA MEZGLA SHĒMA

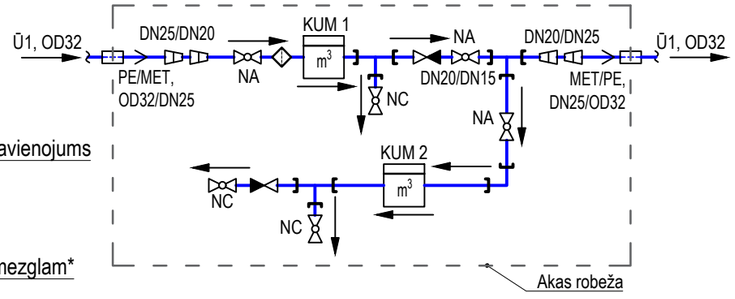

Norādes:

1. Akas lūkas pārsedzi paredz atbilstoši zemes virsmas segumam un slodzei uz tās, vadoties pēc standarta LVS EN 124 klasifikācijas, piemēram:
   - Akas lūkas pārsedze 124-2-D400-2/2-CO* (pārsedze (2/2): vāks-ķets/rāmis-ķets, CO lūkas atvērums ≥600 mm);
   - Akas lūkas pārsedze 124-2-C250-2/2-CO* (pārsedze (2/2): vāks-ķets/rāmis-ķets, CO lūkas atvērums ≥600 mm);
   - Akas lūkas pārsedze 124-6-C250-6/2-CO* (pārsedze (6/2): vāks-polimērmateriāls/rāmis ķets,CO lūkas atvērums ≥600 mm);
   - Akas lūkas pārsedze 124-6-B125-6/6-CO* (pārsedze (6/6): vāks-polimērmateriāls/rāmis polimērmateriāls, CO lūkas atvērums ≥600 mm).
   - 1.1. Akas lūkas pārsedzes izvietošanu paredzēt pēc iespējas zaļajā zonā vai braukšanas joslas vidū, ja akas izbūve paredzēta uz brauktuves.
2. Akas augšējās daļas izbūves risinājumā norādāma pielietojamā akas lūkas pārsedze un aprīkojums atbilstoši segumam, vadoties pēc ražotāja izmēriem, komplektācijas un izbūves instrukcijām.
3. Akas elementu konstrukcijai, t.sk. arī blīvējumam starp akas elementiem jāatbilst LVS EN 1917.
4. Akas kāpšļi atbilstoši LVS EN 1917 un LVS EN 13101 prasībām.
5. Jāparedz akas ārējā hidroizolācija visā akas augstumā un visās stiprinājuma vietās pie pamatnes.
6. KUM mezgla ierīkošanu veic, ievērojot:
   - 6.1. "Ūdenssaimniecības pakalpojumu likums" 1. panta 6. un 7. punktu, ka KUM ir pakalpojumu sniedzēja īpašumā esošs ūdens daudzuma skaitītājs, kas uzstādīts KUM mezglā un tiek izmantots norēķinu veikšanai par sniegtajiem ūdenssaimniecības pakalpojumiem, bet KUM mezgls ir pakalpojumu lietotāja īpašumā esoša ūdenssaimniecības sistēmas daļa (cauruļvadu, noslēgarmatūras un citu veidgabalu sistēma), kas paredzēta KUM uzstādīšanai un izbūvēta atbilstoši izsniegtiem pakalpojuma sniedzēja noteikumiem 9. panta pirmās daļas 5. punktu, ka par saviem līdzekļiem pakalpojumu sniedzējs nodrošina KUM uzstādīšanu vai nomaiņu un veic sniegto pakalpojumu uzskaiti un 10. panta pirmās daļas 1. un 2. punktu, ka pakalpojuma saņēmējs nodrošina KUM mezgla izbūvi KUM uzstādīšanai vai nomaiņai, un nodrošina netraucētu pieeju KUM mezglam, lai varētu veikt tehniski nepieciešamās darbības ar KUM, kā arī aizsargā KUM mezglu un KUM no bojājumiem;
   - 6.2. "Ūdenssaimniecības pakalpojumu likums" 1. panta 7.[1] punktu, ka KUM mezglā pirms KUM uzstāda mehānisko ūdens filtru;
   - 6.3. MK noteikumu Nr. 174 "Noteikumi par sabiedrisko ūdenssaimniecības pakalpojumu sniegšanu un lietošanu" 36. punktu, ka pakalpojuma lietotājs aizsargā KUM mezglu no tehniskiem bojājumiem, applūdināšanas vai sasalšanas un ir atbildīgs par KUM saglabāšanu. Ja KUM tiek nozagts vai sabojāts, pakalpojuma lietotājs par to nekavējoties ziņo pakalpojuma sniedzējam;
   - 6.4. LBN 221-15 "Ēku iekšējais ūdensvads un kanalizācija" 147. punktu, ka KUM izvieto ārpus ēkas speciālā akā;
   - 6.5. SIA "Rīgas ūdens" prasības komercuzskaites mēraparātiem (mehāniskie, elektromagnētiskie);
   - 6.6. Komercuzskaites mēraparāta ražotāja noteiktās izbūves prasības, KUM uzskaites nodrošināšanai.
7. KUM izbūvējami paralēli vienā plaknē.
8. Aku vai kameru darba daļas augstumu projektē atbilstoši LBN 222-15 "Ūdensapgādes būves" 180. punktam.

Būvizstrādājumu saīsinājumi:

1. KUM1 - komercuzskaites mēraparāts ēkas ūdens patēriņa uzskaitei.
2. KUM2 - komercuzskaites mēraparāts kanalizācijas sistēmā nenovadāmā ūdens (laistīšanas vajadzībām) uzskaitei.

Piezīmes:

*- atbilstoši ražotāja izmēriem, komplektācijai un izbūves instrukcijām.
**- personāla piekļuvei un aprīkojuma apkalpošanai LVS EN 124, LVS EN 1917, LVS EN 476.
***- KUM mezgla izvietošana esošā akā iespējama, ja tas ir norādīts SIA "Rīgas ūdens" tehniskajos noteikumos.

1. Visi izmēri milimetros.
2. Ir jābūt iespējai lūkas pārsedzei uzstādīt slēdzeni. Lūkas pārsedzes ražotājs izgatavo slēdzenes, ko iespējams iegādāties kā papildus aprīkojumu.
3. Tehniskais tipveida risinājums attiecināms uz SIA "Rīgas ūdens" izvēlētiem vai ekvivalentiem ūdens patēriņa skaitītājiem, kuriem ražotājs noteicis, ka taisnie posmi nav nepieciešami.
4. Atpakaļplūdes novēršanai ūdensvadā, atbilstoši LVS EN 1717, sistēmā pēc KUM paredzēt aizsardzības ierīču izvietošanu.
5. Apzīmējumi un saīsinājumi atbilstoši SIA "Rīgas ūdens" rekomendācijām.
6. Brīdinājuma aprīkojumu izvietojums atbilstoši SIA "Rīgas Ūdens" prasības brīdinājuma aprīkojuma izvietojumam ūdensapgādes un kanalizācijas cauruļvadu izbūvē un piederības robežām skatāms TTR-UT-001.

3					
2	IB	MZ	AV	Drošības iespēja pārsedzei	10/2025
1	IB	MZ	AV	Meh. ūd. filtra termiņa maiņa	07/2025
0	IB	MZ	AV	Sākotnējā versija	02/2025
NR	SAGT	SASK	APST	IZMAIŅU IEMESLS	DATUMS

RĪGAS ŪDENS

DOKUMENTA TIPS: CENTRALIZĒTĀS ŪDENSAPGĀDES SISTĒMAS TIPVEIDA TEHNISKIE RISINĀJUMI

VIRSRAKSTS. PAPILDVIRSRAKSTS.: Divi pakārtoti izvietoti komercuzskaites mēraparāta mezgli (DN20/DN15) bez taisnajiem posmiem Ø1000/Ø1500 mm dz/b akā

RASĒJUMA NR.: TTR-UT-104a

MĒROGS: BEZ MĒROGA | IZMAIŅU INDEKSS: V/2.1

IZDOŠANAS DATUMS: 10/2025 | MARKA: UKT | REVĪZIJA: 2

A3

DIVI PAKĀRTOTI IZVIETOTI KOMERCUZSKAITES MĒRAPARĀTA MEZGLI (DN20/DN20) BEZ TAISNAJIEM POSMIEM Ø1000/Ø1500 MM DZ/B AKĀ

GRIEZUMS 1-1

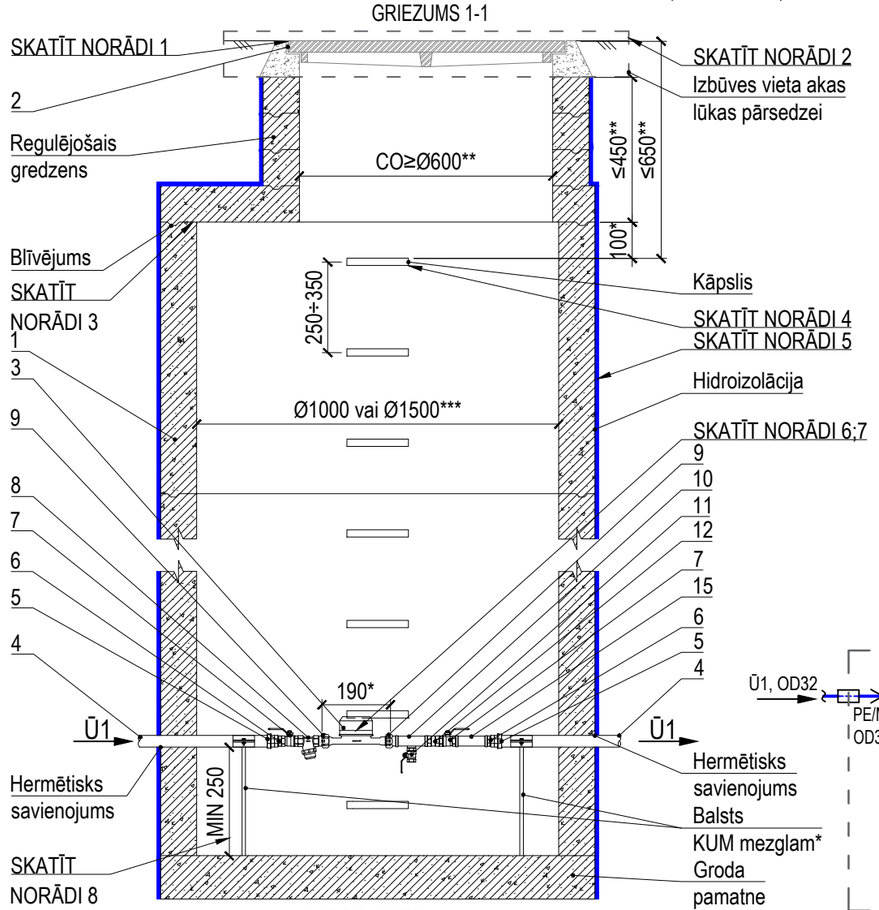

VIRSSKATS

(akas lūkas pārsedze, pārseguma plātne un regulējošie gredzeni nav parādīti)

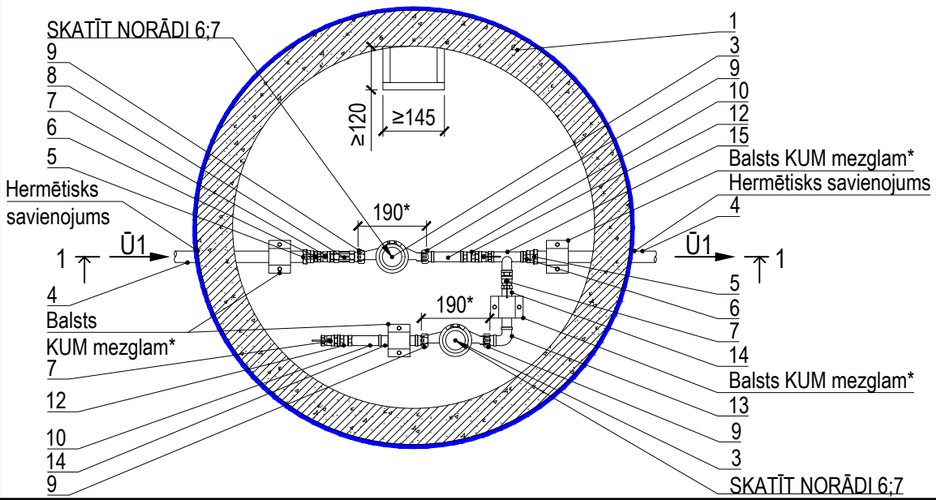

Materiālu tabula	
Nr. p.k.	Nosaukums
1	Dzelzsbetona aka (iekšējais diametrs 1000 mm vai 1500 mm***)
2	Akas lūkas pārsedze* (sk. 1. NORĀDE)
3	KUM1, KUM2 - Komercuzskaites mēraparāts (ūdens patēriņa skaitītājs) DN20 l=190 mm* **KUM iepērk un uzstāda SIA "Rīgas ūdens"**
4	Caurule PE OD32 PN10
5	Uzmava ar pāreju PE/MET OD32/DN25
6	Pāreja MET DN25/DN20
7	Lodveida ventilis DN20
8	Mehāniskais ūdens filtrs* MET DN20
9	Pieslēguzgrieznis ar blīvi MET DN20
10	Trejgabals MET DN20/DN15
11	Lodveida ventilis MET DN15 (tukšošana)
12	Vienvirziena vārsts DN20
13	Līknis 90° DN20
14	Īscaurule MET DN20
15	Trejgabals MET DN20

KOMERCUZSKAITES MĒRAPARĀTA MEZGLA SHĒMA

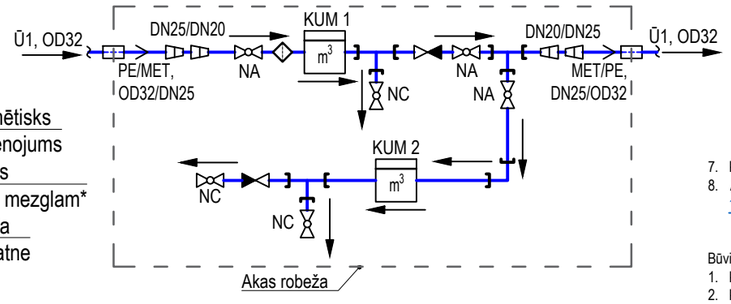

Norādes:

1. Akas lūkas pārsedzi paredz atbilstoši zemes virsmas segumam un slodzei uz tās, vadoties pēc standarta LVS EN 124 klasifikācijas, piemēram:
   - Akas lūkas pārsedze 124-2-D400-2/2-CO* (pārsedze (2/2): vāks-ķets/rāmis-ķets, CO lūkas atvērums ≥600 mm);
   - Akas lūkas pārsedze 124-2-C250-2/2-CO* (pārsedze (2/2): vāks-ķets/rāmis-ķets, CO lūkas atvērums ≥600 mm);
   - Akas lūkas pārsedze 124-6-C250-6/2-CO* (pārsedze (6/2): vāks-polimērmateriāls/rāmis ķets, CO lūkas atvērums ≥600 mm);
   - Akas lūkas pārsedze 124-6-B125-6/6-CO* (pārsedze (6/6): vāks-polimērmateriāls/rāmis polimērmateriāls, CO lūkas atvērums ≥600 mm).

   1.1. Akas lūkas pārsedzes izvietošanu paredzēt pēc iespējas zaļajā zonā vai braukšanas joslas vidū, ja akas izbūve paredzēta uz brauktuves.
2. Akas augšējās daļas izbūves risinājumā norādāma pielietojamā akas lūkas pārsedze un aprīkojums atbilstoši segumam, vadoties pēc ražotāja izmēriem, komplektācijas un izbūves instrukcijām.
3. Akas elementu konstrukcijai, t.sk. arī blīvējumam starp akas elementiem jāatbilst LVS EN 1917.
4. Akas kāpšļi atbilstoši LVS EN 1917 un LVS EN 13101 prasībām.
5. Jāparedz akas ārējā hidroizolācija visā akas augstumā un visās stiprinājuma vietās pie pamatnes.
6. KUM mezgla ierīkošanu veic, ievērojot:

   6.1. "Ūdenssaimniecības pakalpojumu likums" 1. panta 6. un 7. punktu, ka KUM ir pakalpojumu sniedzēja īpašumā esošs ūdens daudzuma skaitītājs, kas uzstādīts KUM mezglā un tiek izmantots norēķinu veikšanai par sniegtajiem ūdenssaimniecības pakalpojumiem, bet KUM mezgls ir pakalpojumu lietotāja īpašumā esoša ūdenssaimniecības sistēmas daļa (cauruļvadu, noslēgarmatūras un citu veidgabalu sistēma), kas paredzēta KUM uzstādīšanai un izbūvēta atbilstoši izsniegtiem pakalpojuma sniedzēja noteikumiem 9. panta pirmās daļas 5. punktu, ka par saviem līdzekļiem pakalpojumu sniedzējs nodrošina KUM uzstādīšanu vai nomaiņu un veic sniegto pakalpojumu uzskaiti un 10. panta pirmās daļas 1. un 2. punktu, ka pakalpojuma saņēmējs nodrošina KUM mezgla izbūvi KUM uzstādīšanai vai nomaiņai, un nodrošina netraucētu pieeju KUM mezglam, lai varētu veikt tehniski nepieciešamās darbības ar KUM, kā arī aizsargā KUM mezglu un KUM no bojājumiem;

   6.2. "Ūdenssaimniecības pakalpojumu likums" 1. panta 7.[1] punktu, ka KUM mezglā pirms KUM uzstāda mehānisko ūdens filtru;

   6.3. MK noteikumu Nr. 174 "Noteikumi par sabiedrisko ūdenssaimniecības pakalpojumu sniegšanu un lietošanu" 36. punktu, ka pakalpojuma lietotājs aizsargā KUM mezglu no tehniskiem bojājumiem, applūdināšanas vai sasalšanas un ir atbildīgs par KUM saglabāšanu. Ja KUM tiek nozagts vai sabojāts, pakalpojuma lietotājs par to nekavējoties ziņo pakalpojuma sniedzējam;

   6.4. LBN 221-15 "Ēku iekšējais ūdensvads un kanalizācija" 147. punktu, ka KUM izvieto ārpus ēkas speciālā akā;

   6.5. SIA "Rīgas ūdens" prasības komercuzskaites mēraparātiem (mehāniskie, elektromagnētiskie);

   6.6. Komercuzskaites mēraparāta ražotāja noteiktās izbūves prasības, KUM uzskaites nodrošināšanai.
7. KUM izbūvējami paralēli vienā plaknē.
8. Aku vai kameru darba daļas augstumu projektē atbilstoši LBN 222-15 "Ūdensapgādes būves" 180. punktam.

Būvizstrādājumu saīsinājumi:

1. KUM1 - komercuzskaites mēraparāts ēkas ūdens patēriņa uzskaitei.
2. KUM2 - komercuzskaites mēraparāts kanalizācijas sistēmā nenovadāmā ūdens (laistīšanas vajadzībām) uzskaitei.

Piezīmes:

*- atbilstoši ražotāja izmēriem, komplektācijai un izbūves instrukcijām.
**- personāla piekļuvei un aprīkojuma apkalpošanai atbilstoši LVS EN 124, LVS EN 1917, LVS EN 476.
***- KUM mezgla izvietošana esošā akā iespējama, ja tas ir norādīts SIA "Rīgas ūdens" tehniskajos noteikumos.

1. Visi izmēri milimetros.
2. Ir jābūt iespējai lūkas pārsedzei uzstādīt slēdzeni. Lūkas pārsedzes ražotājs izgatavo slēdzenes, ko iespējams iegādāties kā papildus aprīkojumu.
3. Tehniskais tipveida risinājums attiecināms uz SIA "Rīgas ūdens" izvēlētiem vai ekvivalentiem ūdens patēriņa skaitītājiem, kuriem ražotājs noteicis, ka taisnie posmi nav nepieciešami.
4. Atpakaļplūdes novēršanai ūdensvadā, atbilstoši LVS EN 1717, sistēmā pēc KUM paredzēt aizsardzības ierīču izvietošanu.
5. Apzīmējumi un saīsinājumi atbilstoši SIA "Rīgas ūdens" rekomendācijām.
6. Brīdinājuma aprīkojumu izvietojums atbilstoši SIA "Rīgas ūdens" prasības brīdinājuma aprīkojuma izvietojumam ūdensapgādes un kanalizācijas cauruļvadu izbūvē un piederības robežām skatāms TTR-UT-001.

NR	SAGT	SASK	APST	IZMAIŅU IEMESLS	DATUMS
3					
2	IB	MZ	AV	Drošības iespēja pārsedzei	10/2025
1	IB	MZ	AV	Meh. ūd. filtra termiņa maiņa	07/2025
0	IB	MZ	AV	Sākotnēja versija	02/2025

RĪGAS ŪDENS

DOKUMENTA TIPS: CENTRALIZĒTĀS ŪDENSAPGĀDES SISTĒMAS TIPVEIDA TEHNISKIE RISINĀJUMI

VIRSRAKSTS. PAPILDVIRSRAKSTS.: Divi pakārtoti izvietoti komercuzskaites mēraparāta mezgli (DN20/DN20) bez taisnajiem posmiem Ø1000/Ø1500 mm dz/b akā

RASĒJUMA NR.: TTR-UT-104b

MĒROGS: BEZ MĒROGA | IZMAIŅU INDEKSS: V/2.1

IZDOŠANAS DATUMS: 10/2025 | MARKA: UKT | REVĪZIJA: 2

A3

KOMERCUZSKAITES MĒRAPARĀTA MEZGLS (DN15) AR TAISNAJIEM POSMIEM Ø1000/Ø1500 MM DZ/B AKĀ

GRIEZUMS 1-1

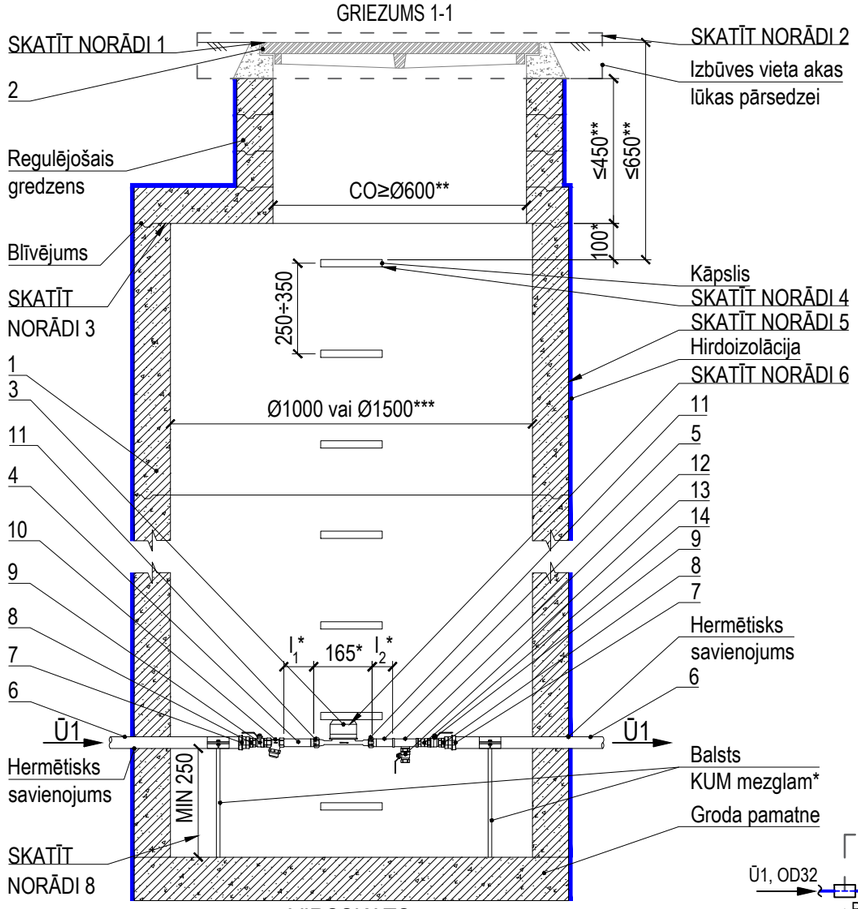

VIRSSKATS

(akas lūkas pārsedze, pārseguma plātne un regulējošie gredzeni nav parādīti)

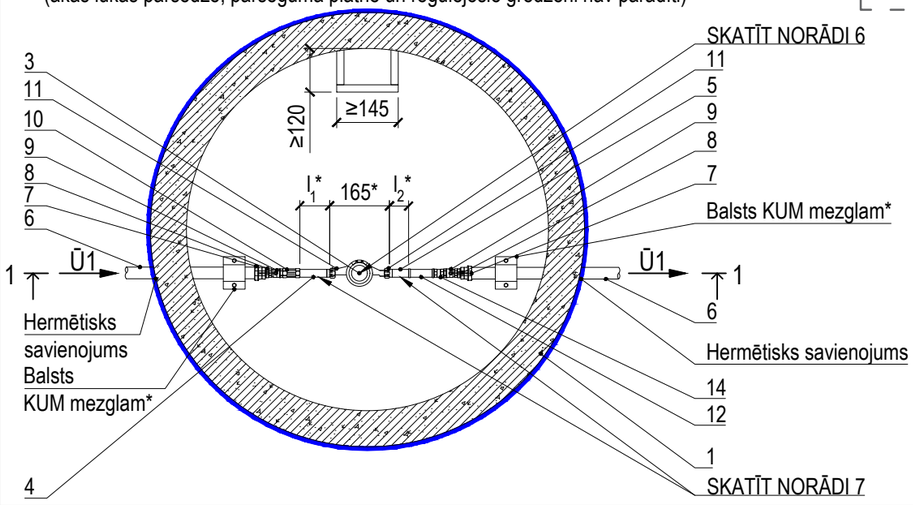

Materiālu tabula	
Nr. p.k.	Nosaukums
1	Dzelzsbetona aka (iekšējais diametrs 1000 mm vai 1500 mm***)
2	Akas lūkas pārsedze* (sk. 1. NORĀDE)
3	KUM1 - Komercuzskaites mēraparāts (ūdens patēriņa skaitītājs) DN15 l=165 mm* **KUM iepērk un uzstāda SIA "Rīgas ūdens"**
4	Īscaurule MET DN15 l_1=5DN*
5	Īscaurule MET DN15 l_2=3DN*
6	Caurule PE OD32 PN10
7	Uzmava ar pāreju PE/MET OD32/DN25
8	Pāreja MET DN25/DN15
9	Lodveida ventilis DN15
10	Mehāniskais ūdens filtrs* MET DN15
11	Pieslēguzgrieznis ar blīvi MET DN15
12	Trejgabals MET DN15
13	Lodveida ventilis MET DN15 (tukšošana)
14	Vienvirziena vārsts DN15

KOMERCUZSKAITES MĒRAPARĀTA MEZGLA SHĒMA

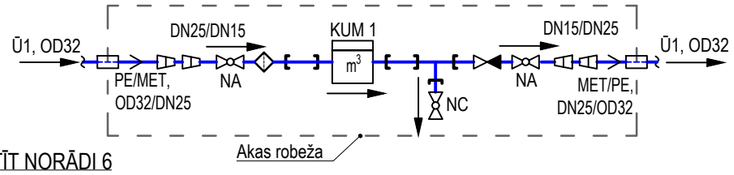

Norādes:

1. Akas lūkas pārsedzi paredz atbilstoši zemes virsmas segumam un slodzei uz tās, vadoties pēc standarta LVS EN 124 klasifikācijas, piemēram:
   - Akas lūkas pārsedze 124-2-D400-2/2-CO* (pārsedze (2/2): vāks-ķets/rāmis-ķets, CO lūkas atvērums ≥600 mm);
   - Akas lūkas pārsedze 124-2-C250-2/2-CO* (pārsedze (2/2): vāks-ķets/rāmis-ķets, CO lūkas atvērums ≥600 mm);
   - Akas lūkas pārsedze 124-6-C250-6/2-CO* (pārsedze (6/2): vāks-polimērmateriāls/rāmis ķets,CO lūkas atvērums ≥600 mm);
   - Akas lūkas pārsedze 124-6-B125-6/6-CO* (pārsedze (6/6): vāks-polimērmateriāls/rāmis polimērmateriāls, CO lūkas atvērums ≥600 mm).

   1.1. Akas lūkas pārsedzes izvietošanu paredzēt pēc iespējas zaļajā zonā vai braukšanas joslas vidū, ja akas izbūve paredzēta uz brauktuves.
2. Akas augšējās daļas izbūves risinājumā norādāma pielietojamā akas lūkas pārsedze un aprīkojums atbilstoši segumam, vadoties pēc ražotāja izmēriem, komplektācijas un izbūves instrukcijām.
3. Akas elementu konstrukcijai, t.sk. arī blīvējumam starp akas elementiem jāatbilst LVS EN 1917.
4. Akas kāpšļi atbilstoši LVS EN 1917 un LVS EN 13101 prasībām.
5. Jāparedz akas ārējā hidroizolācija visā akas augstumā un visās stiprinājuma vietās pie pamatnes.
6. KUM mezgla ierīkošanu veic, ievērojot:
   - 6.1. "Ūdenssaimniecības pakalpojumu likums" 1. panta 6. un 7. punktu, ka KUM ir pakalpojumu sniedzēja īpašumā esošs ūdens daudzuma skaitītājs, kas uzstādīts KUM mezglā un tiek izmantots norēķinu veikšanai par sniegtajiem ūdenssaimniecības pakalpojumiem, bet KUM mezgls ir pakalpojumu lietotāja īpašumā esoša ūdenssaimniecības sistēmas daļa (cauruļvadu, noslēgarmatūras un citu veidgabalu sistēma), kas paredzēta KUM uzstādīšanai un izbūvēta atbilstoši izsniegtiem pakalpojuma sniedzēja noteikumiem 9. panta pirmās daļas 5. punktu, ka par saviem līdzekļiem pakalpojumu sniedzējs nodrošina KUM uzstādīšanu vai nomaiņu un veic sniegto pakalpojumu uzskaiti un 10. panta pirmās daļas 1. un 2. punktu, ka pakalpojuma saņēmējs nodrošina KUM mezgla izbūvi KUM uzstādīšanai vai nomaiņai, un nodrošina netraucētu pieeju KUM mezglam, lai varētu veikt tehniski nepieciešamās darbības ar KUM, kā arī aizsargā KUM mezglu un KUM no bojājumiem;
   - 6.2. "Ūdenssaimniecības pakalpojumu likums" 1. panta 7.[1] punktu, ka KUM mezglā pirms KUM uzstāda mehānisko ūdens filtru;
   - 6.3. MK noteikumu Nr. 174 "Noteikumi par sabiedrisko ūdenssaimniecības pakalpojumu sniegšanu un lietošanu" 36. punktu, ka pakalpojuma lietotājs aizsargā KUM mezglu no tehniskiem bojājumiem, applūdināšanas vai sasalšanas un ir atbildīgs par KUM saglabāšanu. Ja KUM tiek nozagts vai sabojāts, pakalpojuma lietotājs par to nekavējoties ziņo pakalpojuma sniedzējam;
   - 6.4. LBN 221-15 "Ēku iekšējais ūdensvads un kanalizācija" 147. punktu, ka KUM izvieto ārpus ēkas speciālā akā;
   - 6.5. SIA "Rīgas ūdens" prasības komercuzskaites mēraparātiem (mehāniskie, elektromagnētiskie);
   - 6.6. Komercuzskaites mēraparāta ražotāja noteiktās izbūves prasības, KUM uzskaites nodrošināšanai.
7. KUM mezgla taisnajos cauruļu posmos pirms un pēc KUM ventili neuzstādīt!
8. Aku vai kameru darba daļas augstumu projektē atbilstoši LBN 222-15 "Ūdensapgādes būves" 180. punktam

Būvizstrādājumu saīsinājumi:

1. KUM1 - komercuzskaites mēraparāts ēkas ūdens patēriņa uzskaitei.

Piezīmes:

*- atbilstoši ražotāja izmēriem, komplektācijai un izbūves instrukcijām;
**- personāla piekļuvei un aprīkojuma apkalpošanai,atbilstoši LVS EN 124, LVS EN 1917, LVS EN 476;
***- KUM mezgla izvietošana esošā akā iespējama, ja tas ir norādīts SIA "Rīgas ūdens" tehniskajos noteikumos.

1. Visi izmēri milimetros.
2. Ir jābūt iespējai lūkas pārsedzei uzstādīt slēdzeni. Lūkas pārsedzes ražotājs izgatavo slēdzenes, ko iespējams iegādāties kā papildus aprīkojumu.
3. Tehniskais tipveida risinājums attiecināms uz ūdens patēriņa skaitītājiem ar ieplūdē un izplūdē paredzētiem taisnie posmiem, ko noteicis ražotājs.
4. Atpakaļplūdes novēršanai ūdensvadā, atbilstoši LVS EN 1717, sistēmā pēc KUM paredzēt aizsardzības ierīču izvietošanu.
5. Apzīmējumi un saīsinājumi atbilstoši SIA "Rīgas ūdens" rekomendācijām.
6. Brīdinājuma aprīkojumu izvietojums atbilstoši SIA "Rīgas ūdens" prasības brīdinājuma aprīkojuma izvietojumam ūdensapgādes un kanalizācijas cauruļvadu izbūvē un piederības robežām skatāms TTR-UT-001.

Nr. p.k.					
3					
2	IB	MZ	AV	Drošības iespēja pārsedzei	10/2025
1	IB	MZ	AV	Meh. ūd. filtra termiņa maiņa	07/2025
0	IB	MZ	AV	Sākotnējā versija	02/2025
NR	SAGT	SASK	APST	IZMAIŅU IEMESLS	DATUMS

RĪGAS ŪDENS

DOKUMENTA TIPS: CENTRALIZĒTĀS ŪDENSAPGĀDES SISTĒMAS TIPVEIDA TEHNISKIE RISINĀJUMI

VIRSRAKSTS. PAPILDVIRSRAKSTS: Komercuzskaites mēraparāta mezgls (DN15) ar taisnajiem posmiem Ø1000/Ø1500 mm dz/b akā

RASĒJUMA NR.: TTR-UT-105

MĒROGS	IZMAIŅU INDEKSS	
BEZ MĒROGA	V/2.1	
IZDOŠANAS DATUMS	MARKA	REVĪZIJA
10/2025	UKT	2

A3

DIVI PAKĀRTOTI IZVIETOTI KOMERCUZSKAITES MĒRAPARĀTA MEZGLI (DN15/DN15) AR TAISNAJIEM POSMIEM Ø1000/Ø1500 MM DZ/B AKĀ

GRIEZUMS 1-1

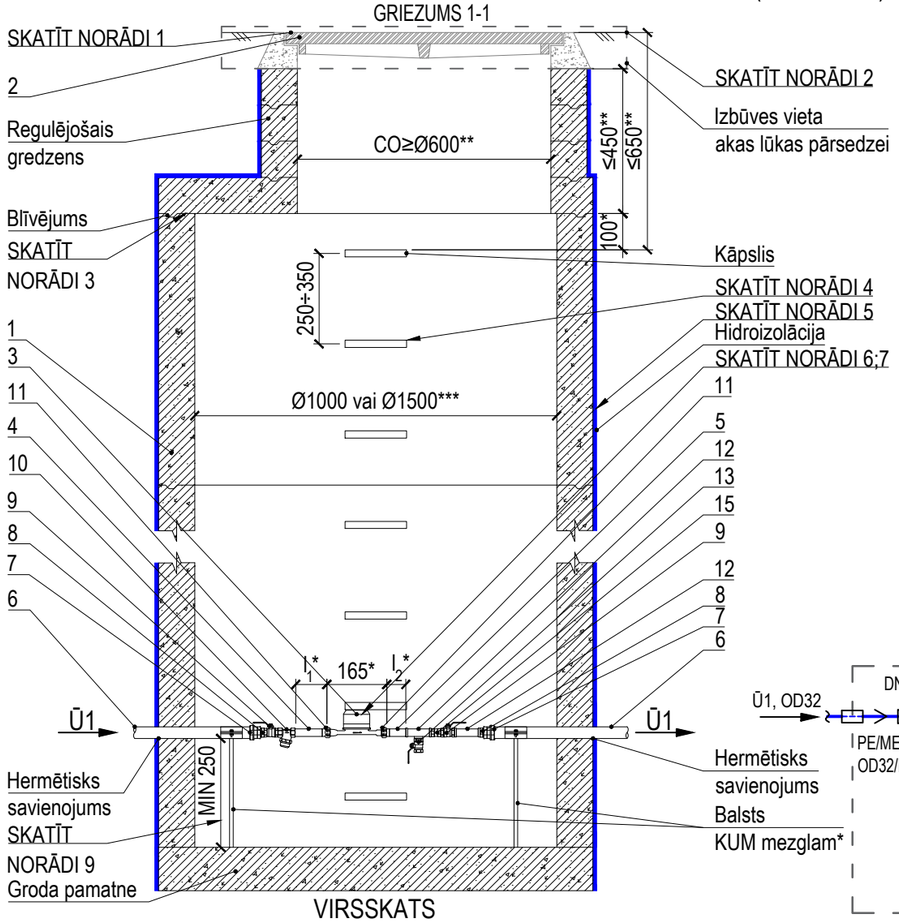

VIRSSKATS

(akas lūkas pārsedze, pārseguma plātne un regulējošie gredzeni nav parādīti)

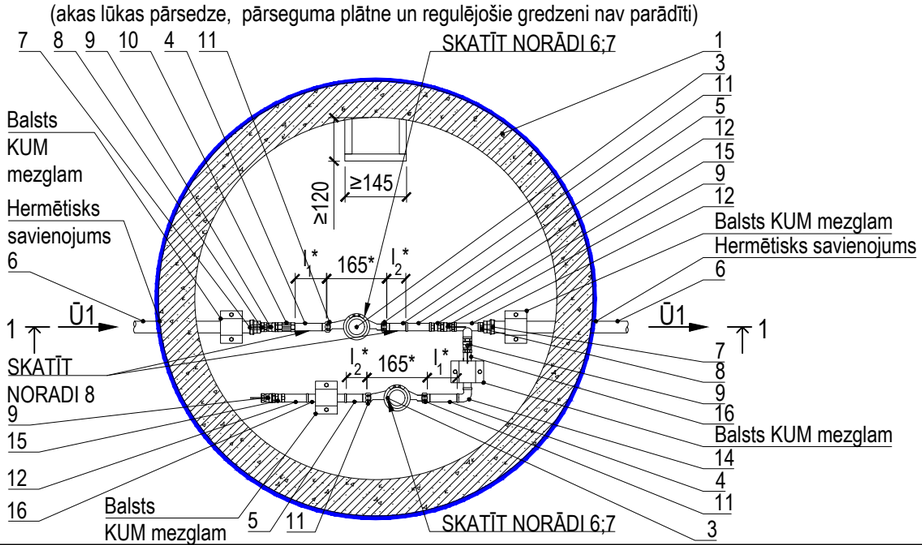

Materiālu tabula	
Nr. p.k.	Nosaukums
1	Dzelzsbetona aka (iekšējais diametrs 1000 mm vai 1500 mm***)
2	Akas lūkas pārsedze* (sk. 1. NORĀDE)
3	KUM1, KUM2 - Komercuzskaites mēraparāts (ūdens patēriņa skaitītājs) DN15 l=165 mm* **KUM iepērk un uzstāda SIA "Rīgas ūdens"**
4	Īscaurule MET DN15 l_1=5DN*
5	Īscaurule MET DN15 l_2=3DN*
6	Caurule PE OD32 PN10
7	Uzmava ar pāreju PE/MET OD32/DN25
8	Pāreja MET DN25/DN15
9	Lodveida ventilis DN15
10	Mehāniskais ūdens filtrs* MET DN15
11	Pieslēguzgrieznis ar blīvi MET DN15
12	Trejgabals MET DN15
13	Lodveida ventilis MET DN15 (tukšošana)
14	Līknis 90° DN15
15	Vienvirziena vārsts DN15
16	Īscaurule DN15

KOMERCUZSKAITES MĒRAPARĀTA MEZGLA SHĒMA

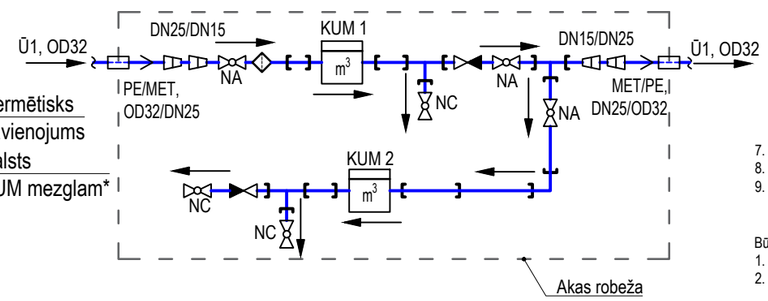

Norādes:

1. Akas lūkas pārsedzi paredz atbilstoši zemes virsmas segumam un slodzei uz tās, vadoties pēc standarta LVS EN 124 klasifikācijas, piemēram:
   - Akas lūkas pārsedze 124-2-D400-2/2-CO*
     (pārsedze (2/2): vāks-ķets/rāmis-ķets, CO lūkas atvērums ≥600 mm);
   - Akas lūkas pārsedze 124-2-C250-2/2-CO*
     (pārsedze (2/2): vāks-ķets/rāmis-ķets, CO lūkas atvērums ≥600 mm);
   - Akas lūkas pārsedze 124-6-C250-6/2-CO*
     (pārsedze (6/2): vāks-polimērmateriāls/rāmis ķets,CO lūkas atvērums ≥600 mm);
   - Akas lūkas pārsedze 124-6-B125-6/6-CO*
     (pārsedze (6/6): vāks-polimērmateriāls/rāmis polimērmateriāls, CO lūkas atvērums ≥600 mm).

   1.1. Akas lūkas pārsedzes izvietošanu paredzēt pēc iespējas zaļajā zonā vai braukšanas joslas vidū, ja akas izbūve paredzēta uz brauktuves.
2. Akas augšējās daļas izbūves risinājumā norādāma pielietojamā akas lūkas pārsedze un aprīkojums atbilstoši segumam, vadoties pēc ražotāja izmēriem, komplektācijas un izbūves instrukcijām.
3. Akas elementu konstrukcijai, t.sk. arī blīvējumam starp akas elementiem jāatbilst LVS EN 1917.
4. Akas kāpšļi atbilstoši LVS EN 1917 un LVS EN 13101 prasībām.
5. Jāparedz akas ārējā hidroizolācija visā akas augstumā un visās stiprinājuma vietās pie pamatnes.
6. KUM mezgla ierīkošanu veic, ievērojot:
   - 6.1. "Ūdenssaimniecības pakalpojumu likums" 1. panta 6. un 7. punktu, ka KUM ir pakalpojumu sniedzēja īpašumā esošs ūdens daudzuma skaitītājs, kas uzstādīts KUM mezglā un tiek izmantots norēķinu veikšanai par sniegtajiem ūdenssaimniecības pakalpojumiem, bet KUM mezgls ir pakalpojumu lietotāja īpašumā esoša ūdenssaimniecības sistēmas daļa (cauruļvadu, noslēgarmatūras un citu veidgabalu sistēma), kas paredzēta KUM uzstādīšanai un izbūvēta atbilstoši izsniegtiem pakalpojuma sniedzēja noteikumiem 9. panta pirmās daļas 5. punktu, ka par saviem līdzekļiem pakalpojumu sniedzējs nodrošina KUM uzstādīšanu vai nomaiņu un veic sniegto pakalpojumu uzskaiti un 10. panta pirmās daļas 1. un 2. punktu, ka pakalpojuma saņēmējs nodrošina KUM mezgla izbūvi KUM uzstādīšanai vai nomaiņai, un nodrošina netraucētu pieeju KUM mezglam, lai varētu veikt tehniski nepieciešamās darbības ar KUM, kā arī aizsargā KUM mezglu un KUM no bojājumiem;
   - 6.2. "Ūdenssaimniecības pakalpojumu likums" 1. panta 7.[1] punktu, ka KUM mezglā pirms KUM uzstāda mehānisko ūdens filtru;
   - 6.3. MK noteikumu Nr. 174 "Noteikumi par sabiedrisko ūdenssaimniecības pakalpojumu sniegšanu un lietošanu" 36. punktu, ka pakalpojuma lietotājs aizsargā KUM mezglu no tehniskiem bojājumiem, applūdināšanas vai sasalšanas un ir atbildīgs par KUM saglabāšanu. Ja KUM tiek nozagts vai sabojāts, pakalpojuma lietotājs par to nekavējoties ziņo pakalpojuma sniedzējam;
   - 6.4. LBN 221-15 "Ēku iekšējais ūdensvads un kanalizācija" 147. punktu, ka KUM izvieto ārpus ēkas speciālā akā;
   - 6.5. SIA "Rīgas ūdens" prasības komercuzskaites mēraparātiem (mehāniskie, elektromagnētiskie);
   - 6.6. Komercuzskaites mēraparāta ražotāja noteiktās izbūves prasības, KUM uzskaites nodrošināšanai.
7. KUM izbūvējami paralēli vienā plaknē.
8. KUM mezgla taisnajos cauruļu posmos pirms un pēc KUM ventili neuzstādīt!
9. Aku vai kameru darba daļas augstumu projektē LBN 222-15 "Ūdensapgādes būves" 180. punktam

Būvizstrādājumu saīsinājumi:

1. KUM1 - komercuzskaites mēraparāts ēkas ūdens patēriņa uzskaitei.
2. KUM2 - komercuzskaites mēraparāts kanalizācijas sistēmā nenovadāmā ūdens (laistīšanas vajadzībām) uzskaitei.

Piezīmes:

*- atbilstoši ražotāja izmēriem, komplektācijai un izbūves instrukcijām.
**- personāla piekļuvei un aprīkojuma apkalpošanai, atbilstoši LVS EN 124, LVS EN 1917, LVS EN 476.
***- KUM mezgla izvietošana esošā akā iespējama, ja tas ir norādīts SIA "Rīgas ūdens" tehniskajos noteikumos.

1. Visi izmēri milimetros.
2. Ir jābūt iespējai lūkas pārsedzei uzstādīt slēdzeni. Lūkas pārsedzes ražotājs izgatavo slēdzenes, ko iespējams iegādāties kā papildus aprīkojumu.
3. Tehniskais tipveida risinājums attiecināms uz ūdens patēriņa skaitītājiem ar ieplūdē un izplūdē paredzētiem taisniem posmiem, ko noteicis ražotājs.
4. Atpakaļplūdes novēršanai ūdensvadā, atbilstoši LVS EN 1717, sistēmā pēc KUM paredzēt aizsardzības ierīču izvietošanu.
5. Apzīmējumi un saīsinājumi atbilstoši SIA "Rīgas ūdens" rekomendācijām.
6. Brīdinājuma aprīkojumu izvietojums atbilstoši SIA "Rīgas ūdens" prasības brīdinājuma aprīkojuma izvietojumam ūdensapgādes un kanalizācijas cauruļvadu izbūvē un piederības robežām skatāms TTR-UT-001.

NR	SAGT	SASK	APST	IZMAIŅU IEMESLS	DATUMS
3					
2	IB	MZ	AV	Drošības iespēja pārsedzei	10/2025
1	IB	MZ	AV	Meh. ūd. filtra termiņa maiņa	07/2025
0	IB	MZ	AV	Sākotnējā versija	02/2025

RĪGAS ŪDENS

DOKUMENTA TIPS: CENTRALIZĒTĀS ŪDENSAPGĀDES SISTĒMAS TIPVEIDA TEHNISKIE RISINĀJUMI

VIRSRAKSTS. PAPILDVIRSRAKSTS.: Divi pakārtoti izvietoti komercuzskaites mēraparāta mezgli (DN15/DN15) ar taisnajiem posmiem Ø1000/Ø1500 mm dz/b akā

RASĒJUMA NR.: TTR-UT-105a

MĒROGS: BEZ MĒROGA | IZMAIŅU INDEKSS: V/2.1

IZDOŠANAS DATUMS: 10/2025 | MARKA: UKT | REVĪZIJA: 2

A3

KOMERCUZSKAITES MĒRAPARĀTA MEZGLS (DN20) AR TAISNAJIEM POSMIEM Ø1000/Ø1500MM DZ/B AKĀ

GRIEZUMS 1-1

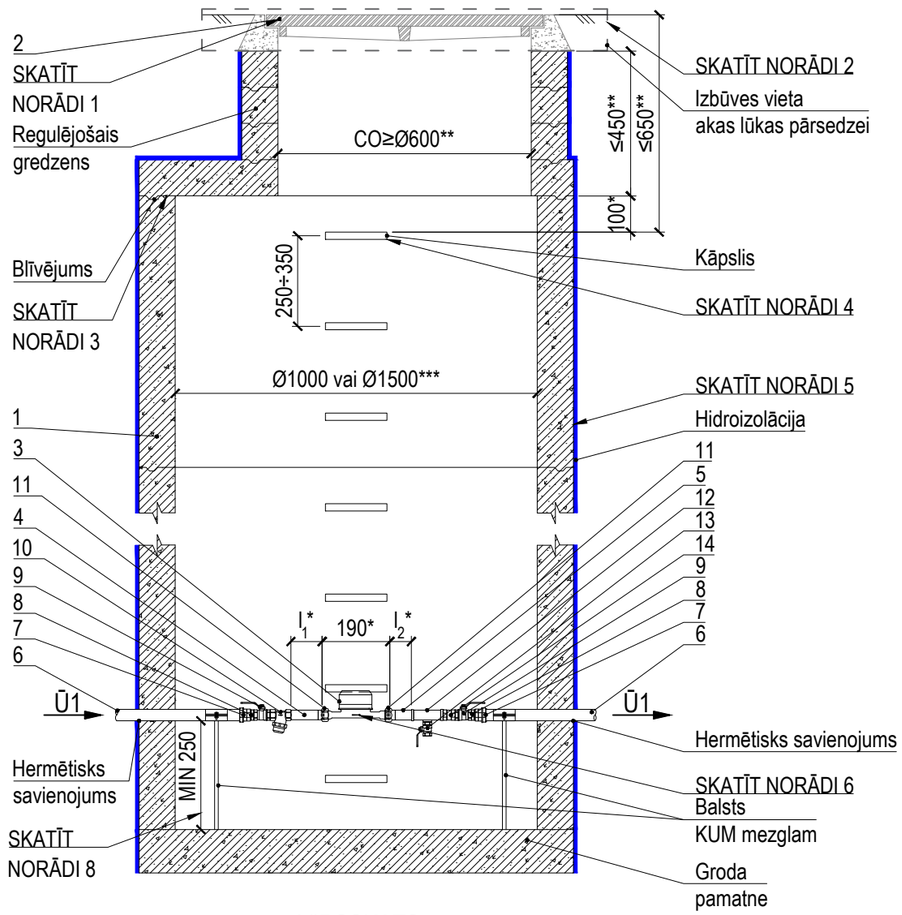

Materiālu tabula	
Nr. p.k.	Nosaukums
1	Dzelzsbetona aka (iekšējais diametrs 1000mm vai 1500mm***)
2	Akas lūkas pārsedze* (sk. 1. NORĀDE)
3	KUM1 - Komercuzskaites mēraparāts (ūdens patēriņa skaitītājs) DN20 l=190 mm* **KUM iepērk un uzstāda SIA "Rīgas ūdens"**
4	Īscaurule MET DN20 l_1=5DN*
5	Īscaurule MET DN20 l_2=3DN*
6	Caurule PE OD32 PN10
7	Uzmava ar pāreju PE/MET OD32/DN25
8	Pāreja MET DN25/DN20
9	Lodveida ventilis DN20
10	Mehāniskais ūdens filtrs* MET DN20
11	Pieslēguzgrieznis ar blīvi MET DN20
12	Trejgabals MET DN20/DN15
13	Lodveida ventilis MET DN15 (tukšošana)
14	Vienvirziena vārsts DN20

VIRSSKATS

(akas lūkas pārsedze, pārseguma plātne un regulējošie gredzeni nav parādīti)

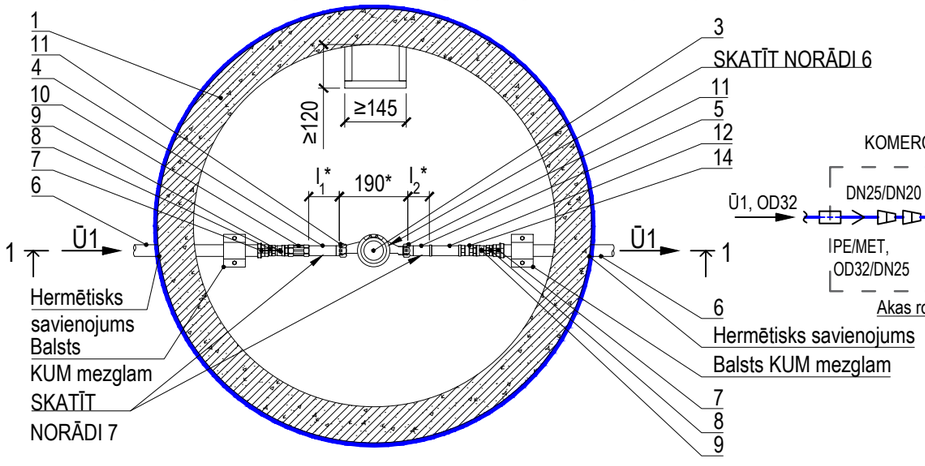

KOMERCUZSKAITES MĒRAPARĀTA MEZGLA SHĒMA

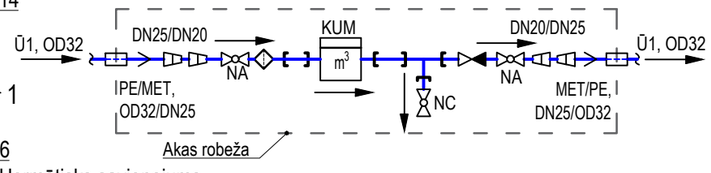

Norādes:

1. Akas lūkas pārsedzi paredz atbilstoši zemes virsmas segumam un slodzei uz tās, vadoties pēc standarta LVS EN 124 klasifikācijas, piemēram:
   - Akas lūkas pārsedze 124-2-D400-2/2-CO* (pārsedze (2/2): vāks-ķets/rāmis-ķets, CO lūkas atvērums ≥600 mm);
   - Akas lūkas pārsedze 124-2-C250-2/2-CO* (pārsedze (2/2): vāks-ķets/rāmis-ķets, CO lūkas atvērums ≥600 mm);
   - Akas lūkas pārsedze 124-6-C250-6/2-CO* (pārsedze (6/2): vāks-polimērmateriāls/rāmis ķets, CO lūkas atvērums ≥600 mm);
   - Akas lūkas pārsedze 124-6-B125-6/6-CO* (pārsedze (6/6): vāks-polimērmateriāls/rāmis polimērmateriāls, CO lūkas atvērums ≥600 mm).

   1.1. Akas lūkas pārsedzes izvietošanu paredzēt pēc iespējas zaļajā zonā vai braukšanas joslas vidū, ja akas izbūve paredzēta uz brauktuves.
2. Akas augšējās daļas izbūves risinājumā norādāma pielietojamā akas lūkas pārsedze un aprīkojums atbilstoši segumam, vadoties pēc ražotāja izmēriem, komplektācijas un izbūves instrukcijām.
3. Akas elementu konstrukcijai, t.sk. arī blīvējumam starp akas elementiem jāatbilst LVS EN 1917.
4. Akas kāpšļi atbilstoši LVS EN 1917 un LVS EN 13101 prasībām.
5. Jāparedz akas ārējā hidroizolācija visā akas augstumā un visās stiprinājuma vietās pie pamatnes.
6. KUM mezgla ierīkošanu veic, ievērojot:

   6.1. "Ūdenssaimniecības pakalpojumu likums" 1. panta 6. un 7. punktu, ka KUM ir pakalpojumu sniedzēja īpašumā esošs ūdens daudzuma skaitītājs, kas uzstādīts KUM mezglā un tiek izmantots norēķinu veikšanai par sniegtajiem ūdenssaimniecības pakalpojumiem, bet KUM mezgls ir pakalpojumu lietotāja īpašumā esoša ūdenssaimniecības sistēmas daļa (cauruļvadu, noslēgarmatūras un citu veidgabalu sistēma), kas paredzēta KUM uzstādīšanai un izbūvēta atbilstoši izsniegtiem pakalpojuma sniedzēja noteikumiem 9. panta pirmās daļas 5. punktu, ka par saviem līdzekļiem pakalpojumu sniedzējs nodrošina KUM uzstādīšanu vai nomaiņu un veic sniegto pakalpojumu uzskaiti un 10. panta pirmās daļas 1. un 2. punktu, ka pakalpojuma saņēmējs nodrošina KUM mezgla izbūvi KUM uzstādīšanai vai nomaiņai, un nodrošina netraucētu pieeju KUM mezglam, lai varētu veikt tehniski nepieciešamās darbības ar KUM, kā arī aizsargā KUM mezglu un KUM no bojājumiem;

   6.2. "Ūdenssaimniecības pakalpojumu likums" 1. panta 7.[1] punktu, ka KUM mezglā pirms KUM uzstāda mehānisko ūdens filtru;

   6.3. MK noteikumu Nr. 174 "Noteikumi par sabiedrisko ūdenssaimniecības pakalpojumu sniegšanu un lietošanu" 36. punktu, ka pakalpojuma lietotājs aizsargā KUM mezglu no tehniskiem bojājumiem, applūdināšanas vai sasalšanas un ir atbildīgs par KUM saglabāšanu. Ja KUM tiek nozagts vai sabojāts, pakalpojuma lietotājs par to nekavējoties ziņo pakalpojuma sniedzējam;

   6.4. LBN 221-15 "Ēku iekšējais ūdensvads un kanalizācija" 147. punktu, ka KUM izvieto ārpus ēkas speciālā akā;

   6.5. SIA "Rīgas ūdens" prasības komercuzskaites mēraparātiem (mehāniskie, elektromagnētiskie);

   6.6. Komercuzskaites mēraparāta ražotāja noteiktās izbūves prasības, KUM uzskaites nodrošināšanai.
7. KUM mezgla taisnajos cauruļu posmos pirms un pēc KUM ventili neuzstādīt!
8. Aku vai kameru darba daļas augstumu projektē atbilstoši LBN 222-15 "Ūdensapgādes būves" 180. punktam

Būvizstrādājumu saīsinājumi:

1. KUM1 - komercuzskaites mēraparāts ēkas ūdens patēriņa uzskaitei.

Piezīmes:

*- atbilstoši ražotāja izmēriem, komplektācijai un izbūves instrukcijām.
**- personāla piekļuvei un aprīkojuma apkalpošanai, atbilstoši LVS EN 124, LVS EN 1917, LVS EN 476.
***- KUM mezgla izvietošana esošā akā iespējama, ja tas ir norādīts SIA Rīgas ūdens tehniskajos noteikumos.

1. Visi izmēri milimetros.
2. Ir jābūt iespējai lūkas pārsedzei uzstādīt slēdzeni. Lūkas pārsedzes ražotājs izgatavo slēdzenes, ko iespējams iegādāties kā papildus aprīkojumu.
3. Tehniskais tipveida risinājums attiecināms uz ūdens patēriņa skaitītājiem ar ieplūdē un izplūdē paredzētiem taisniem posmiem, ko noteicis ražotājs.
4. Atpakaļplūdes novēršanai ūdensvadā, atbilstoši LVS EN 1717, sistēmā pēc KUM paredzēt aizsardzības ierīču izvietošanu.
5. Apzīmējumi un saīsinājumi atbilstoši SIA Rīgas ūdens rekomendācijām.
6. Brīdinājuma aprīkojumu izvietojums atbilstoši SIA Rīgas ūdens prasības brīdinājuma aprīkojuma izvietojumam ūdensapgādes un kanalizācijas cauruļvadu izbūvē un piederības robežām skatāms TTR-UT-001.

NR	SAGT	SASK	APST	IZMAIŅU IEMESLS	DATUMS
3					
2	IB	MZ	AV	Drošības iespēja pārsedzei	10/2025
1	IB	MZ	AV	Meh. ūd. filtra termiņa maiņa	07/2025
0	IB	MZ	AV	Sākotnējā versija	02/2025

RĪGAS ŪDENS

DOKUMENTA TIPS: CENTRALIZĒTĀS ŪDENSAPGĀDES SISTĒMAS TIPVEIDA TEHNISKIE RISINĀJUMI TĪKLU UN BŪVJU TIPVEIDA TEHNISKAJOS RISINĀJUMOS

VIRSRAKSTS. PAPILDVIRSRAKSTS.

Komercuzskaites mēraparāta mezgls (DN20) ar taisnajiem posmiem Ø1000/Ø1500mm dz/b akā

RASĒJUMA NR. TTR-UT-106

MĒROGS	IZMAIŅU INDEKSS	
BEZ MĒROGA	V/2.1	
IZDOŠANAS DATUMS	MARKA	REVĪZIJA
10/2025	UKT	2

A3

DIVI PAKĀRTOTI IZVIETOTI KOMERCUZSKAITES MĒRAPARĀTA MEZGLI (DN20/DN15) AR TAISNAJIEM POSMIEM Ø1000/Ø1500 MM DZ/B AKĀ

GRIEZUMS 1-1

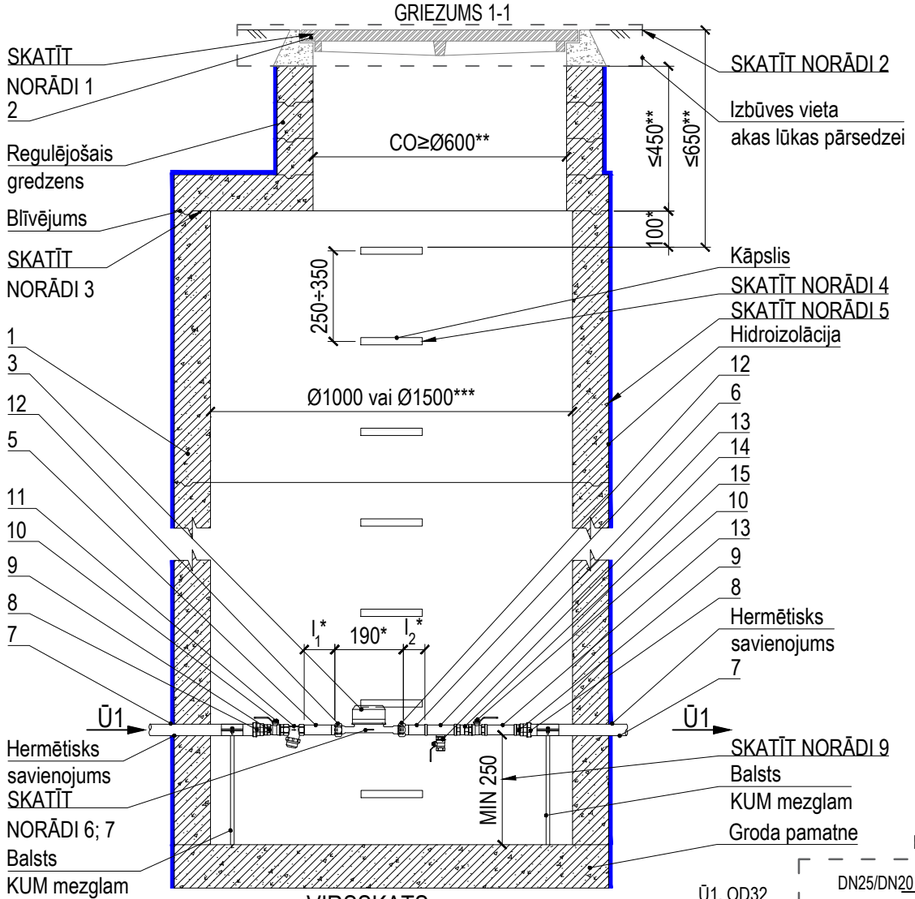

VIRSSKATS

(akas lūkas pārsedze, pārseguma plātne un regulējošie gredzeni nav parādīti)

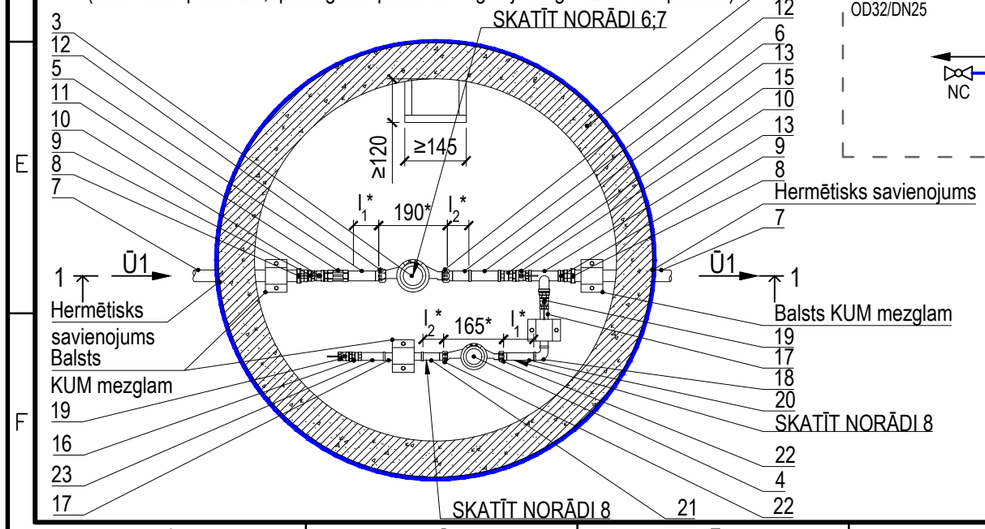

Materiālu tabula	
Nr. p.k.	Nosaukums
1	Dzelzsbetona aka (iekšējais diametrs 1000 mm vai 1500 mm***)
2	Akas lūkas pārsedze* (sk. 1. NORĀDE)
3	KUM1 - Komercuzskaites mēraparāts (ūdens patēriņa skaitītājs) DN20 l=190 mm* **KUM iepērk un uzstāda SIA "Rīgas ūdens"**
4	KUM2 - Komercuzskaites mēraparāts (ūdens patēriņa skaitītājs) DN15 l=165 mm* **KUM iepērk un uzstāda SIA "Rīgas ūdens"**
5	Īscaurule MET DN20 l_1=5DN*
6	Īscaurule MET DN20 l_2=3DN*
7	Caurule PE OD32 PN10
8	Uzmava ar pāreju PE/MET OD32/DN25
9	Pāreja MET DN25/DN20
10	Lodveida ventilis DN20
11	Mehāniskais ūdens filtrs* MET DN20
12	Pieslēguzgrieznis ar blīvi MET DN20
13	Trejgabals MET DN20/DN15
14	Lodveida ventilis MET DN15 (tukšošana)
15	Vienvirziena vārsts DN20
16	Vienvirziena vārsts DN15
17	Īscaurule DN15
18	Līknis 90° DN15
19	Lodveida ventilis DN15
20	Īscaurule MET DN15 l_1=5DN*
21	Īscaurule MET DN15 l_2=3DN*
22	Pieslēguzgrieznis ar blīvi MET DN15
23	Trejgabals MET DN15

KOMERCUZSKAITES MĒRAPARĀTA MEZGLA SHĒMA

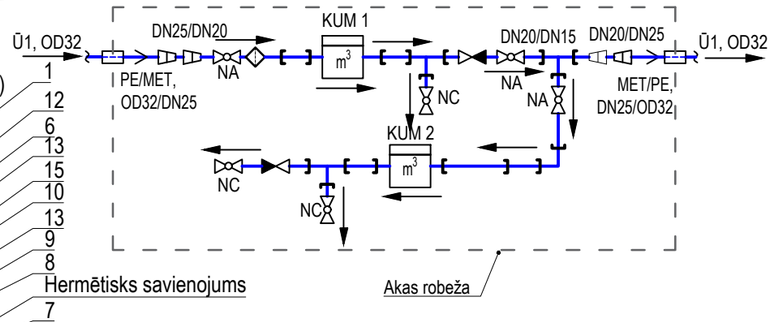

Norādes:

1. Akas lūkas pārsedzi paredz atbilstoši zemes virsmas segumam un slodzei uz tās, vadoties pēc standarta LVS EN 124 klasifikācijas, piemēram:
   - Akas lūkas pārsedze 124-2-D400-2/2-CO* (pārsedze (2/2): vāks-ķets/rāmis-ķets, CO lūkas atvērums ≥600 mm);
   - Akas lūkas pārsedze 124-2-C250-2/2-CO* (pārsedze (2/2): vāks-ķets/rāmis-ķets, CO lūkas atvērums ≥600 mm);
   - Akas lūkas pārsedze 124-6-C250-6/2-CO* (pārsedze (6/2): vāks-polimērmateriāls/rāmis ķets,CO lūkas atvērums ≥600 mm);
   - Akas lūkas pārsedze 124-6-B125-6/6-CO* (pārsedze (6/6): vāks-polimērmateriāls/rāmis polimērmateriāls, CO lūkas atvērums ≥600 mm).

   1.1. Akas lūkas pārsedzes izvietošanu paredzēt pēc iespējas zaļajā zonā vai braukšanas joslas vidū, ja akas izbūve paredzēta uz brauktuves.
2. Akas augšējās daļas izbūves risinājumā norādāma pielietojamā akas lūkas pārsedze un aprīkojums atbilstoši segumam, vadoties pēc ražotāja izmēriem, komplektācijas un izbūves instrukcijām.
3. Akas elementu konstrukcijai, t.sk. arī blīvējumam starp akas elementiem jāatbilst LVS EN 1917.
4. Akas kāpšļi atbilstoši LVS EN 1917 un LVS EN 13101 prasībām.
5. Jāparedz akas ārējā hidroizolācija visā akas augstumā un visās stiprinājuma vietās pie pamatnes.
6. KUM mezgla ierīkošanu veic, ievērojot:
   - 6.1. "Ūdenssaimniecības pakalpojumu likums" 1. panta 6. un 7. punktu, ka KUM ir pakalpojumu sniedzēja īpašumā esošs ūdens daudzuma skaitītājs, kas uzstādīts KUM mezglā un tiek izmantots norēķinu veikšanai par sniegtajiem ūdenssaimniecības pakalpojumiem, bet KUM mezgls ir pakalpojumu lietotāja īpašumā esoša ūdenssaimniecības sistēmas daļa (cauruļvadu, noslēgarmatūras un citu veidgabalu sistēma), kas paredzēta KUM uzstādīšanai un izbūvēta atbilstoši izsniegtiem pakalpojuma sniedzēja noteikumiem 9. panta pirmās daļas 5. punktu, ka par saviem līdzekļiem pakalpojumu sniedzējs nodrošina KUM uzstādīšanu vai nomaiņu un veic sniegto pakalpojumu uzskaiti un 10. panta pirmās daļas 1. un 2. punktu, ka pakalpojuma saņēmējs nodrošina KUM mezgla izbūvi KUM uzstādīšanai vai nomaiņai, un nodrošina netraucētu piekļuvi KUM mezglam, lai varētu veikt tehniski nepieciešamās darbības ar KUM, kā arī aizsargā KUM mezglu un KUM no bojājumiem;
   - 6.2. "Ūdenssaimniecības pakalpojumu likums" 1. panta 7.[1] punktu, ka KUM mezglā pirms KUM uzstāda mehānisko ūdens filtru;
   - 6.3. MK noteikumu Nr. 174 "Noteikumi par sabiedrisko ūdenssaimniecības pakalpojumu sniegšanu un lietošanu" 36. punktu, ka pakalpojuma lietotājs aizsargā KUM mezglu no tehniskiem bojājumiem, applūdināšanas vai sasalšanas un ir atbildīgs par KUM saglabāšanu. Ja KUM tiek nozagts vai sabojāts, pakalpojuma lietotājs par to nekavējoties ziņo pakalpojuma sniedzējam;
   - 6.4. LBN 221-15 "Ēku iekšējais ūdensvads un kanalizācija" 147. punktu, ka KUM izvieto ārpus ēkas speciālā akā;
   - 6.5. SIA "Rīgas ūdens" prasības komercuzskaites mēraparātiem (mehāniskie, elektromagnētiskie);
   - 6.6. Komercuzskaites mēraparāta ražotāja noteiktās izbūves prasības, KUM uzskaites nodrošināšanai.
7. KUM izbūvējami paralēli vienā plaknē.
8. KUM mezgla taisnajos cauruļu posmos pirms un pēc KUM ventili neuzstādīt!
9. Aku vai kameru darba daļas augstumu projektē LBN 222-15 "Ūdensapgādes būves" 180. punktam.

Būvizstrādājumu saīsinājumi:

1. KUM1 - komercuzskaites mēraparāts ēkas ūdens patēriņa uzskaitei.
2. KUM2 - komercuzskaites mēraparāts kanalizācijas sistēmā nenovadāmā ūdens (laistīšanas vajadzībām) uzskaitei.

Piezīmes:

*- atbilstoši ražotāja izmēriem, komplektācijai un izbūves instrukcijām.
**- personāla piekļuvei un aprīkojuma apkalpošanai, atbilstoši LVS EN 124, LVS EN 1917, LVS EN 476.
***- KUM mezgla izvietošana esošā akā iespējama, ja tas ir norādīts SIA "Rīgas ūdens" tehniskajos noteikumos.

1. Visi izmēri milimetros.
2. Ir jābūt iespējai lūkas pārsedzei uzstādīt slēdzeni. Lūkas pārsedzes ražotājs izgatavo slēdzenes, ko iespējams iegādāties kā papildus aprīkojumu.
3. Tehniskais tipveida risinājums attiecināms uz ūdens patēriņa skaitītājiem ar ieplūdē un izpludē paredzētiem taisniem posmiem, ko noteicis ražotājs.
4. Atpakaļplūdes novēršanai ūdensvadā, atbilstoši LVS EN 1717, sistēmā pēc KUM paredzēt aizsardzības ierīču izvietošanu.
5. Apzīmējumi un saīsinājumi atbilstoši SIA "Rīgas ūdens" rekomendācijām.
6. Brīdinājuma aprīkojuma izvietojums atbilstoši SIA "Rīgas ūdens" prasības brīdinājuma aprīkojuma izvietojumam ūdensapgādes un kanalizācijas cauruļvadu izbūvē un piederības robežām skatāms TTR-UT-001.

NR	SAGT	SASK	APST	IZMAIŅU IEMESLS	DATUMS
3					
2	IB	MZ	AV	Drošības iespēja pārsedzei	10/2025
1	IB	MZ	AV	Meh. ūd. filtra termiņa maiņa	07/2025
0	IB	MZ	AV	Sākotnējā versija	02/2025

RĪGAS ŪDENS

DOKUMENTA TIPS: CENTRALIZĒTĀS ŪDENSAPGĀDES SISTĒMAS TIPVEIDA TEHNISKIE RISINĀJUMI

VIRSRAKSTS. PAPILDVIRSRAKSTS.: Divi pakārtoti izvietoti komercuzskaites mēraparāta mezgli (DN20/DN15) ar taisnajiem posmiem Ø1000/Ø1500 mm dz/b akā

RASĒJUMA NR.: TTR-UT-106a

MĒROGS	IZMAIŅU INDEKSS	
BEZ MĒROGA	V/2.1	
IZDOŠANAS DATUMS	MARKA	REVĪZIJA
10/2025	UKT	2

A3

DIVI PAKĀRTOTI IZVIETOTI KOMERCUZSKAITES MĒRAPARĀTA MEZGLI (DN20/DN20) AR TAISNAJIEM POSMIEM Ø1000/Ø1500 MM DZ/B AKĀ

GRIEZUMS 1-1

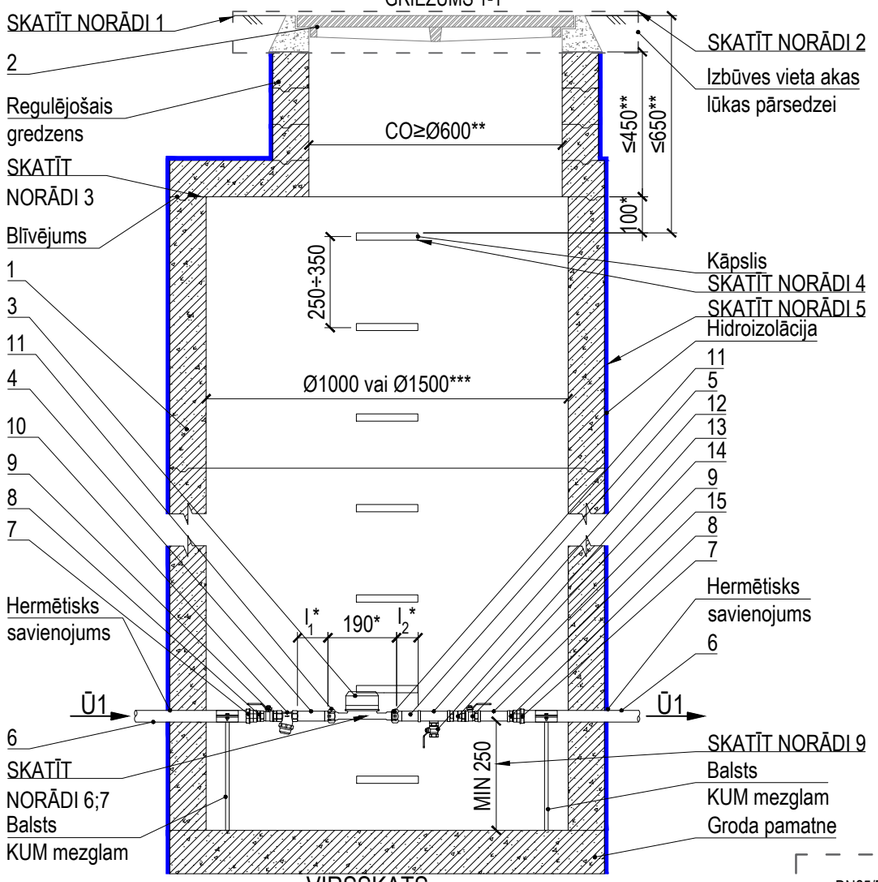

VIRSSKATS

(akas lūkas pārsedze, pārseguma plātne un regulējošie gredzeni nav parādīti)

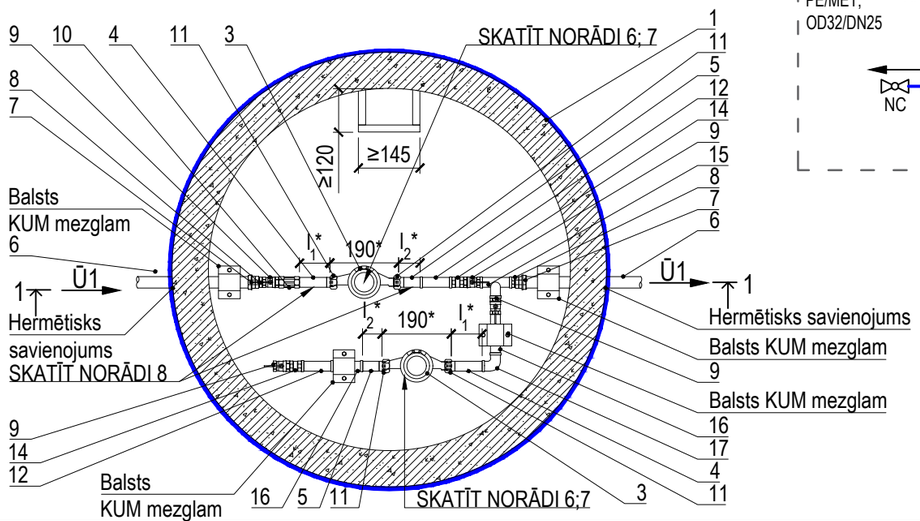

Materiālu tabula	
Nr. p.k.	Nosaukums
1	Dzelzsbetona aka (iekšējais diametrs 1000 mm vai 1500 mm***)
2	Akas lūkas pārsedze* (sk. 1. NORĀDE)
3	KUM1, KUM2 - Komercuzskaites mēraparāts (ūdens patēriņa skaitītājs) DN20 l=190 mm* **KUM iepērk un uzstāda SIA "Rīgas ūdens"**
4	Īscaurule MET DN20 l_1=5DN*
5	Īscaurule MET DN20 l_2=3DN*
6	Caurule PE OD32 PN10
7	Uzmava ar pāreju PE/MET OD32/DN25
8	Pāreja MET DN25/DN20
9	Lodveida ventilis DN20
10	Mehāniskais ūdens filtrs* MET DN20
11	Pieslēguzgrieznis ar blīvi MET DN20
12	Trejgabals MET DN20/DN15
13	Lodveida ventilis MET DN15 (tukšošana)
14	Vienvirziena vārsts DN20
15	Trejgabals MET DN20
16	Īscaurule MET DN20
17	Līknis 90° DN20

KOMERCUZSKAITES MĒRAPARĀTA MEZGLA SHĒMA

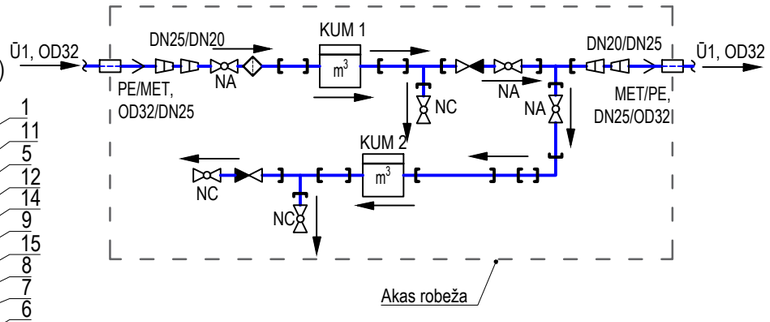

Norādes:

1. Akas lūkas pārsedzi paredz atbilstoši zemes virsmas segumam un slodzei uz tās, vadoties pēc standarta LVS EN 124 klasifikācijas, piemēram:
   - Akas lūkas pārsedze 124-2-D400-2/2-CO* (pārsedze (2/2): vāks-ķets/rāmis-ķets, CO lūkas atvērums ≥600 mm);
   - Akas lūkas pārsedze 124-2-C250-2/2-CO* (pārsedze (2/2): vāks-ķets/rāmis-ķets, CO lūkas atvērums ≥600 mm);
   - Akas lūkas pārsedze 124-6-C250-6/2-CO* (pārsedze (6/2): vāks-polimērmateriāls/rāmis ķets,CO lūkas atvērums ≥600 mm);
   - Akas lūkas pārsedze 124-6-B125-6/6-CO* (pārsedze (6/6): vāks-polimērmateriāls/rāmis polimērmateriāls, CO lūkas atvērums ≥600 mm).

   1.1. Akas lūkas pārsedzes izvietošanu paredzēt pēc iespējas zaļajā zonā vai braukšanas joslas vidū, ja akas izbūve paredzēta uz brauktuves.
2. Akas augšējās daļas izbūves risinājumā norādāma pielietojamā akas lūkas pārsedze un aprīkojums atbilstoši segumam, vadoties pēc ražotāja izmēriem, komplektācijas un izbūves instrukcijām.
3. Akas elementu konstrukcijai, t.sk. arī blīvējumam starp akas elementiem jāatbilst LVS EN 1917.
4. Akas kāpšļi atbilstoši LVS EN 1917 un LVS EN 13101 prasībām.
5. Jāparedz akas ārējā hidroizolācija visā akas augstumā un visās stiprinājuma vietās pie pamatnes.
6. KUM mezgla ierīkošanu veic, ievērojot:

   6.1. "Ūdenssaimniecības pakalpojumu likums" 1. panta 6. un 7. punktu, ka KUM ir pakalpojumu sniedzēja īpašumā esošs ūdens daudzuma skaitītājs, kas uzstādīts KUM mezglā un tiek izmantots norēķinu veikšanai par sniegtajiem ūdenssaimniecības pakalpojumiem, bet KUM mezgls ir pakalpojumu lietotāja īpašumā esoša ūdenssaimniecības sistēmas daļa (cauruļvadu, noslēgarmatūras un citu veidgabalu sistēma), kas paredzēta KUM uzstādīšanai un izbūvēta atbilstoši izsniegtiem pakalpojuma sniedzēja noteikumiem 9. panta pirmās daļas 5. punktu, ka par saviem līdzekļiem pakalpojumu sniedzējs nodrošina KUM uzstādīšanu vai nomaiņu un veic sniegto pakalpojumu uzskaiti un 10. panta pirmās daļas 1. un 2. punktu, ka pakalpojuma saņēmējs nodrošina KUM mezgla izbūvi KUM uzstādīšanai vai nomaiņai, un nodrošina netraucētu pieeju KUM mezglam, lai varētu veikt tehniski nepieciešamās darbības ar KUM, kā arī aizsargā KUM mezglu un KUM no bojājumiem;

   6.2. "Ūdenssaimniecības pakalpojumu likums" 1. panta 7.[1] punktu, ka KUM mezglā pirms KUM uzstāda mehānisko ūdens filtru;

   6.3. MK noteikumu Nr. 174 "Noteikumi par sabiedrisko ūdenssaimniecības pakalpojumu sniegšanu un lietošanu" 36. punktu, ka pakalpojuma lietotājs aizsargā KUM mezglu no tehniskiem bojājumiem, applūdināšanas vai sasalšanas un ir atbildīgs par KUM saglabāšanu. Ja KUM tiek nozagts vai sabojāts, pakalpojuma lietotājs par to nekavējoties ziņo pakalpojuma sniedzējam;

   6.4. LBN 221-15 "Ēku iekšējais ūdensvads un kanalizācija" 147. punktu, ka KUM izvieto ārpus ēkas speciālā akā;

   6.5. SIA "Rīgas ūdens" prasības komercuzskaites mēraparātiem (mehāniskie, elektromagnētiskie);

   6.6. Komercuzskaites mēraparāta ražotāja noteiktās izbūves prasības, KUM uzskaites nodrošināšanai.
7. KUM izbūvējami paralēli vienā plaknē.
8. KUM mezgla taisnajos cauruļu posmos pirms un pēc KUM ventili neuzstādīt!
9. Aku vai kameru darba daļas augstumu projektē LBN 222-15 "Ūdensapgādes būves" 180. punktam.

Būvizstrādājumu saīsinājumi:

1. KUM1 - komercuzskaites mēraparāts ēkas ūdens patēriņa uzskaitei.
2. KUM2 - komercuzskaites mēraparāts kanalizācijas sistēmā nenovadāmā ūdens (laistīšanas vajadzībām) uzskaitei.

Piezīmes:

*- atbilstoši ražotāja izmēriem, komplektācijai un izbūves instrukcijām.

**- personāla piekļuvei un aprīkojuma apkalpošanai, atbilstoši LVS EN 124, LVS EN 1917, LVS EN 476.

***- KUM mezgla izvietošana esošā akā iespējama, ja tas ir norādīts SIA "Rīgas ūdens" tehniskajos noteikumos.

1. Visi izmēri milimetros.
2. Ir jābūt iespējai lūkas pārsedzei uzstādīt slēdzeni. Lūkas pārsedzes ražotājs izgatavo slēdzenes, ko iespējams iegādāties kā papildus aprīkojumu.
3. Tehniskais tipveida risinājums attiecināms uz ūdens patēriņa skaitītājiem ar ieplūdē un izplūdē paredzētiem taisniem posmiem, ko noteicis ražotājs.
4. Atpakaļplūdes novēršanai ūdensvadā, atbilstoši LVS EN 1717, sistēmā pēc KUM paredzēt aizsardzības ierīču izvietošanu.
5. Apzīmējumi un saīsinājumi atbilstoši SIA "Rīgas ūdens" rekomendācijām.
6. Brīdinājuma aprīkojuma izvietojums atbilstoši SIA "Rīgas ūdens" prasības brīdinājuma aprīkojuma izvietojumam ūdensapgādes un kanalizācijas cauruļvadu izbūvē un piederības robežām skatāms TTR-UT-001.

3						
2	IB	MZ	AV	Drošības iespēja pārsedzei	10/2025
1	IB	MZ	AV	Meh. ūd. filtra termiņa maiņa	07/2025
0	IB	MZ	AV	Sākotnēji versija	02/2025
NR	SAGT	SASK	APST	IZMAIŅU IEMESLS	DATUMS

RĪGAS ŪDENS

DOKUMENTA TIPS: CENTRALIZĒTĀS ŪDENSAPGĀDES SISTĒMAS TIPVEIDA TEHNISKIE RISINĀJUMI

VIRSRAKSTS. PAPILDVIRSRAKSTS.: Divi pakārtoti izvietoti komercuzskaites mēraparāta mezgli (DN20/DN20) ar taisnajiem posmiem Ø1000/Ø1500 mm dz/b akā

RASĒJUMA NR.: TTR-UT-106b

MĒROGS	IZMAIŅU INDEKSS	
BEZ MĒROGA	V/2.1	
IZDOŠANAS DATUMS	MARKA	REVĪZIJA
10/2025	UKT	2

A3

DIVI PARALĒLI IZVIETOTI KOMERCUZSKAITES MĒRAPARĀTA MEZGLI (DN15/DN15) AR TAISNAJIEM POSMIEM RŪPNIECISKI IZGATAVOTĀ, SILTINĀTĀ HDPE Ø 500 MM AKĀ

GRIEZUMS 1-1

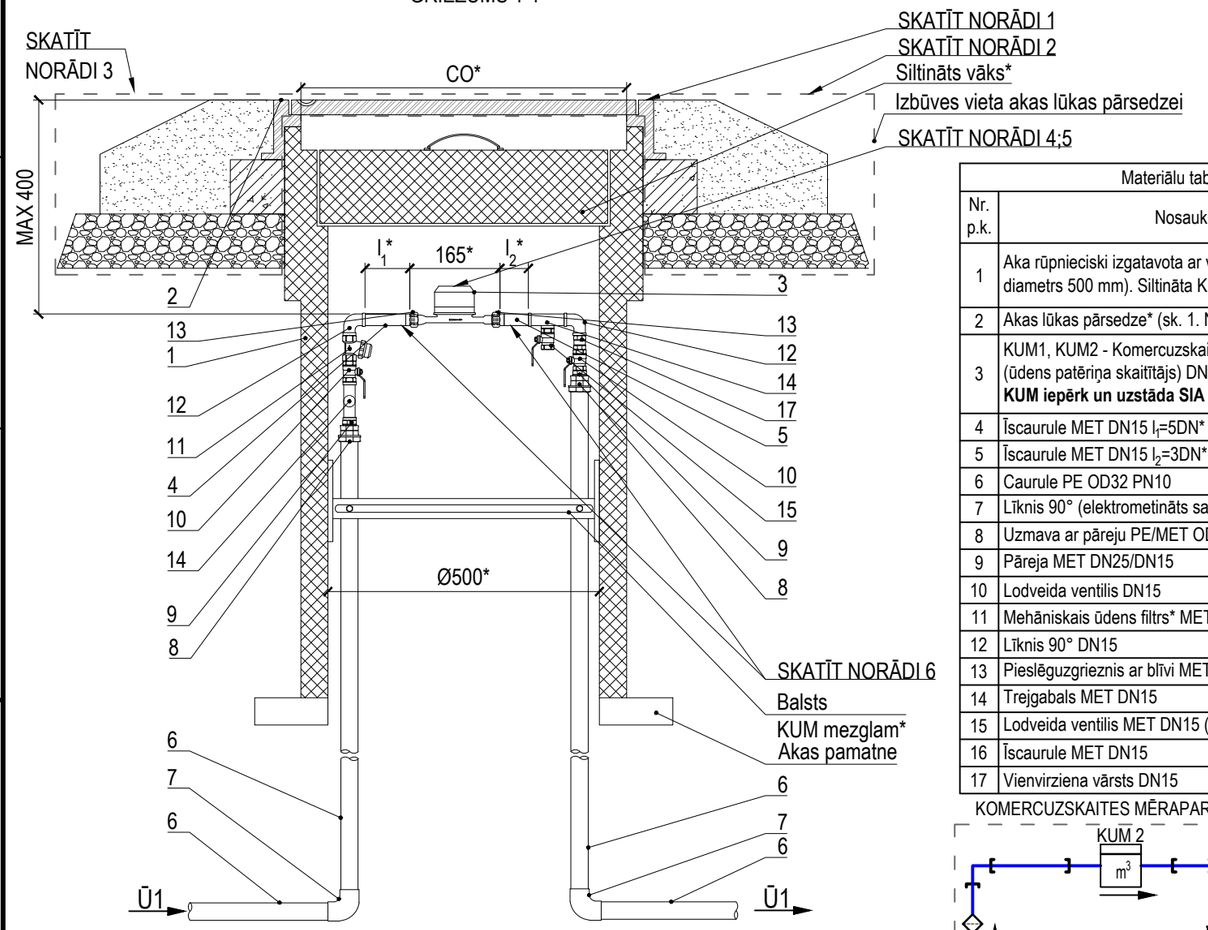

VIRSSKATS

(akas lūkas pārsedze, siltināts vāks nav parādīti)

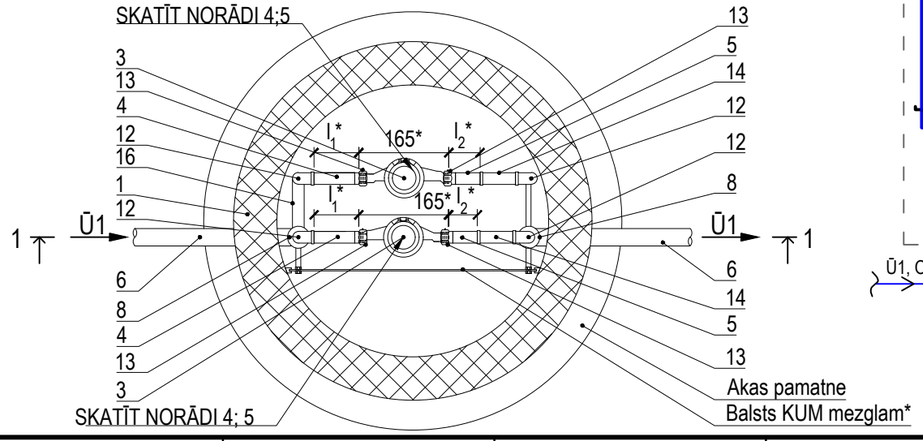

Materiālu tabula	
Nr. p.k.	Nosaukums
1	Aka rūpnieciski izgatavota ar vāku un pamatni (iekšējais diametrs 500 mm). Siltināta KUM mezgla zonā
2	Akas lūkas pārsedze* (sk. 1. NORĀDE)
3	KUM1, KUM2 - Komercuzskaites mēraparāts (ūdens patēriņa skaitītājs) DN15 l=165 mm* **KUM iepērk un uzstāda SIA "Rīgas ūdens"**
4	Īscaurule MET DN15 l_1=5DN*
5	Īscaurule MET DN15 l_2=3DN*
6	Caurule PE OD32 PN10
7	Līknis 90° (elektrometināts savienojums) PE OD32
8	Uzmava ar pāreju PE/MET OD32/DN25
9	Pāreja MET DN25/DN15
10	Lodveida ventilis DN15
11	Mehāniskais ūdens filtrs* MET DN15
12	Līknis 90° DN15
13	Pieslēguzgrieznis ar blīvi MET DN15
14	Trejgabals MET DN15
15	Lodveida ventilis MET DN15 (tukšošana)
16	Īscaurule MET DN15
17	Vienvirziena vārsts DN15

KOMERCUZSKAITES MĒRAPARĀTU MEZGLU SHĒMA

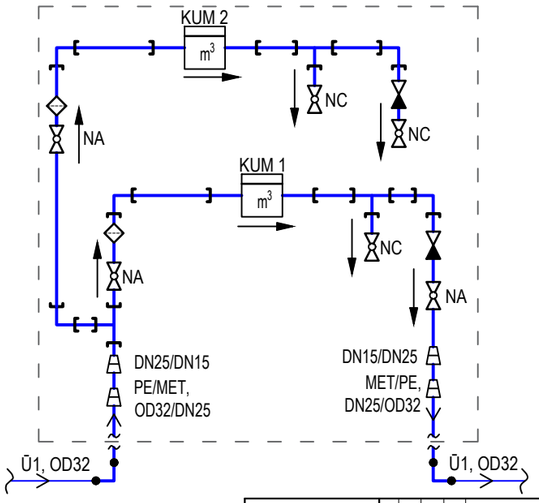

Norādes:

1. Akas lūkas pārsedzi paredz atbilstoši zemes virsmas segumam un slodzei uz tās, vadoties pēc standarta LVS EN 124 klasifikācijas, piemēram:
   - Akas lūkas pārsedze 124-2-D400-2/2-CO* (pārsedze (2/2): vāks-ķets/rāmis-ķets, CO lūkas atvērums ≥600 mm);
   - Akas lūkas pārsedze 124-2-C250-2/2-CO* (pārsedze (2/2): vāks-ķets/rāmis-ķets, CO lūkas atvērums ≥600 mm);
   - Akas lūkas pārsedze 124-6-C250-6/2-CO* (pārsedze (6/2): vāks-polimērmateriāls/rāmis ķets, CO lūkas atvērums ≥600 mm);
   - Akas lūkas pārsedze 124-6-B125-6/6-CO* (pārsedze (6/6): vāks-polimērmateriāls/rāmis polimērmateriāls, CO lūkas atvērums ≥600 mm).

   1.1. Akas lūkas pārsedzes izvietošanu paredzēt pēc iespējas zaļajā zonā vai braukšanas joslas vidū, ja akas izbūve paredzēta uz brauktuves.
2. Akas augšējās daļas izbūves risinājumā norādāma pielietojamā akas lūkas pārsedzes un aprīkojums atbilstoši segumam, ražotāja izmēriem, komplektācijai un izbūves instrukcijām.
3. Dziļums no akas vāka augstuma atzīmes līdz KUM, ne lielāks par 400 mm.
4. KUM mezgla ierīkošanu veic, ievērojot:

   4.1. "Ūdenssaimniecības pakalpojumu likums" 1. panta 6. un 7. punktu, ka KUM ir pakalpojumu sniedzēja īpašumā esošs ūdens daudzuma skaitītājs, kas uzstādīts KUM mezglā un tiek izmantots norēķinu veikšanai par sniegtajiem ūdenssaimniecības pakalpojumiem, bet KUM mezgls ir pakalpojumu lietotāja īpašumā esoša ūdenssaimniecības sistēmas daļa (cauruļvadu, noslēgarmatūras un citu veidgabalu sistēma), kas paredzēta KUM uzstādīšanai un izbūvēta atbilstoši izsniegtiem pakalpojuma sniedzēja noteikumiem 9. panta pirmās daļas 5. punktu, ka par saviem līdzekļiem pakalpojumu sniedzējs nodrošina KUM uzstādīšanu vai nomaiņu un veic sniegto pakalpojumu uzskaiti un 10. panta pirmās daļas 1. un 2. punktu, ka pakalpojuma saņēmējs nodrošina KUM mezgla izbūvi KUM uzstādīšanai vai nomaiņai, un nodrošina netraucētu pieeju KUM mezglam, lai varētu veikt tehniski nepieciešamās darbības ar KUM, kā arī aizsargā KUM mezglu un KUM no bojājumiem;

   4.2. "Ūdenssaimniecības pakalpojumu likuma" 1. panta 7.[1] punktu, ka KUM mezglā pirms KUM uzstāda mehānisko ūdens filtru;

   4.3. MK noteikumu Nr. 174 "Noteikumi par sabiedrisko ūdenssaimniecības pakalpojumu sniegšanu un lietošanu" 36. punktu, ka pakalpojuma lietotājs aizsargā KUM mezglu no tehniskiem bojājumiem, applūdināšanas vai sasalšanas un ir atbildīgs par KUM saglabāšanu. Ja KUM tiek nozagts vai sabojāts, pakalpojuma lietotājs par to nekavējoties ziņo pakalpojuma sniedzējam;

   4.4. LBN 221-15 "Ēku iekšējais ūdensvads un kanalizācija" 147. punktu, ka KUM izvieto ārpus ēkas speciālā akā;

   4.5. SIA "Rīgas ūdens" prasības komercuzskaites mēraparātiem (mehāniskie, elektromagnētiskie);

   4.6. Komercuzskaites mēraparāta ražotāja noteiktās izbūves prasības, KUM uzskaites nodrošināšanai.
5. KUM izbūvējami paralēli vienā plaknē.
6. KUM mezgla taisnajos cauruļu posmos pirms un pēc KUM ventili neuzstādīt!

Būvizstrādājumu saīsinājumi:

1. KUM1 - komercuzskaites mēraparāts ēkas ūdens patēriņa uzskaitei.
2. KUM2 - komercuzskaites mēraparāts kanalizācijas sistēmā nenovadāmā ūdens (laistīšanas vajadzībām) uzskaitei.

Piezīmes:

*- atbilstoši ražotāja izmēriem, komplektācijai un izbūves instrukcijām.

1. Visi izmēri milimetros.
2. Ir jābūt iespējai lūkas pārsedzei uzstādīt slēdzeni. Lūkas pārsedzes ražotājs izgatavo slēdzenes, ko iespējams iegādāties kā papildus aprīkojumu.
3. Atpakaļplūdes novēršanai ūdensvadā, atbilstoši LVS EN 1717, sistēmā pēc KUM paredzēt aizsardzības ierīču izvietošanu.
4. Tehniskais tipveida risinājums attiecināms uz ūdens patēriņa skaitītājiem ar ieplūdē un izplūdē paredzētiem taisniem posmiem, ko noteicis ražotājs.
5. Apzīmējumi un saīsinājumi atbilstoši SIA "Rīgas ūdens" rekomendācijām.
6. Brīdinājuma aprīkojumu izvietojums atbilstoši SIA "Rīgas ūdens" prasības brīdinājuma aprīkojuma izvietojumam ūdensapgādes un kanalizācijas cauruļvadu izbūvē un piederības robežām skatāms TTR-UT-001.

NR	SAGT	SASK	APST	IZMAIŅU IEMESLS	DATUMS
3					
2					
1	IB	MZ	AV	Drošības iespēja pārsedzei	10/2025
0	IB	MZ	AV	Sākotnēja versija	07/2025

RĪGAS ŪDENS

DOKUMENTA TIPS: CENTRALIZĒTĀS ŪDENSAPGĀDES SISTĒMAS TIPVEIDA TEHNISKIE RISINĀJUMI

VIRSRAKSTS. PAPILDVIRSRAKSTS.: Divi paralēli izvietoti komercuzskaites mēraparāta mezgli (DN15/DN15) ar taisnajiem posmiem rūpnieciski izgatavotā, siltinātā HDPE Ø 500 mm akā

RASĒJUMA NR.: TTR-UT-120

MĒROGS	IZMAIŅU INDEKSS	
BEZ MĒROGA	V/2.1	
IZDOŠANAS DATUMS	MARKA	REVĪZIJA
10/2025	UKT	1

A3

DIVI PARALĒLI IZVIETOTI KOMERCUZSKAITES MĒRAPARĀTA MEZGLI (DN 20/DN15) BEZ TAISNIEM POSMIEM RŪPNIECISKI IZGATAVOTĀ, SILTINĀTĀ HDPE Ø 500 MM AKĀ

GRIEZUMS 1-1

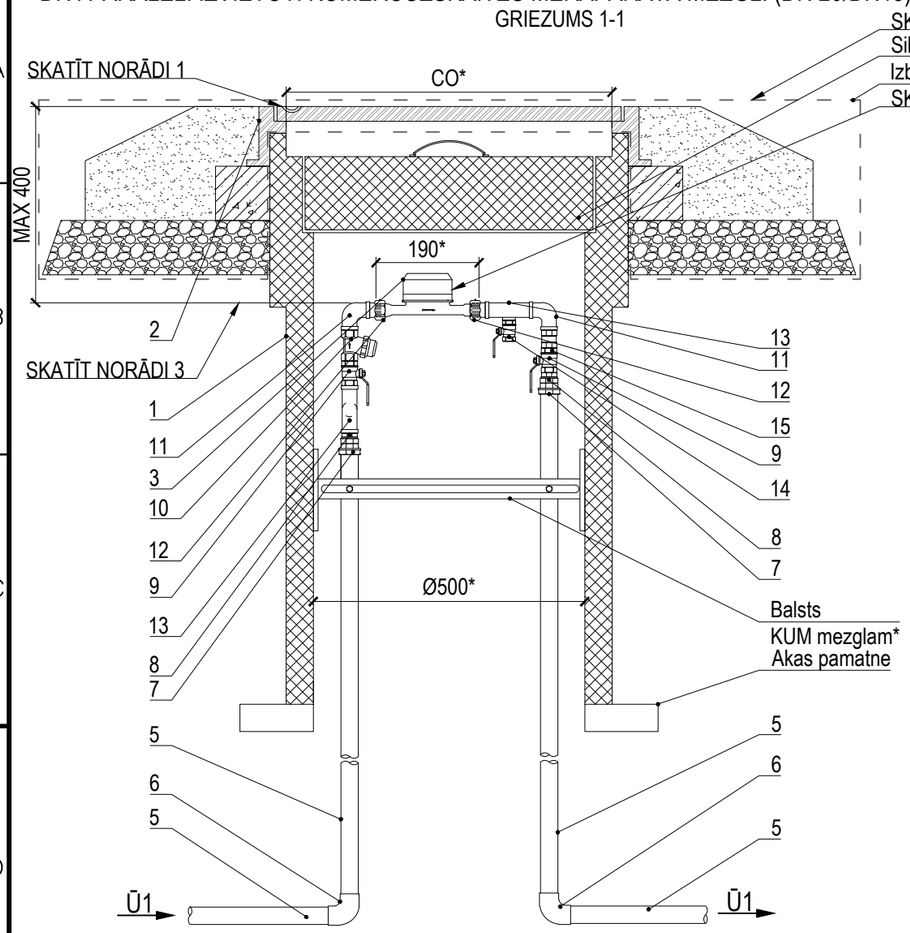

VIRSSKATS

(akas lūkas pārsedze, siltināts vāks nav parādīti)

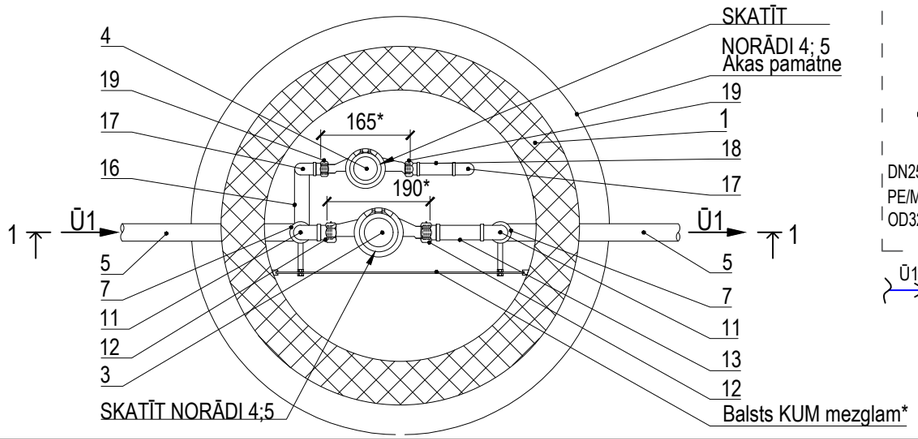

Materiālu tabula	
Nr. p.k.	Nosaukums
1	Aka rūpnieciski izgatavota ar vāku un pamatni (iekšējais diametrs 500 mm). Siltināta KUM mezgla zonā
2	Akas lūkas pārsedze* (sk. 1. NORĀDE)
3	KUM1 - Komercuzskaites mēraparāts (ūdens patēriņa skaitītājs) DN20 l=190 mm* **KUM iepērk un uzstāda SIA "Rīgas ūdens"**
4	KUM2 - Komercuzskaites mēraparāts (ūdens patēriņa skaitītājs) DN15 l=165 mm* **KUM iepērk un uzstāda SIA "Rīgas ūdens"**
5	Caurule PE OD32 PN10
6	Līknis 90° (elektrometināts savienojums) PE OD32
7	Uzmava ar pāreju PE/MET OD32/DN25
8	Pāreja MET DN25/DN20
9	Lodveida ventilis DN 20
10	Mehāniskais ūdens filtrs* MET DN20
11	Līknis 90° DN20
12	Pieslēguzgrieznis ar blīvi MET DN20
13	Trejgabals MET DN20/DN15
14	Lodveida ventilis MET DN15 (tukšošana)
15	Vienvirziena vārsts DN20
16	Īscaurule MET DN15
17	Līknis 90° DN15
18	Trejgabals MET DN15
19	Pieslēguzgrieznis ar blīvi MET DN15

KOMERCUZSKAITES MĒRAPARĀTU MEZGLU SHĒMA

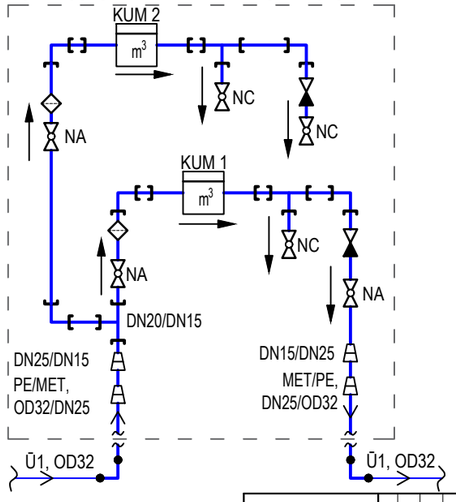

Norādes:

1. Akas lūkas pārsedzi paredz atbilstoši zemes virsmas segumam un slodzei uz tās, vadoties pēc standarta LVS EN 124 klasifikācijas, piemēram:
   - Akas lūkas pārsedze 124-2-D400-2/2-CO* (pārsedze (2/2): vāks-ķets/rāmis-ķets, CO lūkas atvērums ≥600 mm);
   - Akas lūkas pārsedze 124-2-C250-2/2-CO* (pārsedze (2/2): vāks-ķets/rāmis-ķets, CO lūkas atvērums ≥600 mm);
   - Akas lūkas pārsedze 124-6-C250-6/2-CO* (pārsedze (6/2): vāks-polimērmateriāls/rāmis ķets, CO lūkas atvērums ≥600 mm);
   - Akas lūkas pārsedze 124-6-B125-6/6-CO* (pārsedze (6/6): vāks-polimērmateriāls/rāmis polimērmateriāls, CO lūkas atvērums ≥600 mm).

   1.1. Akas lūkas pārsedzes izvietošanu paredzēt pēc iespējas zaļajā zonā vai braukšanas joslas vidū, ja akas izbūve paredzēta uz brauktuves.
2. Akas augšējās daļas izbūves risinājumā norādāma pielietojamā akas lūkas pārsedzes un aprīkojums atbilstoši segumam, ražotāja izmēriem, komplektācijai un izbūves instrukcijām.
3. Dziļums no akas vāka augstuma atzīmes līdz KUM, ne lielāks par 400 mm.
4. KUM mezgla ierīkošanu veic, ievērojot:

   4.1. "Ūdenssaimniecības pakalpojuma likuma" 1. panta 6. un 7. punktu, ka KUM ir pakalpojumu sniedzēja īpašumā esošs ūdens daudzuma skaitītājs, kas uzstādīts KUM mezglā un tiek izmantots norēķinu veikšanai par sniegtajiem ūdenssaimniecības pakalpojumiem, bet KUM mezgls ir pakalpojumu lietotāja īpašumā esoša ūdenssaimniecības sistēmas daļa (cauruļvadu, noslēgarmatūras un citu veidgabalu sistēma), kas paredzēta KUM uzstādīšanai un izbūvēta atbilstoši izsniegtiem pakalpojuma sniedzēja noteikumiem 9. panta pirmās daļas 5. punktu, ka par saviem līdzekļiem pakalpojumu sniedzējs nodrošina KUM uzstādīšanu vai nomaiņu un veic sniegto pakalpojumu uzskaiti un 10. panta pirmās daļas 1. un 2. punktu, ka pakalpojuma saņēmējs nodrošina KUM mezgla izbūvi KUM uzstādīšanai vai nomaiņai, un nodrošina netraucētu pieeju KUM mezglam, lai varētu veikt tehniski nepieciešamās darbības ar KUM, kā arī aizsargā KUM mezglu un KUM no bojājumiem;

   4.2. "Ūdenssaimniecības pakalpojumu likuma" 1. panta 7.[1] punktu, ka KUM mezglā pirms KUM uzstāda pirms KUM uzstāda mehānisko ūdens filtru;

   4.3. MK noteikumu Nr. 174 "Noteikumi par sabiedrisko ūdenssaimniecības pakalpojumu sniegšanu un lietošanu" 36. punktu, ka pakalpojuma lietotājs aizsargā KUM mezglu no tehniskiem bojājumiem, applūdināšanas vai sasalšanas un ir atbildīgs par KUM saglabāšanu. Ja KUM tiek nozagts vai sabojāts, pakalpojuma lietotājs par to nekavējoties ziņo pakalpojuma sniedzējam;

   4.4. LBN 221-15 "Ēku iekšējais ūdensvads un kanalizācija" 147. punktu, ka KUM izvieto ārpus ēkas speciālā akā;

   4.5. SIA "Rīgas ūdens" prasības komercuzskaites mēraparātiem (mehāniskie, elektromagnētiskie);

   4.6. Komercuzskaites mēraparāta ražotāja noteiktās izbūves prasības, KUM uzskaites nodrošināšanai.
5. KUM izbūvējami paralēli vienā plaknē.

Būvizstrādājumu saīsinājumi:

1. KUM1 - komercuzskaites mēraparāts ēkas ūdens patēriņa uzskaitei.
2. KUM2 - komercuzskaites mēraparāts kanalizācijas sistēmā nenovadāmā ūdens (laistīšanas vajadzībām) uzskaitei.

Piezīmes:

*- atbilstoši ražotāja izmēriem, komplektācijai un izbūves instrukcijām.

1. Visi izmēri milimetros.
2. Ir jābūt iespējai lūkas pārsedzei uzstādīt slēdzeni. Lūkas pārsedzes ražotājs izgatavo slēdzenes, ko iespējams iegādāties kā papildus aprīkojumu.
3. Atpakaļplūdes novēršanai ūdensvadā, atbilstoši LVS EN 1717, sistēmā pēc KUM paredzēt aizsardzības ierīču izvietošanu.
4. Tehniskais tipveida risinājums attiecināms uz SIA "Rīgas ūdens" izvēlētiem vai ekvivalentiem ūdens patēriņa skaitītājiem, kuriem ražotājs noteicis, ka taisnie posmi nav nepieciešami.
5. Apzīmējumi un saīsinājumi atbilstoši SIA "Rīgas ūdens" rekomendācijām.
6. Brīdinājuma aprīkojumu izvietojums atbilstoši SIA "Rīgas ūdens" prasības brīdinājuma aprīkojuma izvietojumam ūdensapgādes un kanalizācijas cauruļvadu izbūvē un piederības robežām skatāms TTR-UT-001.

NR	SAGT	SASK	APST	IZMAIŅU IEMESLS	DATUMS
3					
2					
1	IB	MZ	AV	Drošības iespēja pārsedzei	10/2025
0	IB	MZ	AV	Sākotnējā versija	07/2025

RĪGAS ŪDENS

DOKUMENTA TIPS: CENTRALIZĒTĀS ŪDENSAPGĀDES SISTĒMAS TIPVEIDA TEHNISKIE RISINĀJUMI

VIRSRAKSTS. PAPILDVIRSRAKSTS.: Divi paralēli izvietoti komercuzskaites mēraparāta mezgli (DN 20/DN15) bez taisniem posmiem rūpnieciski izgatavotā, siltinātā HDPE Ø 500 mm akā

RASĒJUMA NR.: TTR-UT-121

MĒROGS: BEZ MĒROGA

IZMAIŅU INDEKSS: V/2.1

IZDOŠANAS DATUMS: 10/2025

MARKA: UKT

REVĪZIJA: 1

A3

DIVI PARALĒLI IZVIETOTI KOMERCUZSKAITES MĒRAPARĀTA MEZGLI (DN20/DN20) BEZ TAISNIEM POSMIEM RŪPNIECISKI IZGATAVOTĀ, SILTINĀTĀ HDPE Ø 500 MM AKĀ

GRIEZUMS 1-1

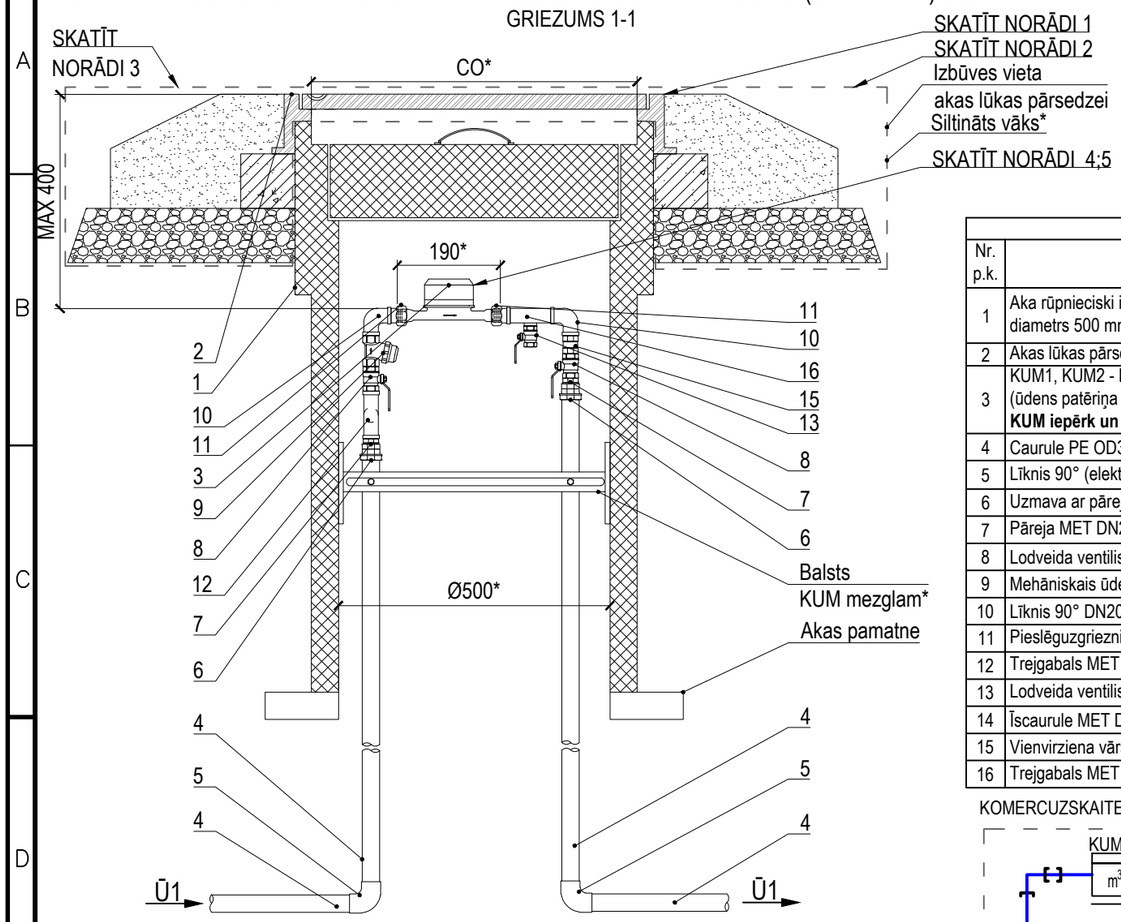

VIRSSKATS

(akas lūkas pārsedze, siltināts vāks nav parādīti)

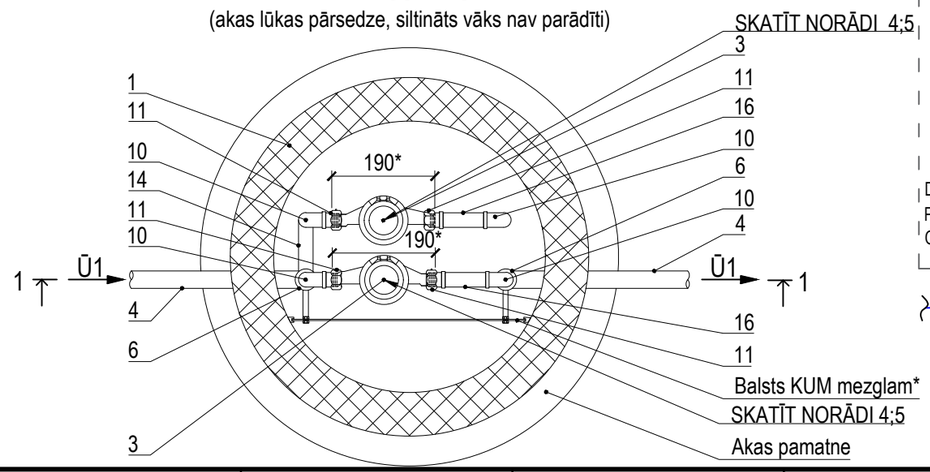

Materiālu tabula	
Nr. p.k.	Nosaukums
1	Aka rūpnieciski izgatavota ar vāku un pamatni (iekšējais diametrs 500 mm). Siltināta KUM mezgla zonā
2	Akas lūkas pārsedze* (sk. 1. NORĀDE)
3	KUM1, KUM2 - Komercuzskaites mēraparāts (ūdens patēriņa skaitītājs) DN20 l=190 mm* **KUM iepērk un uzstāda SIA "Rīgas ūdens"**
4	Caurule PE OD32 PN10
5	Līknis 90° (elektrometināts savienojums) PE OD32
6	Uzmava ar pāreju PE/MET OD32/DN25
7	Pāreja MET DN25/DN20
8	Lodveida ventilis DN20
9	Mehāniskais ūdens filtrs* MET DN20
10	Līknis 90° DN20
11	Pieslēguzgrieznis ar blīvi MET DN20
12	Trejgabals MET DN20
13	Lodveida ventilis MET DN15 (tukšošana)
14	Īscaurule MET DN20
15	Vienvirziena vārsts DN20
16	Trejgabals MET DN20/DN15

KOMERCUZSKAITES MĒRAPARĀTU MEZGLU SHĒMA

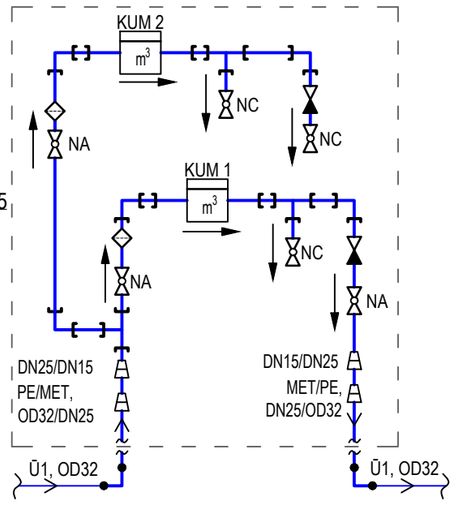

Norādes:

1. Akas lūkas pārsedzi paredz atbilstoši zemes virsmas segumam un slodzei uz tās, vadoties pēc standarta LVS EN 124 klasifikācijas, piemēram:
   - Akas lūkas pārsedze 124-2-D400-2/2-CO* (pārsedze (2/2): vāks-ķets/rāmis-ķets, CO lūkas atvērums ≥600 mm);
   - Akas lūkas pārsedze 124-2-C250-2/2-CO* (pārsedze (2/2): vāks-ķets/rāmis-ķets, CO lūkas atvērums ≥600 mm);
   - Akas lūkas pārsedze 124-6-C250-6/2-CO* (pārsedze (6/2): vāks-polimērmateriāls/rāmis ķets,CO lūkas atvērums ≥600 mm);
   - Akas lūkas pārsedze 124-6-B125-6/6-CO* (pārsedze (6/6): vāks-polimērmateriāls/rāmis polimērmateriāls, CO lūkas atvērums ≥600 mm).

   1.1. Akas lūkas pārsedzes izvietošanu paredzēt pēc iespējas zaļajā zonā vai braukšanas joslas vidū, ja akas izbūve paredzēta uz brauktuves.
2. Akas augšējās daļas izbūves risinājumā norādāma pielietojamā akas lūkas pārsedzes un aprīkojums atbilstoši segumam, ražotāja izmēriem, komplektācijai un izbūves instrukcijām.
3. Dziļums no akas vāka augstuma atzīmes līdz KUM, ne lielāks par 400 mm.
4. KUM mezgla ierīkošanu veic, ievērojot:

   4.1. "Ūdenssaimniecības pakalpojuma likuma" 1. panta 6. un 7. punktu, ka KUM ir pakalpojumu sniedzēja īpašumā esošs ūdens daudzuma skaitītājs, kas uzstādīts KUM mezglā un tiek izmantots norēķinu veikšanai par sniegtajiem ūdenssaimniecības pakalpojumiem, bet KUM mezgls ir pakalpojumu lietotāja īpašumā esoša ūdenssaimniecības sistēmas daļa (cauruļvadu, noslēgarmatūras un citu veidgabalu sistēma), kas paredzēta KUM uzstādīšanai un izbūvēta atbilstoši izsniegtiem pakalpojuma sniedzēja noteikumiem 9. panta pirmās daļas 5. punktu, ka par saviem līdzekļiem pakalpojumu sniedzējs nodrošina KUM uzstādīšanu vai nomaiņu un veic sniegto pakalpojumu uzskaiti un 10. panta pirmās daļas 1. un 2. punktu, ka pakalpojuma saņēmējs nodrošina KUM mezgla izbūvi KUM uzstādīšanai vai nomaiņai, un nodrošina netraucētu pieeju KUM mezglam, lai varētu veikt tehniski nepieciešamās darbības ar KUM, kā arī aizsargā KUM mezglu un KUM no bojājumiem;

   4.2. "Ūdenssaimniecības pakalpojumu likuma" 1. panta 7.[1] punktu, ka KUM mezglā pirms KUM uzstāda pirms KUM uzstāda mehānisko ūdens filtru;

   4.3. MK noteikumu Nr. 174 "Noteikumi par sabiedrisko ūdenssaimniecības pakalpojumu sniegšanu un lietošanu" 36. punktu, ka pakalpojuma lietotājs aizsargā KUM mezglu no tehniskiem bojājumiem, applūdināšanas vai sasalšanas un ir atbildīgs par KUM saglabāšanu. Ja KUM tiek nozagts vai sabojāts, pakalpojuma lietotājs par to nekavējoties ziņo pakalpojuma sniedzējam;

   4.4. LBN 221-15 "Ēku iekšējais ūdensvads un kanalizācija" 147. punktu, ka KUM izvieto ārpus ēkas speciālā akā;

   4.5. SIA "Rīgas ūdens" prasības komercuzskaites mēraparātiem (mehāniskie, elektromagnētiskie);

   4.6. Komercuzskaites mēraparāta ražotāja noteiktās izbūves prasības, KUM uzskaites nodrošināšanai.
5. KUM izbūvējami paralēli vienā plaknē.

Būvizstrādājumu saīsinājumi:

1. KUM1 - komercuzskaites mēraparāts ēkas ūdens patēriņa uzskaitei.
2. KUM2 - komercuzskaites mēraparāts kanalizācijas sistēmā nenovadāmā ūdens (laistīšanas vajadzībām) uzskaitei.

Piezīmes:

*- atbilstoši ražotāja izmēriem, komplektācijai un izbūves instrukcijām.

1. Visi izmēri milimetros.
2. Ir jābūt iespējai lūkas pārsedzei uzstādīt slēdzeni. Lūkas pārsedzes ražotājs izgatavo slēdzenes, ko iespējams iegādāties kā papildus aprīkojumu.
3. Atpakaļplūdes novēršanai ūdensvadā, atbilstoši LVS EN 1717, sistēmā pēc KUM paredzēt aizsardzības ierīču izvietošanu.
4. Tehniskais tipveida risinājums attiecināms uz SIA "Rīgas ūdens" izvēlētiem vai ekvivalentiem ūdens patēriņa skaitītājiem, kuriem ražotājs noteicis, ka taisnie posmi nav nepieciešami.
5. Apzīmējumi un saīsinājumi atbilstoši SIA "Rīgas ūdens" rekomendācijām.
6. Brīdinājuma aprīkojumu izvietojums atbilstoši SIA "Rīgas ūdens" prasības brīdinājuma aprīkojuma izvietojumam ūdensapgādes un kanalizācijas cauruļvadu izbūvē un piederības robežām skatāms TTR-UT-001.

NR.	SAGT.	SASK.	APST.	IZMAIŅU IEMESLS	DATUMS
3					
2					
1	IB	MZ	AV	Drošības iespēja pārsedzei	10/2025
0	IB	MZ	AV	Sākotnēja versija	07/2025

RĪGAS ŪDENS

DOKUMENTA TIPS: CENTRALIZĒTĀS ŪDENSAPGĀDES SISTĒMAS TIPVEIDA TEHNISKIE RISINĀJUMI

VIRSRAKSTS. PAPILDVIRSRAKSTS.: Divi paralēli izvietoti komercuzskaites mēraparāta mezgli (DN20/DN20) bez taisniem posmiem rūpnieciski izgatavotā, siltinātā HDPE Ø 500 mm akā

RASĒJUMA NR.: TTR-UT-121a

MĒROGS: BEZ MĒROGA

IZMAIŅU INDEKSS: V/2.1

IZDOŠANAS DATUMS: 10/2025

MARKA: UKT

REVĪZIJA: 1

A3

DIVI PARALĒLI IZVIETOTI KOMERCUZSKAITES MĒRAPARĀTA MEZGLI (DN15/DN15) BEZ TAISNAJIEM POSMIEM Ø1000/Ø1500 MM DZ/B AKĀ

GRIEZUMS 1-1

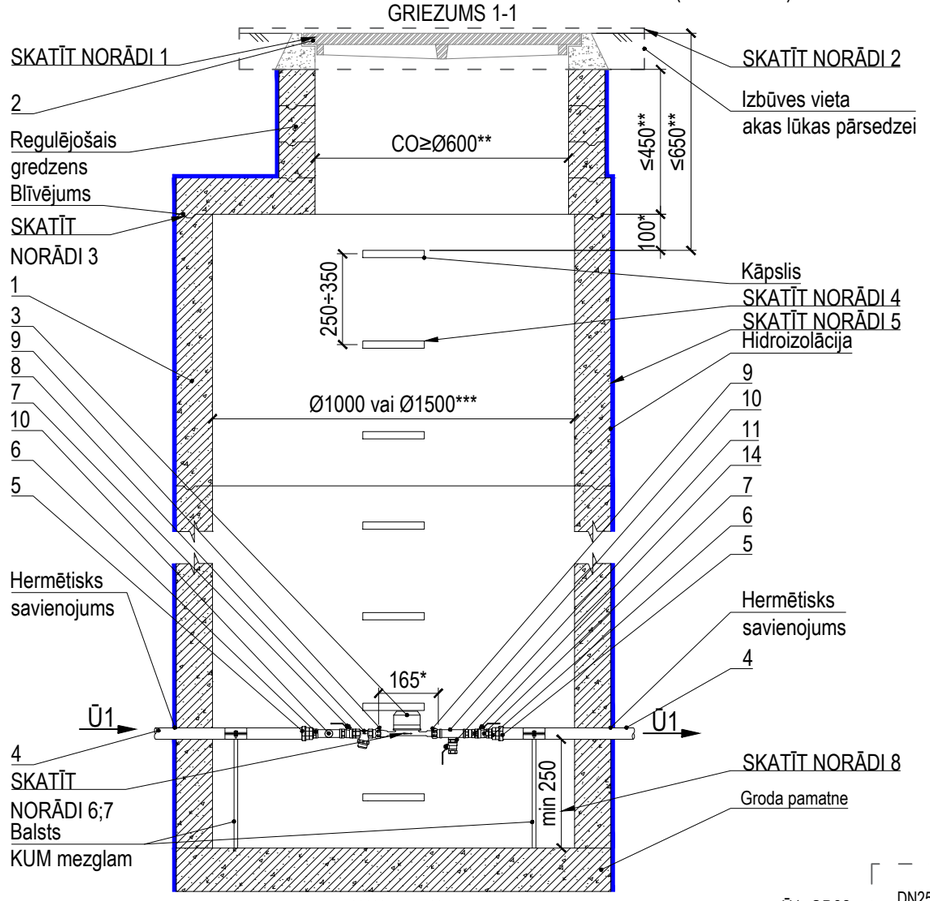

VIRSSKATS

(akas lūkas pārsedze, pārseguma plātne un regulējošie gredzeni nav parādīti)

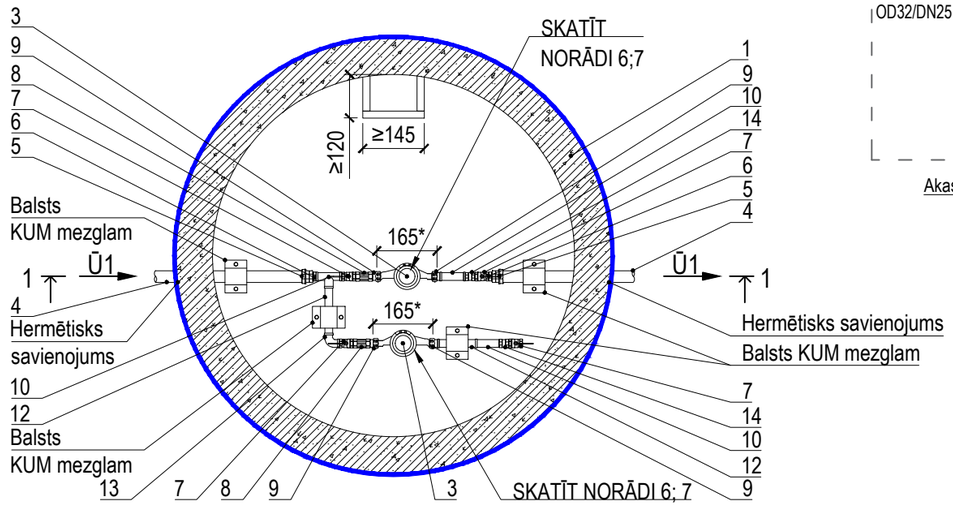

Materiālu tabula	
Nr. p.k.	Nosaukums
1	Dzelzsbetona aka (iekšējais diametrs 1000 mm vai 1500 mm***)
2	Akas lūkas pārsedze* (sk. 1. NORĀDE)
3	KUM1 - Komercuzskaites mēraparāts (ūdens patēriņa skaitītājs) DN15 l=165 mm* **KUM iepērk un uzstāda SIA "Rīgas ūdens"**
4	Caurule PE OD32 PN10
5	Uzmava ar pāreju PE/MET OD32/DN25
6	Pāreja MET DN25/DN15
7	Lodveida ventilis DN15
8	Mehāniskais ūdens filtrs* MET DN15
9	Pieslēguzgrieznis ar blīvi MET DN15
10	Trejgabals MET DN15
11	Lodveida ventilis MET DN15 (tukšošana)
12	Īscaurule MET DN15
13	Līknis 90° DN15
14	Vienvirziena vārsts DN15

KOMERCUZSKAITES MĒRAPARĀTA MEZGLA SHĒMA

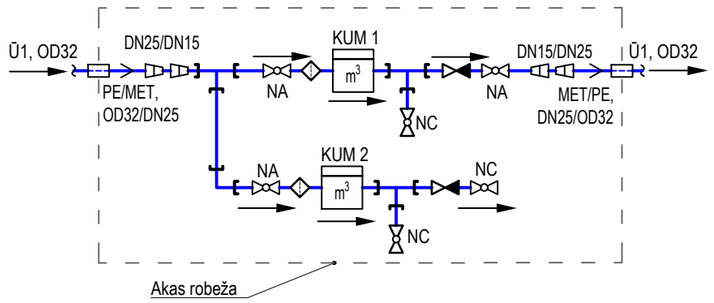

Norādes:

1. Akas lūkas pārsedzi paredz atbilstoši zemes virsmas segumam un slodzei uz tās, vadoties pēc standarta LVS EN 124 klasifikācijas, piemēram:
   - Akas lūkas pārsedze 124-2-D400-2/2-CO* (pārsedze (2/2): vāks-ķets/rāmis-ķets, CO lūkas atvērums ≥600 mm);
   - Akas lūkas pārsedze 124-2-C250-2/2-CO* (pārsedze (2/2): vāks-ķets/rāmis-ķets, CO lūkas atvērums ≥600 mm);
   - Akas lūkas pārsedze 124-6-C250-6/2-CO* (pārsedze (6/2): vāks-polimērmateriāls/rāmis ķets,CO lūkas atvērums ≥600 mm);
   - Akas lūkas pārsedze 124-6-B125-6/6-CO* (pārsedze (6/6): vāks-polimērmateriāls/rāmis polimērmateriāls, CO lūkas atvērums ≥600mm).

   1.1. Akas lūkas pārsedzes izvietošanu paredzēt pēc iespējas zaļajā zonā vai braukšanas joslas vidū, ja akas izbūve paredzēta uz brauktuves.
2. Akas augšējās daļas izbūves risinājumā norādāma pielietojamā akas lūkas pārsedzes un aprīkojums atbilstoši segumam, ražotāja izmēriem, komplektācijai un izbūves instrukcijām.
3. Akas elementu konstrukcijai, t.sk. arī blīvējumam starp akas elementiem jāatbilst LVS EN 1917.
4. Akas kāpšļi atbilstoši LVS EN 1917 un LVS EN 13101 prasībām.
5. Jāparedz akas ārējā hidroizolācija visā akas augstumā un visās stiprinājuma vietās pie pamatnes.
6. KUM mezgla ierīkošanu veic, ievērojot:

   6.1. "Ūdenssaimniecības pakalpojuma likuma" 1. panta 6. un 7. punktu, ka KUM ir pakalpojumu sniedzēja īpašumā esošs ūdens daudzuma skaitītājs, kas uzstādīts KUM mezglā un tiek izmantots norēķinu veikšanai par sniegtajiem ūdenssaimniecības pakalpojumiem, bet KUM mezgls ir pakalpojumu lietotāja īpašumā esoša ūdenssaimniecības sistēmas daļa (cauruļvadu, noslēgarmatūras un citu veidgabalu sistēma), kas paredzēta KUM uzstādīšanai un izbūvēta atbilstoši izsniegtiem pakalpojuma sniedzēja noteikumiem 9. panta pirmās daļas 5. punktu, ka par saviem līdzekļiem pakalpojumu sniedzējs nodrošina KUM uzstādīšanu vai nomaiņu un veic sniegto pakalpojumu uzskaiti un 10. panta pirmās daļas 1. un 2. punktu, ka pakalpojuma saņēmējs nodrošina KUM mezgla izbūvi KUM uzstādīšanai vai nomaiņai, un nodrošina netraucētu pieeju KUM mezglam, lai varētu veikt tehniski nepieciešamās darbības ar KUM, kā arī aizsargā KUM mezglu un KUM no bojājumiem;

   6.2. "Ūdenssaimniecības pakalpojumu likuma" 1. panta 7.[1] punktu, ka KUM mezglā pirms KUM uzstāda pirms KUM uzstāda mehānisko ūdens filtru;

   6.3. MK noteikumu Nr. 174 "Noteikumi par sabiedrisko ūdenssaimniecības pakalpojumu sniegšanu un lietošanu" 36. punktu, ka pakalpojuma lietotājs aizsargā KUM mezglu no tehniskiem bojājumiem, applūdināšanas vai sasalšanas un ir atbildīgs par KUM saglabāšanu. Ja KUM tiek nozagts vai sabojāts, pakalpojuma lietotājs par to nekavējoties ziņo pakalpojuma sniedzējam;

   6.4. LBN 221-15 "Ēku iekšējais ūdensvads un kanalizācija" 147. punktu, ka KUM izvieto ārpus ēkas speciālā akā;

   6.5. SIA "Rīgas ūdens" prasības komercuzskaites mēraparātiem (mehāniskie, elektromagnētiskie);

   6.6. Komercuzskaites mēraparāta ražotāja noteiktās izbūves prasības, KUM uzskaites nodrošināšanai.
7. KUM izbūvējami paralēli vienā plaknē.
8. Aku vai kameru darba daļas augstumu projektē LBN 222-15 "Ūdensapgādes būves" 180. punktam.

Būvizstrādājumu saīsinājumi:

1. KUM1 - komercuzskaites mēraparāts ēkas ūdens patēriņa uzskaitei.
2. KUM2 - komercuzskaites mēraparāts kanalizācijas sistēmā nenovadāmā ūdens (laistīšanas vajadzībām) uzskaitei.

Piezīmes:

*- atbilstoši ražotāja izmēriem, komplektācijai un izbūves instrukcijām.

**- personāla piekļuvei un aprīkojuma apkalpošanai, atbilstoši LVS EN 124, LVS EN 1917, LVS EN 476.

***- KUM mezgla izvietošana esošā akā iespējama, ja tas ir norādīts SIA "Rīgas ūdens" tehniskajos noteikumos.

1. Visi izmēri milimetros.
2. Ir jābūt iespējai lūkas pārsedzei uzstādīt slēdzeni. Lūkas pārsedzes ražotājs izgatavo slēdzenes, ko iespējams iegādāties kā papildus aprīkojumu.
3. Tehniskais tipveida risinājums attiecināms uz SIA "Rīgas ūdens" izvēlētiem vai ekvivalentiem ūdens patēriņa skaitītājiem, kuriem ražotājs noteicis, ka taisnie posmi nav nepieciešami.
4. Atpakaļplūdes novēršanai ūdensvadā, atbilstoši LVS EN 1717, sistēmā pēc KUM paredzēt aizsardzības ierīču izvietošanu.
5. Apzīmējumi un saīsinājumi atbilstoši SIA "Rīgas ūdens" rekomendācijām.
6. Brīdinājuma aprīkojumu izvietojums atbilstoši SIA "Rīgas ūdens" prasības brīdinājuma aprīkojuma izvietojumam ūdensapgādes un kanalizācijas cauruļvadu izbūvē un piederības robežām skatāms TTR-UT-001.

NR	SAGT	SASK	APST	IZMAIŅU IEMESLS	DATUMS
3					
2					
1	IB	MZ	AV	Drošības iespēja pārsedzei	10/2025
0	IB	MZ	AV	Sākotnēja versija	07/2025

RĪGAS ŪDENS

DOKUMENTA TIPS: CENTRALIZĒTĀS ŪDENSAPGĀDES SISTĒMAS TIPVEIDA TEHNISKIE RISINĀJUMI

VIRSRAKSTS. PAPILDVIRSRAKSTS.: Divi paralēli izvietoti komercuzskaites mēraparāta mezgli (DN15/DN15) bez taisnajiem posmiem Ø1000/Ø1500 mm dz/b akā

RASĒJUMA NR.: TTR-UT-122

MĒROGS: BEZ MĒROGA

IZMAIŅU INDEKSS: V/2.1

IZDOŠANAS DATUMS: 10/2025

MARKA: UKT

REVĪZIJA: 1

A3

DIVI PARALĒLI IZVIETOTI KOMERCUZSKAITES MĒRAPARĀTA MEZGLI (DN20/DN15) BEZ TAISNAJIEM POSMIEM Ø1000/Ø1500 MM DZ/B AKĀ

GRIEZUMS 1-1

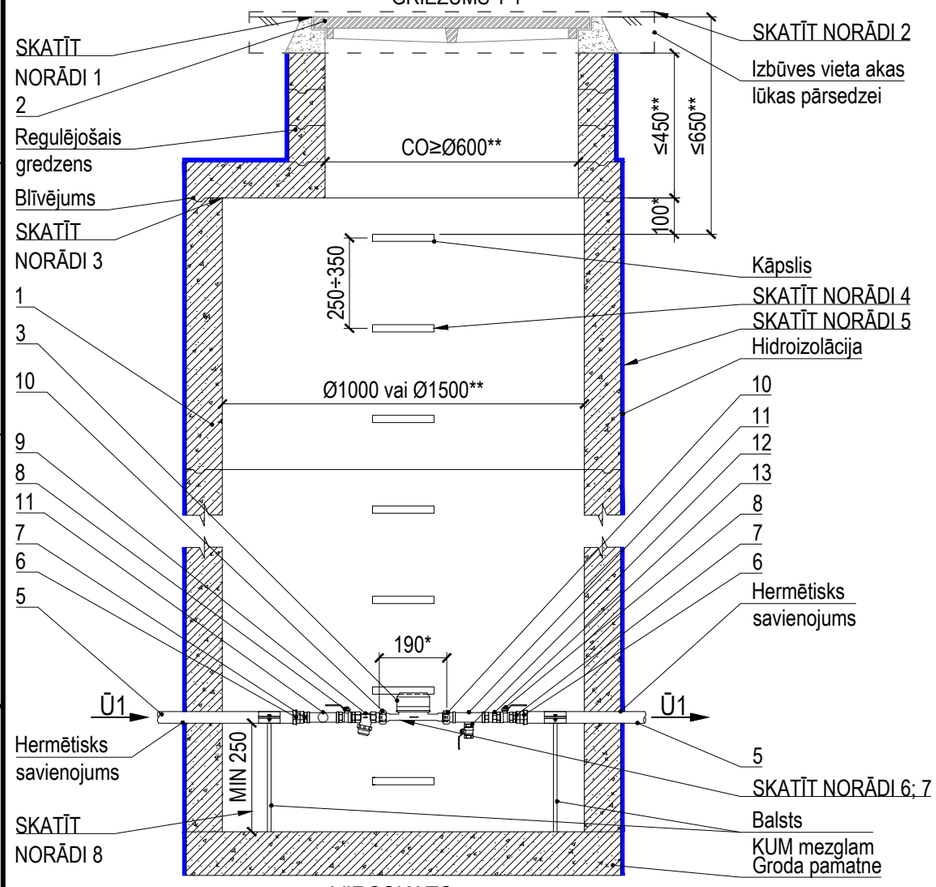

VIRSSKATS

(akas lūkas pārsedze, pārseguma plātne un regulējošie gredzeni nav parādīti)

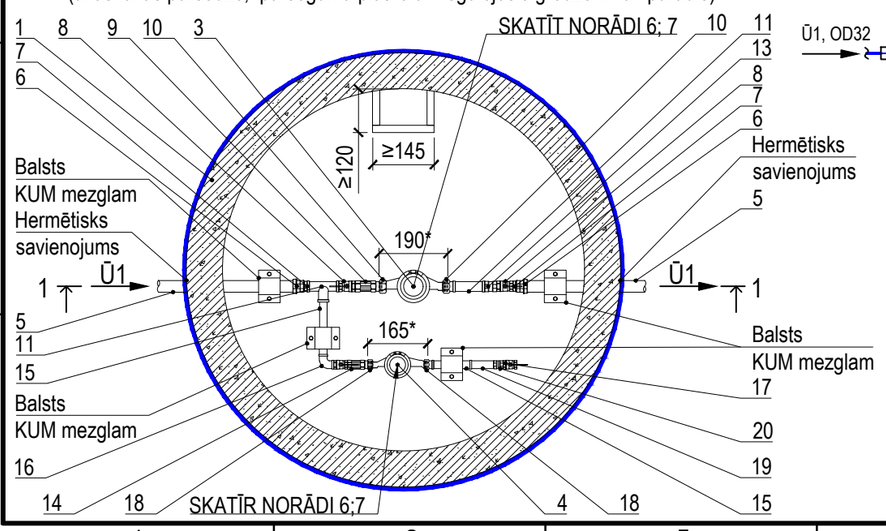

Materiālu tabula	
Nr. p.k.	Nosaukums
1	Dzelzsbetona aka (iekšējais diametrs 1000 mm vai 1500 mm***)
2	Akas lūkas pārsedze* (sk. 1. NORĀDE)
3	KUM1 - Komercuzskaites mēraparāts (ūdens patēriņa skaitītājs) DN20 l=190 mm* **KUM iepērk un uzstāda SIA "Rīgas ūdens"**
4	KUM2 - Komercuzskaites mēraparāts (ūdens patēriņa skaitītājs) DN15 l=165 mm* **KUM iepērk un uzstāda SIA "Rīgas ūdens"**
5	Caurule PE OD32 PN10
6	Uzmava ar pāreju PE/MET OD32/DN25
7	Pāreja MET DN25/DN20
8	Lodveida ventilis DN20
9	Mehāniskais ūdens filtrs* MET DN20
10	Pieslēguzgrieznis ar blīvi MET DN20
11	Trejgabals MET DN20/DN15
12	Lodveida ventilis MET DN15 (tukšošana)
13	Vienvirziena vārsts DN20
14	Mehāniskais ūdens filtrs* MET DN15
15	Īscaurule DN15
16	Līknis 90° DN15
17	Lodveida ventilis DN15
18	Pieslēguzgrieznis ar blīvi MET DN15
19	Trejgabals MET DN15
20	Vienvirziena vārsts DN20

KOMERCUZSKAITES MĒRAPARĀTA MEZGLA SHĒMA

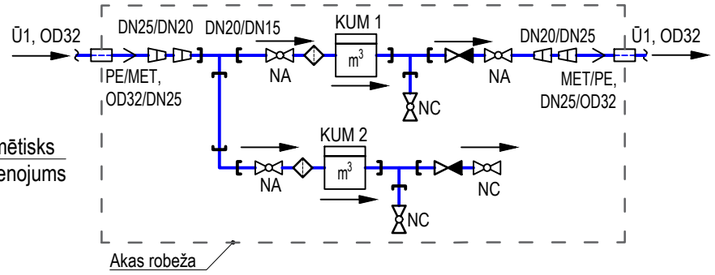

Norādes:

1. Akas lūkas pārsedzi paredz atbilstoši zemes virsmas segumam un slodzei uz tās, vadoties pēc standarta LVS EN 124 klasifikācijas, piemēram:
   - Akas lūkas pārsedze 124-2-D400-2/2-CO* (pārsedze (2/2): vāks-ķets/rāmis-ķets, CO lūkas atvērums ≥600 mm);
   - Akas lūkas pārsedze 124-2-C250-2/2-CO* (pārsedze (2/2): vāks-ķets/rāmis-ķets, CO lūkas atvērums ≥600 mm);
   - Akas lūkas pārsedze 124-6-C250-6/2-CO* (pārsedze (6/2): vāks-polimērmateriāls/rāmis ķets,CO lūkas atvērums ≥600 mm);
   - Akas lūkas pārsedze 124-6-B125-6/6-CO* (pārsedze (6/6): vāks-polimērmateriāls/rāmis polimērmateriāls, CO lūkas atvērums ≥600 mm).

   1.1. Akas lūkas pārsedzes izvietošanu paredzēt pēc iespējas zaļajā zonā vai braukšanas joslas vidū, ja akas izbūve paredzēta uz brauktuves.
2. Akas augšējās daļas izbūves risinājumā norādāma pielietojamā akas lūkas pārsedzes un aprīkojums atbilstoši segumam, ražotāja izmēriem, komplektācijai un izbūves instrukcijām.
3. Akas elementu konstrukcijai, t.sk. arī blīvējumam starp akas elementiem jāatbilst LVS EN 1917.
4. Akas kāpšļi atbilstoši LVS EN 1917 un LVS EN 13101 prasībām.
5. Jāparedz akas ārējā hidroizolācija visā akas augstumā un visās stiprinājuma vietās pie pamatnes.
6. KUM mezgla ierīkošanu veic, ievērojot:
   - 6.1. "Ūdenssaimniecības pakalpojuma likuma" 1. panta 6. un 7. punktu, ka KUM ir pakalpojumu sniedzēja īpašumā esošs ūdens daudzuma skaitītājs, kas uzstādīts KUM mezglā un tiek izmantots norēķinu veikšanai par sniegtajiem ūdenssaimniecības pakalpojumiem, bet KUM mezgls ir pakalpojumu lietotāja īpašumā esoša ūdenssaimniecības sistēmas daļa (cauruļvadu, noslēgarmatūras un citu veidgabalu sistēma), kas paredzēta KUM uzstādīšanai un izbūvēta atbilstoši izsniegtiem pakalpojuma sniedzēja noteikumiem 9. panta pirmās daļas 5. punktu, ka par saviem līdzekļiem pakalpojumu sniedzējs nodrošina KUM uzstādīšanu vai nomaiņu un veic sniegto pakalpojumu uzskaiti un 10. panta pirmās daļas 1. un 2. punktu, ka pakalpojuma saņēmējs nodrošina KUM mezgla izbūvi KUM uzstādīšanai vai nomaiņai, un nodrošina netraucētu pieeju KUM mezglam, lai varētu veikt tehniski nepieciešamās darbības ar KUM, kā arī aizsargā KUM mezglu un KUM no bojājumiem;
   - 6.2. "Ūdenssaimniecības pakalpojumu likuma" 1. panta 7.[1] punktu, ka KUM mezglā pirms KUM uzstāda pirms KUM uzstāda mehānisko ūdens filtru;
   - 6.3. MK noteikumu Nr. 174 "Noteikumi par sabiedrisko ūdenssaimniecības pakalpojumu sniegšanu un lietošanu" 36. punktu, ka pakalpojuma lietotājs aizsargā KUM mezglu no tehniskiem bojājumiem, applūdināšanas vai sasalšanas un ir atbildīgs par KUM saglabāšanu. Ja KUM tiek nozagts vai sabojāts, pakalpojuma lietotājs par to nekavējoties ziņo pakalpojuma sniedzējam;
   - 6.4. LBN 221-15 "Ēku iekšējais ūdensvads un kanalizācija" 147. punktu, ka KUM izvieto ārpus ēkas speciālā akā;
   - 6.5. SIA "Rīgas ūdens" prasības komercuzskaites mēraparātiem (mehāniskie, elektromagnētiskie).
7. KUM izbūvējami paralēli vienā plaknē.
8. Aku vai kameru darba daļas augstumu projektē LBN 222-15 "Ūdensapgādes būves" 180. punktam.

Būvizstrādājumu saīsinājumi:

1. KUM1 - komercuzskaites mēraparāts ēkas ūdens patēriņa uzskaitei.
2. KUM2 - komercuzskaites mēraparāts kanalizācijas sistēmā nenovadāmā ūdens (laistīšanas vajadzībām) uzskaitei.

Piezīmes:

*- atbilstoši ražotāja izmēriem, komplektācijai un izbūves instrukcijām.
**- personāla piekļuvei un aprīkojuma apkalpošanai LVS EN 124, LVS EN 1917, LVS EN 476.
***- KUM mezgla izvietošana esošā akā iespējama, ja tas ir norādīts SIA "Rīgas ūdens" tehniskajos noteikumos.

1. Visi izmēri milimetros.
2. Ir jābūt iespējai lūkas pārsedzei uzstādīt slēdzeni. Lūkas pārsedzes ražotājs izgatavo slēdzenes, ko iespējams iegādāties kā papildus aprīkojumu.
3. Tehniskais tipveida risinājums attiecināms uz SIA "Rīgas ūdens" izvēlētiem vai ekvivalentiem ūdens patēriņa skaitītājiem, kuriem ražotājs noteicis, ka taisnie posmi nav nepieciešami.
4. Atpakaļplūdes novēršanai ūdensvadā, atbilstoši LVS EN 1717, sistēmā pēc KUM paredzēt aizsardzības ierīču izvietošanu.
5. Apzīmējumi un saīsinājumi atbilstoši SIA "Rīgas ūdens" rekomendācijām.
6. Brīdinājuma aprīkojumu izvietojums atbilstoši SIA "Rīgas Ūdens" prasības brīdinājuma aprīkojuma izvietojumam ūdensapgādes un kanalizācijas cauruļvadu izbūvē un piederības robežām skatāms TTR-UT-001.

NR.	SAGT.	SASK.	APST.	IZMAIŅU IEMESLS	DATUMS
3					
2					
1	IB	MZ	AV	Drošības iespēja pārsedzei	10/2025
0	IB	MZ	AV	Sākotnēja versija	07/2025

RĪGAS ŪDENS

DOKUMENTA TIPS: CENTRALIZĒTĀS ŪDENSAPGĀDES SISTĒMAS TIPVEIDA TEHNISKIE RISINĀJUMI

VIRSRAKSTS. PAPILDVIRSRAKSTS.: Divi paralēli izvietoti komercuzskaites mēraparāta mezgli (DN20/DN15) bez taisnajiem posmiem Ø1000/Ø1500 mm dz/b akā

RASĒJUMA NR.: TTR-UT-123

MĒROGS	IZMAIŅU INDEKSS	
BEZ MĒROGA	V/2.1	
IZDOŠANAS DATUMS	MARKA	REVĪZIJA
10/2025	UKT	1

A3

DIVI PARALĒLI IZVIETOTI KOMERCUZSKAITES MĒRAPARĀTA MEZGLI (DN20/DN20) BEZ TAISNAJIEM POSMIEM Ø1000/Ø1500 MM DZ/B AKĀ

GRIEZUMS 1-1

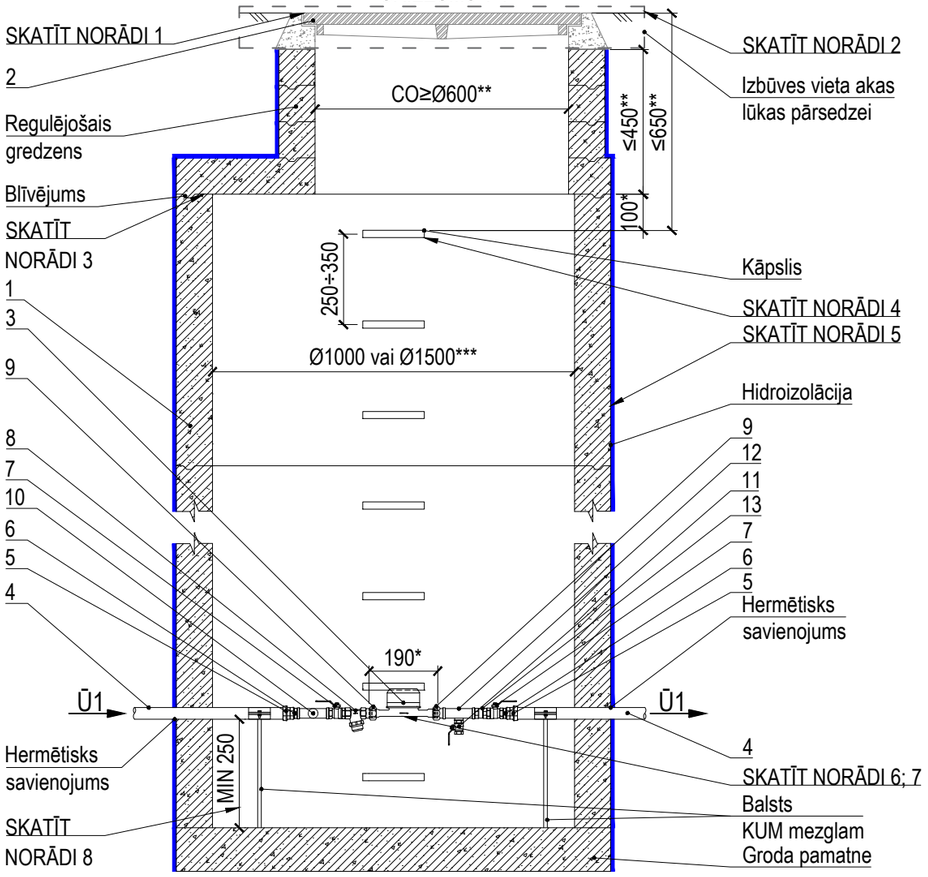

VIRSSKATS

(akas lūkas pārsedze, pārseguma plātne un regulējošie gredzeni nav parādīti)

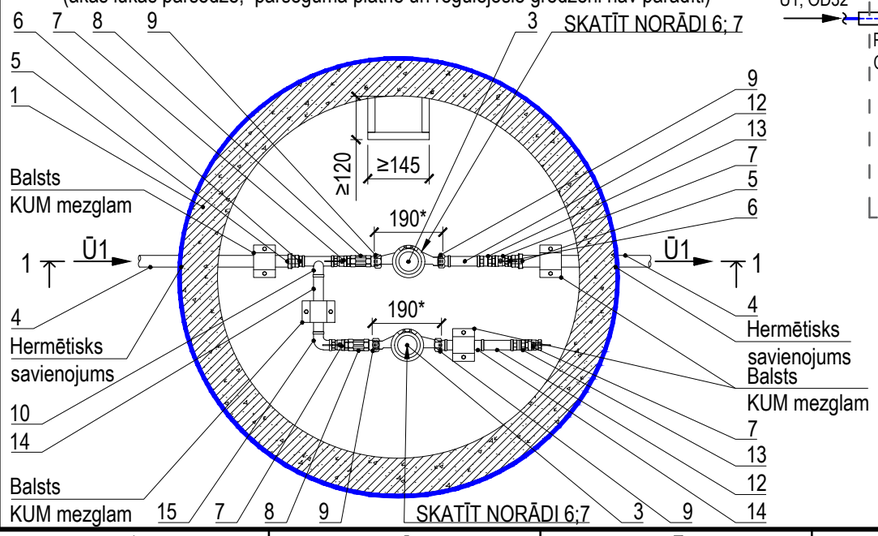

Materiālu tabula	
Nr. p.k.	Nosaukums
1	Dzelzsbetona aka (iekšējais diametrs 1000 mm vai 1500 mm***)
2	Akas lūkas pārsedze* (sk. 1. NORĀDE)
3	KUM1, KUM2 - Komercuzskaites mēraparāts (ūdens patēriņa skaitītājs) DN20 l=190 mm* **KUM iepērk un uzstāda SIA "Rīgas ūdens"**
4	Caurule PE OD32 PN10
5	Uzmava ar pāreju PE/MET OD32/DN25
6	Pāreja MET DN25/DN20
7	Lodveida ventilis DN20
8	Mehāniskais ūdens filtrs* MET DN20
9	Pieslēguzgrieznis ar blīvi MET DN20
10	Trejgabals MET DN20
11	Lodveida ventilis MET DN15 (tukšošana)
12	Trejgabals MET DN20/DN15
13	Vienvirziena vārsts DN20
14	Īscaurule DN20
15	Līknis 90° DN20

KOMERCUZSKAITES MĒRAPARĀTA MEZGLA SHĒMA

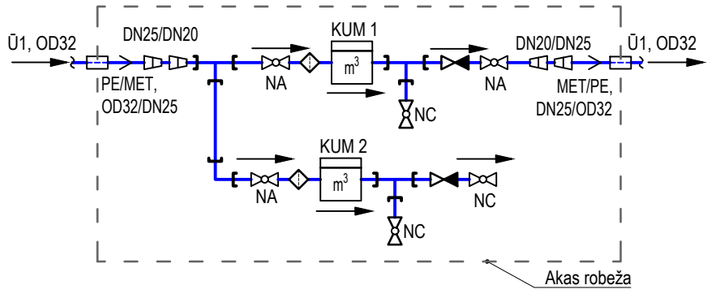

Norādes:

1. Akas lūkas pārsedzi paredz atbilstoši zemes virsmas segumam un slodzei uz tās, vadoties pēc standarta LVS EN 124 klasifikācijas, piemēram:
   - Akas lūkas pārsedze 124-2-D400-2/2-CO* (pārsedze (2/2): vāks-ķets/rāmis-ķets, CO lūkas atvērums ≥600 mm);
   - Akas lūkas pārsedze 124-2-C250-2/2-CO* (pārsedze (2/2): vāks-ķets/rāmis-ķets, CO lūkas atvērums ≥600 mm);
   - Akas lūkas pārsedze 124-6-C250-6/2-CO* (pārsedze (6/2): vāks-polimērmateriāls/rāmis ķets, CO lūkas atvērums ≥600 mm);
   - Akas lūkas pārsedze 124-6-B125-6/6-CO* (pārsedze (6/6): vāks-polimērmateriāls/rāmis polimērmateriāls, CO lūkas atvērums ≥600 mm).

   1.1. Akas lūkas pārsedzes izvietošanu paredzēt pēc iespējas zaļajā zonā vai braukšanas joslas vidū, ja akas izbūve paredzēta uz brauktuves.
2. Akas augšējās daļas izbūves risinājumā norādāma pielietojamā akas lūkas pārsedzes un aprīkojums atbilstoši segumam, ražotāja izmēriem, komplektācijai un izbūves instrukcijām.
3. Akas elementu konstrukcijai, t.sk. arī blīvējumam starp akas elementiem jāatbilst LVS EN 1917.
4. Akas kāpšļi atbilstoši LVS EN 1917 un LVS EN 13101 prasībām.
5. Jāparedz akas ārējā hidroizolācija visā akas augstumā un visās stiprinājuma vietās pie pamatnes.
6. KUM mezgla ierīkošanu veic, ievērojot:

   6.1. "Ūdenssaimniecības pakalpojuma likuma" 1. panta 6. un 7. punktu, ka KUM ir pakalpojumu sniedzēja īpašumā esošs ūdens daudzuma skaitītājs, kas uzstādīts KUM mezglā un tiek izmantots norēķinu veikšanai par sniegtajiem ūdenssaimniecības pakalpojumiem, bet KUM mezgls ir pakalpojumu lietotāja īpašumā esoša ūdenssaimniecības sistēmas daļa (cauruļvadu, noslēgarmatūras un citu veidgabalu sistēma), kas paredzēta KUM uzstādīšanai un izbūvēta atbilstoši izsniegtiem pakalpojuma sniedzēja noteikumiem 9. panta pirmās daļas 5. punktu, ka par saviem līdzekļiem pakalpojumu sniedzējs nodrošina KUM uzstādīšanu vai nomaiņu un veic sniegto pakalpojumu uzskaiti un 10. panta pirmās daļas 1. un 2. punktu, ka pakalpojuma saņēmējs nodrošina KUM mezgla izbūvi KUM uzstādīšanai vai nomaiņai, un nodrošina netraucētu pieeju KUM mezglam, lai varētu veikt tehniski nepieciešamās darbības ar KUM, kā arī aizsargā KUM mezglu un KUM no bojājumiem;

   6.2. "Ūdenssaimniecības pakalpojumu likuma" 1. panta 7.[1] punktu, ka KUM mezglā pirms KUM uzstāda pirms KUM uzstāda mehānisko ūdens filtru;

   6.3. MK noteikumu Nr. 174 "Noteikumi par sabiedrisko ūdenssaimniecības pakalpojumu sniegšanu un lietošanu" 36. punktu, ka pakalpojuma lietotājs aizsargā KUM mezglu no tehniskiem bojājumiem, applūdināšanas vai sasalšanas un ir atbildīgs par KUM saglabāšanu. Ja KUM tiek nozagts vai sabojāts, pakalpojuma lietotājs par to nekavējoties ziņo pakalpojuma sniedzējam;

   6.4. LBN 221-15 "Ēku iekšējais ūdensvads un kanalizācija" 147. punktu, ka KUM izvieto ārpus ēkas speciālā akā;

   6.5. SIA "Rīgas ūdens" prasības komercuzskaites mēraparātiem (mehāniskie, elektromagnētiskie);

   6.6. Komercuzskaites mēraparāta ražotāja noteiktās izbūves prasības, KUM uzskaites nodrošināšanai.
7. KUM izbūvējami paralēli vienā plaknē.
8. Aku vai kameru darba daļas augstumu projektē LBN 222-15 "Ūdensapgādes būves" 180. punktam.

Būvizstrādājumu saīsinājumi:

1. KUM1 - komercuzskaites mēraparāts ēkas ūdens patēriņa uzskaitei.
2. KUM2 - komercuzskaites mēraparāts kanalizācijas sistēmā nenovadāmā ūdens (laistīšanas vajadzībām) uzskaitei.

Piezīmes:

*- atbilstoši ražotāja izmēriem, komplektācijai un izbūves instrukcijām.
**- personāla piekļuvei un aprīkojuma apkalpošanai atbilstoši LVS EN 124, LVS EN 1917, LVS EN 476.
***- KUM mezgla izvietošana esošā akā iespējama, ja tas ir norādīts SIA "Rīgas ūdens" tehniskajos noteikumos.

1. Visi izmēri milimetros.
2. Ir jābūt iespējai lūkas pārsedzei uzstādīt slēdzeni. Lūkas pārsedzes ražotājs izgatavo slēdzenes, ko iespējams iegādāties kā papildus aprīkojumu.
3. Tehniskais tipveida risinājums attiecināms uz SIA "Rīgas ūdens" izvēlētiem vai ekvivalentiem ūdens patēriņa skaitītājiem, kuriem ražotājs noteicis, ka taisnie posmi nav nepieciešami.
4. Atpakaļplūdes novēršanai ūdensvadā, atbilstoši LVS EN 1717, sistēmā pēc KUM paredzēt aizsardzības ierīču izvietošanu.
5. Apzīmējumi un saīsinājumi atbilstoši SIA "Rīgas ūdens" rekomendācijām.
6. Brīdinājuma aprīkojumu izvietojums atbilstoši SIA "Rīgas ūdens" prasības brīdinājuma aprīkojuma izvietojumam ūdensapgādes un kanalizācijas cauruļvadu izbūvē un piederības robežām skatāms TTR-UT-001.

3						
2						
1	IB	MZ	AV	Drošības iespēja pārsedzei	10/2025
0	IB	MZ	AV	Sākotnēja versija	07/2025
NR	SAGT	SASK	APST	IZMAIŅU IEMESLS	DATUMS

RĪGAS ŪDENS

DOKUMENTA TIPS: CENTRALIZĒTĀS ŪDENSAPGĀDES SISTĒMAS TIPVEIDA TEHNISKIE RISINĀJUMI

VIRSRAKSTS. PAPILDVIRSRAKSTS.: Divi paralēli izvietoti komercuzskaites mēraparāta mezgli (DN20/DN20) bez taisnajiem posmiem Ø1000/Ø1500 mm dz/b akā

RASĒJUMA NR.: TTR-UT-123a

MĒROGS	IZMAIŅU INDEKSS	
BEZ MĒROGA	V/2.1	
IZDOŠANAS DATUMS	MARKA	REVĪZIJA
10/2025	UKT	1

A3

DIVI PARALĒLI IZVIETOTI KOMERCUZSKAITES MĒRAPARĀTA MEZGLI (DN15/DN15) AR TAISNAJIEM POSMIEM Ø1000/Ø1500 MM DZ/B AKĀ

GRIEZUMS 1-1

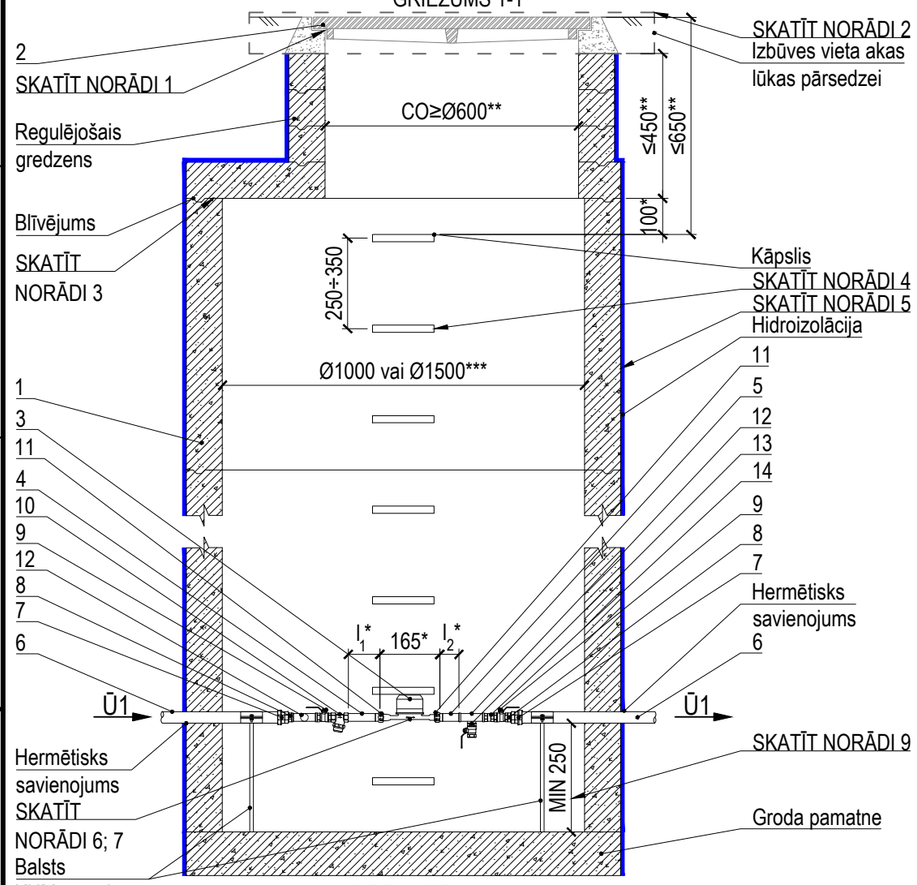

VIRSSKATS

(akas lūkas pārsedze, pārseguma plātne un regulējošie gredzeni nav parādīti)

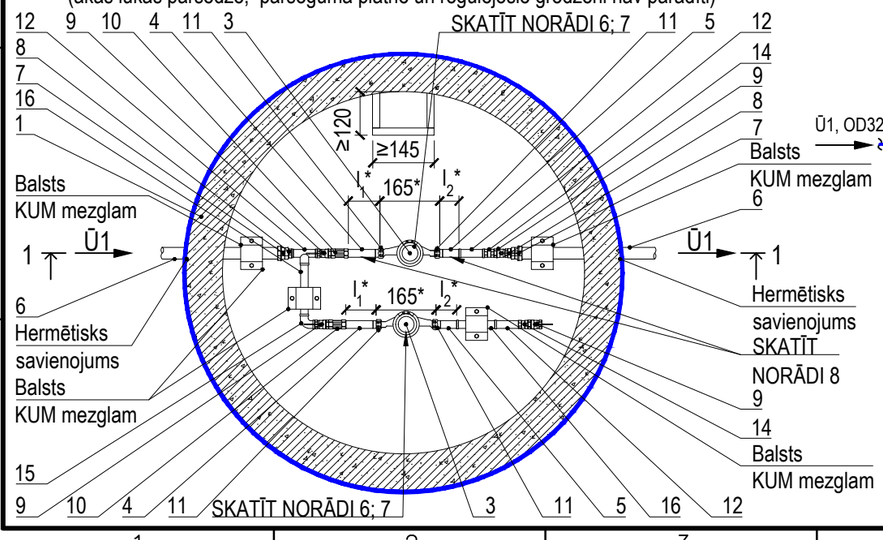

Materiālu tabula	
Nr. p.k.	Nosaukums
1	Dzelzsbetona aka (iekšējais diametrs 1000 mm vai 1500 mm***)
2	Akas lūkas pārsedze* (sk. 1. NORĀDE)
3	KUM1, KUM2 - Komercuzskaites mēraparāts (ūdens patēriņa skaitītājs) DN15 l=165 mm* **KUM iepērk un uzstāda SIA "Rīgas ūdens"**
4	Īscaurule MET DN15 l_1=5DN*
5	Īscaurule MET DN15 l_2=3DN*
6	Caurule PE OD32 PN10
7	Uzmava ar pāreju PE/MET OD32/DN25
8	Pāreja MET DN25/DN15
9	Lodveida ventilis DN15
10	Mehāniskais ūdens filtrs* MET DN15
11	Pieslēguzgrieznis ar blīvi MET DN15
12	Trejgabals MET DN15
13	Lodveida ventilis MET DN15 (tukšošana)
14	Vienvirziena vārsts DN15
15	Līknis 90° DN15
16	Īscaurule DN15

KOMERCUZSKAITES MĒRAPARĀTA MEZGLA SHĒMA

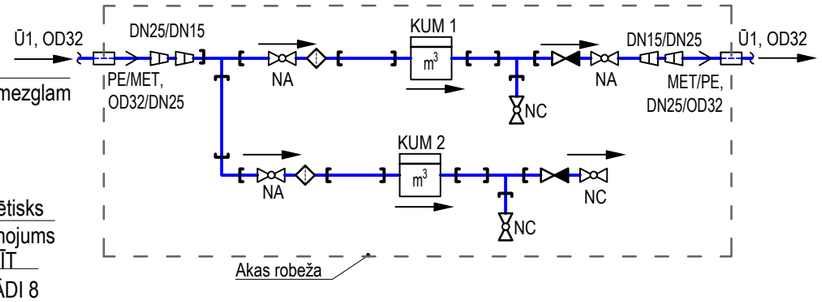

Norādes:

1. Akas lūkas pārsedzi paredz atbilstoši zemes virsmas segumam un slodzei uz tās, vadoties pēc standarta LVS EN 124 klasifikācijas, piemēram:
   - Akas lūkas pārsedze 124-2-D400-2/2-CO* (pārsedze (2/2): vāks-ķets/rāmis-ķets, CO lūkas atvērums ≥600 mm);
   - Akas lūkas pārsedze 124-2-C250-2/2-CO* (pārsedze (2/2): vāks-ķets/rāmis-ķets, CO lūkas atvērums ≥600 mm);
   - Akas lūkas pārsedze 124-6-C250-6/2-CO* (pārsedze (6/2): vāks-polimērmateriāls/rāmis ķets,CO lūkas atvērums ≥600 mm);
   - Akas lūkas pārsedze 124-6-B125-6/6-CO* (pārsedze (6/6): vāks-polimērmateriāls/rāmis polimērmateriāls, CO lūkas atvērums ≥600 mm).

   1.1. Akas lūkas pārsedzes izvietošanu paredzēt pēc iespējas zaļajā zonā vai braukšanas joslas vidū, ja akas izbūve paredzēta uz brauktuves.
2. Akas augšējās daļas izbūves risinājumā norādāma pielietojamā akas lūkas pārsedzes un aprīkojums atbilstoši segumam, ražotāja izmēriem, komplektācijai un izbūves instrukcijām.
3. Akas elementu konstrukcijai, t.sk. arī blīvējumam starp akas elementiem jāatbilst LVS EN 1917.
4. Akas kāpšļi atbilstoši LVS EN 1917 un LVS EN 13101 prasībām.
5. Jāparedz akas ārējā hidroizolācija visā akas augstumā un visās stiprinājuma vietās pie pamatnes.
6. KUM mezgla ierīkošanu veic, ievērojot:

   6.1. "Ūdenssaimniecības pakalpojuma likuma" 1. panta 6. un 7. punktu, ka KUM ir pakalpojumu sniedzēja īpašumā esošs ūdens daudzuma skaitītājs, kas uzstādīts KUM mezglā un tiek izmantots norēķinu veikšanai par sniegtajiem ūdenssaimniecības pakalpojumiem, bet KUM mezgls ir pakalpojumu lietotāja īpašumā esoša ūdenssaimniecības sistēmas daļa (cauruļvadu, noslēgarmatūras un citu veidgabalu sistēma), kas paredzēta KUM uzstādīšanai un izbūvēta atbilstoši izsniegtiem pakalpojuma sniedzēja noteikumiem 9. panta pirmās daļas 5. punktu, ka par saviem līdzekļiem pakalpojumu sniedzējs nodrošina KUM uzstādīšanu vai nomaiņu un veic sniegto pakalpojumu uzskaiti un 10. panta pirmās daļas 1. un 2. punktu, ka pakalpojuma saņēmējs nodrošina KUM mezgla izbūvi KUM uzstādīšanai vai nomaiņai, un nodrošina netraucētu pieeju KUM mezglam, lai varētu veikt tehniski nepieciešamās darbības ar KUM, kā arī aizsargā KUM mezglu un KUM no bojājumiem;

   6.2. "Ūdenssaimniecības pakalpojumu likuma" 1. panta 7.[1] punktu, ka KUM mezglā pirms KUM uzstāda pirms KUM uzstāda mehānisko ūdens filtru;

   6.3. MK noteikumu Nr. 174 "Noteikumi par sabiedrisko ūdenssaimniecības pakalpojumu sniegšanu un lietošanu" 36. punktu, ka pakalpojuma lietotājs aizsargā KUM mezglu no tehniskiem bojājumiem, applūdināšanas vai sasalšanas un ir atbildīgs par KUM saglabāšanu. Ja KUM tiek nozagts vai sabojāts, pakalpojuma lietotājs par to nekavējoties ziņo pakalpojuma sniedzējam;

   6.4. LBN 221-15 "Ēku iekšējais ūdensvads un kanalizācija" 147. punktu, ka KUM izvieto ārpus ēkas speciālā akā;

   6.5. SIA "Rīgas ūdens" prasības komercuzskaites mēraparātiem (mehāniskie, elektromagnētiskie);

   6.6. Komercuzskaites mēraparāta ražotāja noteiktās izbūves prasības, KUM uzskaites nodrošināšanai.
7. KUM izbūvējami paralēli vienā plaknē.
8. KUM mezgla taisnajos cauruļu posmos pirms un pēc KUM ventili neuzstādīt!
9. Aku vai kameru darba daļas augstumu projektē LBN 222-15 "Ūdensapgādes būves" 180. punktam.

Būvizstrādājumu saīsinājumi:

1. KUM1 - komercuzskaites mēraparāts ēkas ūdens patēriņa uzskaitei.
2. KUM2 - komercuzskaites mēraparāts kanalizācijas sistēmā nenovadāmā ūdens (laistīšanas vajadzībām) uzskaitei.

Piezīmes:

*- atbilstoši ražotāja izmēriem, komplektācijai un izbūves instrukcijām.
**- personāla piekļuvei un aprīkojuma apkalpošanai, atbilstoši LVS EN 124, LVS EN 1917, LVS EN 476.
***- KUM mezgla izvietošana esošā akā iespējama, ja tas ir norādīts SIA "Rīgas ūdens" tehniskajos noteikumos.

1. Visi izmēri milimetros.
2. Ir jābūt iespējai lūkas pārsedzei uzstādīt slēdzeni. Lūkas pārsedzes ražotājs izgatavo slēdzenes, ko iespējams iegādāties kā papildus aprīkojumu.
3. Tehniskais tipveida risinājums attiecināms uz ūdens patēriņa skaitītājiem ar ieplūdē un izplūdē paredzētiem taisniem posmiem, ko noteicis ražotājs.
4. Atpakaļplūdes novēršanai ūdensvadā, atbilstoši LVS EN 1717, sistēmā pēc KUM paredzēt aizsardzības ierīču izvietošanu.
5. Apzīmējumi un saīsinājumi atbilstoši SIA "Rīgas ūdens" rekomendācijām.
6. Brīdinājuma aprīkojumu izvietojums atbilstoši SIA "Rīgas ūdens" prasības brīdinājuma aprīkojuma izvietojumam ūdensapgādes un kanalizācijas cauruļvadu izbūvē un piederības robežām skatāms TTR-UT-001.

3						
2						
1	IB	MZ	AV	Drošības iespēja pārsedzei	10/2025	
0	IB	MZ	AV	Sākotnējā versija	07/2025	
NR	SAGT	SASK	APST	IZMAIŅU IEMESLS	DATUMS	

RĪGAS ŪDENS

DOKUMENTA TIPS: CENTRALIZĒTĀS ŪDENSAPGĀDES SISTĒMAS TIPVEIDA TEHNISKIE RISINĀJUMI

VIRSRAKSTS. PAPILDVIRSRAKSTS.: Divi paralēli izvietoti komercuzskaites mēraparāta mezgli (DN15/DN15) ar taisnajiem posmiem Ø1000/Ø1500 mm dz/b akā

RASĒJUMA NR.: TTR-UT-124

MĒROGS: BEZ MĒROGA | IZMAIŅU INDEKSS: V/2.1

IZDOŠANAS DATUMS: 10/2025 | MARKA: UKT | REVĪZIJA: 1

A3

DIVI PARALĒLI IZVIETOTI KOMERCUZSKAITES MĒRAPARĀTA MEZGLI (DN15/DN15) AR TAISNAJIEM POSMIEM Ø1000/Ø1500 MM DZ/B AKĀ

GRIEZUMS 1-1

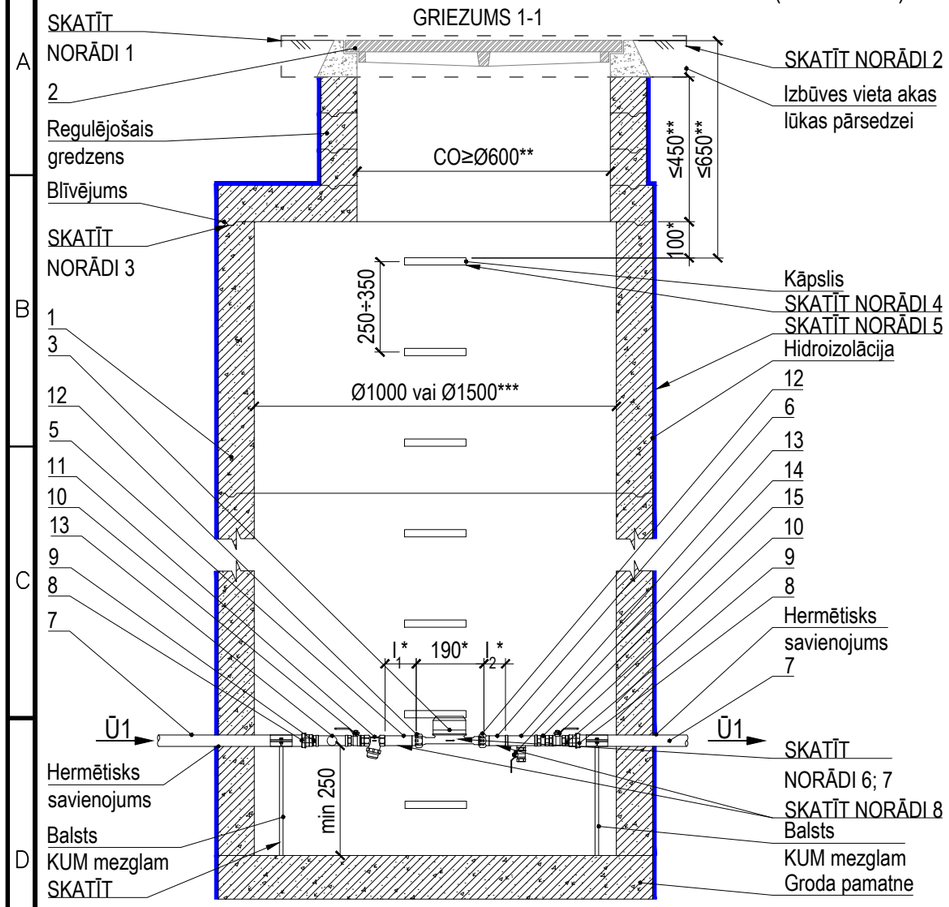

VIRSSKATS

(akas lūkas pārsedze, pārseguma plātne un regulējošie gredzeni nav parādīti)

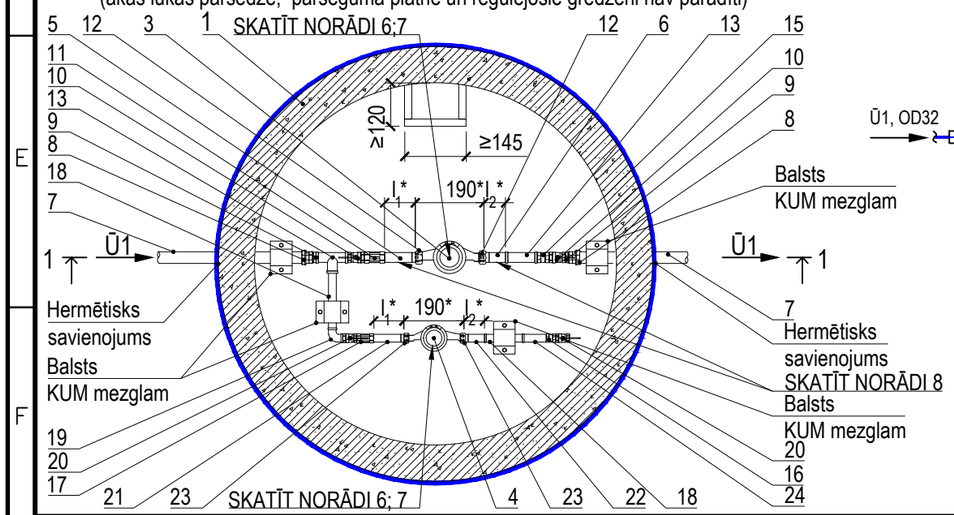

Materiālu tabula	
Nr. p.k.	Nosaukums
1	Dzelzsbetona aka (iekšējais diametrs 1000 mm vai 1500 mm***)
2	Akas lūkas pārsedze* (sk. 1. NORĀDE)
3	KUM1 - Komercuzskaites mēraparāts (ūdens patēriņa skaitītājs) DN20 l=190 mm* **KUM iepērk un uzstāda SIA "Rīgas ūdens"**
4	KUM2 - Komercuzskaites mēraparāts (ūdens patēriņa skaitītājs) DN15 l=165 mm* **KUM iepērk un uzstāda SIA "Rīgas ūdens"**
5	Īscaurule MET DN20 l_1=5DN*
6	Īscaurule MET DN20 l_2=3DN*
7	Caurule PE OD32 PN10
8	Uzmava ar pāreju PE/MET OD32/DN25
9	Pāreja MET DN25/DN20
10	Lodveida ventilis DN20
11	Mehāniskais ūdens filtrs* MET DN20
12	Pieslēguzgrieznis ar blīvi MET DN20
13	Trejgabals MET DN20/DN15
14	Lodveida ventilis MET DN15 (tukšošana)
15	Vienvirziena vārsts DN20
16	Vienvirziena vārsts DN15
17	Mehāniskais ūdens filtrs* MET DN15
18	Īscaurule DN15
19	Līknis 90° DN15
20	Lodveida ventilis DN15
21	Īscaurule MET DN15 l_1=5DN*
22	Īscaurule MET DN15 l_2=3DN*
23	Pieslēguzgrieznis ar blīvi MET DN15
24	Trejgabals MET DN15

Norādes:
1. Akas lūkas pārsedzi paredz atbilstoši zemes virsmas segumam un slodzei uz tās, vadoties pēc standarta LVS EN 124 klasifikācijas, piemēram:
   - Akas lūkas pārsedze 124-2-D400-2/2-CO* (pārsedze (2/2): vāks-ķets/rāmis-ķets, CO lūkas atvērums ≥600 mm);
   - Akas lūkas pārsedze 124-2-C250-2/2-CO* (pārsedze (2/2): vāks-ķets/rāmis-ķets, CO lūkas atvērums ≥600 mm);
   - Akas lūkas pārsedze 124-6-C250-6/2-CO* (pārsedze (6/2): vāks-polimērmateriāls/rāmis ķets,CO lūkas atvērums ≥600 mm);
   - Akas lūkas pārsedze 124-6-B125-6/6-CO* (pārsedze (6/6): vāks-polimērmateriāls/rāmis polimērmateriāls, CO lūkas atvērums ≥600 mm).

   1.1. Akas lūkas pārsedzes izvietošanu paredzēt pēc iespējas zaļajā zonā vai braukšanas joslas vidū, ja akas izbūve paredzēta uz brauktuves.
2. Akas augšējās daļas izbūves risinājumā norādāma pielietojamā akas lūkas pārsedzes un aprīkojums atbilstoši segumam, ražotāja izmēriem, komplektācijai un izbūves instrukcijām.
3. Akas elementu konstrukcijai, t.sk. arī blīvējumam starp akas elementiem jāatbilst LVS EN 1917.
4. Akas kāpšļi atbilstoši LVS EN 1917 un LVS EN 13101 prasībām.
5. Jāparedz akas ārējā hidroizolācija visā akas augstumā un visās stiprinājuma vietās pie pamatnes.
6. KUM mezgla ierīkošanu veic, ievērojot:
   6.1. "Ūdenssaimniecības pakalpojuma likuma" 1. panta 6. un 7. punktu, ka KUM ir pakalpojumu sniedzēja īpašumā esošs ūdens daudzuma skaitītājs, kas uzstādīts KUM mezglā un tiek izmantots norēķinu veikšanai par sniegtajiem ūdenssaimniecības pakalpojumiem, bet KUM mezgls ir pakalpojumu lietotāja īpašumā esoša ūdenssaimniecības sistēmas daļa (cauruļvadu, noslēgarmatūras un citu veidgabalu sistēma), kas paredzēta KUM uzstādīšanai un izbūvēta atbilstoši izsniegtiem pakalpojuma sniedzēja noteikumiem 9. panta pirmās daļas 5. punktu, ka par saviem līdzekļiem pakalpojumu sniedzējs nodrošina KUM uzstādīšanu vai nomaiņu un veic sniegto pakalpojumu uzskaiti un 10. panta pirmās daļas 1. un 2. punktu, ka pakalpojuma saņēmējs nodrošina KUM mezgla izbūvi KUM uzstādīšanai vai nomaiņai, un nodrošina netraucētu pieeju KUM mezglam, lai varētu veikt tehniski nepieciešamās darbības ar KUM, kā arī aizsargā KUM mezglu un KUM no bojājumiem;
   6.2. "Ūdenssaimniecības pakalpojumu likuma" 1. panta 7.[1] punktu, ka KUM mezglā pirms KUM uzstāda pirms KUM uzstāda mehānisko ūdens filtru;
   6.3. MK noteikumu Nr. 174 "Noteikumi par sabiedrisko ūdenssaimniecības pakalpojumu sniegšanu un lietošanu" 36. punktu, ka pakalpojuma lietotājs aizsargā KUM mezglu no tehniskiem bojājumiem, applūdināšanas vai sasalšanas un ir atbildīgs par KUM saglabāšanu. Ja KUM tiek nozagts vai sabojāts, pakalpojuma lietotājs par to nekavējoties ziņo pakalpojuma sniedzējam;
   6.4. LBN 221-15 "Ēku iekšējais ūdensvads un kanalizācija" 147. punktu, ka KUM izvieto ārpus ēkas speciālā akā;
   6.5. SIA "Rīgas ūdens" prasības komercuzskaites mēraparātiem (mehāniskie, elektromagnētiskie);
   6.6. Komercuzskaites mēraparāta ražotāja noteiktās izbūves prasības, KUM uzskaites nodrošināšanai.
7. KUM izbūvējami paralēli vienā plaknē.
8. KUM mezgla taisnajos cauruļu posmos pirms un pēc KUM ventili neuzstādīt!
9. Aku vai kameru darba daļas augstumu projektē LBN 222-15 "Ūdensapgādes būves" 180. punktam.

Būvizstrādājumu saīsinājumi:
1. KUM1 - komercuzskaites mēraparāts ēkas ūdens patēriņa uzskaitei.
2. KUM2 - komercuzskaites mēraparāts kanalizācijas sistēmā nenovadāmā ūdens (laistīšanas vajadzībām) uzskaitei.

Piezīmes:
*- atbilstoši ražotāja izmēriem, komplektācijai un izbūves instrukcijām.
**- personāla piekļuvei un aprīkojuma apkalpošanai, atbilstoši LVS EN 124, LVS EN 1917, LVS EN 476.
***- KUM mezgla izvietošana esošā akā iespējama, ja tas ir norādīts SIA "Rīgas ūdens" tehniskajos noteikumos.

1. Visi izmēri milimetros.
2. Ir jābūt iespējai lūkas pārsedzei uzstādīt slēdzeni. Lūkas pārsedzes ražotājs izgatavo slēdzenes, ko iespējams iegādāties kā papildus aprīkojumu.
3. Tehniskais tipveida risinājums attiecināms uz ūdens patēriņa skaitītājiem ar ieplūdē un izpludē paredzētiem taisniem posmiem, ko noteicis ražotājs.
4. Atpakaļplūdes novēršanai ūdensvadā, atbilstoši LVS EN 1717, sistēmā pēc KUM paredzēt aizsardzības ierīču izvietošanu.
5. Apzīmējumi un saīsinājumi atbilstoši SIA "Rīgas ūdens" rekomendācijām.
6. Brīdinājuma aprīkojumu izvietojums atbilstoši SIA "Rīgas ūdens" prasības brīdinājuma aprīkojuma izvietojumam ūdensapgādes un kanalizācijas cauruļvadu izbūvē un piederības robežām skatāms TTR-UT-001.

KOMERCUZSKAITES MĒRAPARĀTA MEZGLA SHĒMA

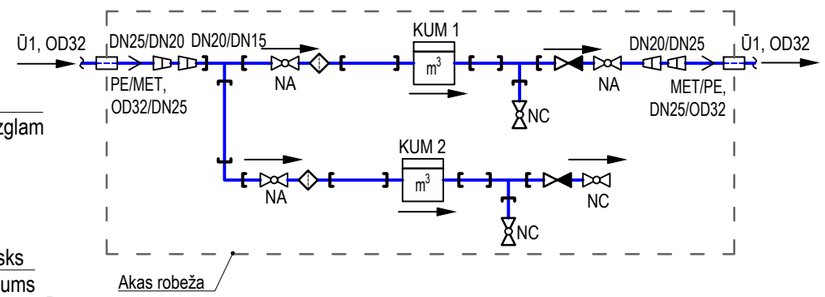

NR.	SAGT	SASK	APST	IZMAIŅU IEMESLS	DATUMS
3					
2					
1	IB	MZ	AV	Drošības iespēja pārsedzei	10/2025
0	IB	MZ	AV	Sākotnēja versija	07/2025

RĪGAS ŪDENS

DOKUMENTA TIPS: CENTRALIZĒTĀS ŪDENSAPGĀDES SISTĒMAS TIPVEIDA TEHNISKIE RISINĀJUMI

VIRSRAKSTS. PAPILDVIRSRAKSTS.: Divi paralēli izvietoti komercuzskaites mēraparāta mezgli (DN20/DN15) ar taisnajiem posmiem Ø1000/Ø1500 mm dz/b akā

RASĒJUMA NR.: TTR-UT-125

MĒROGS: BEZ MĒROGA

IZMAIŅU INDEKSS: V/2.1

IZDOŠANAS DATUMS: 10/2025

MARKA: UKT

REVĪZIJA: 1

A3

DIVI PARALĒLI IZVIETOTI KOMERCUZSKAITES MĒRAPARĀTA MEZGLI (DN20/DN20) AR TAISNAJIEM POSMIEM Ø1000/Ø1500 MM DZ/B AKĀ

GRIEZUMS 1-1

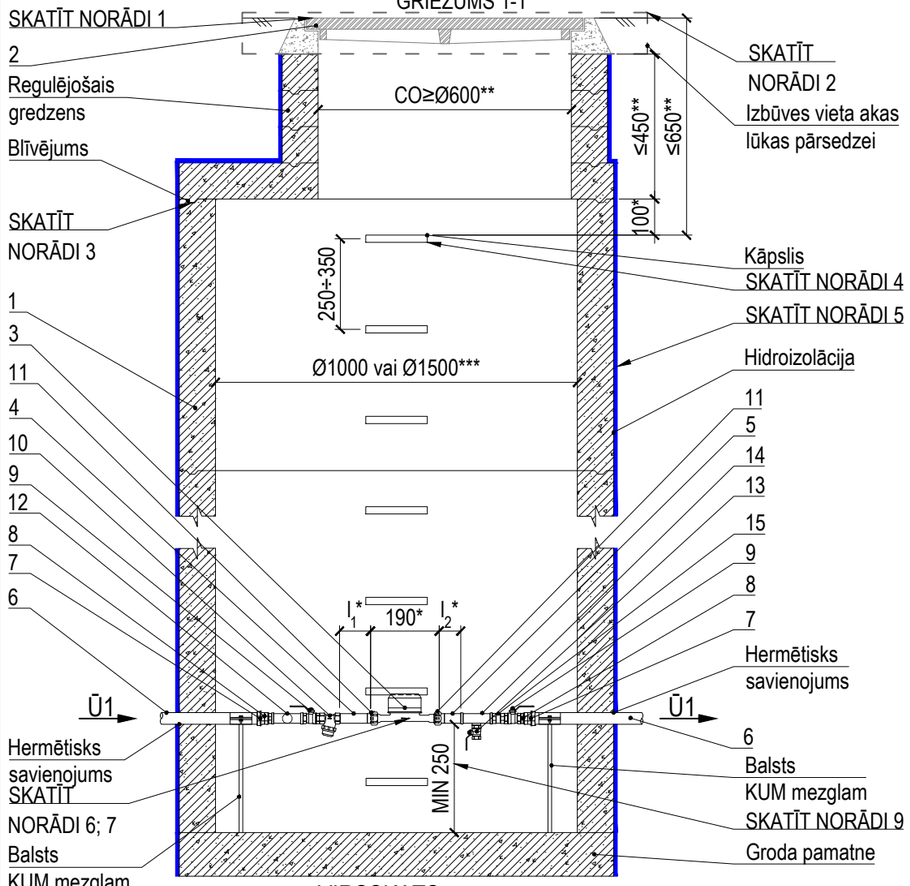

VIRSSKATS

(akas lūkas pārsedze, pārseguma plātne un regulējošie gredzeni nav parādīti)

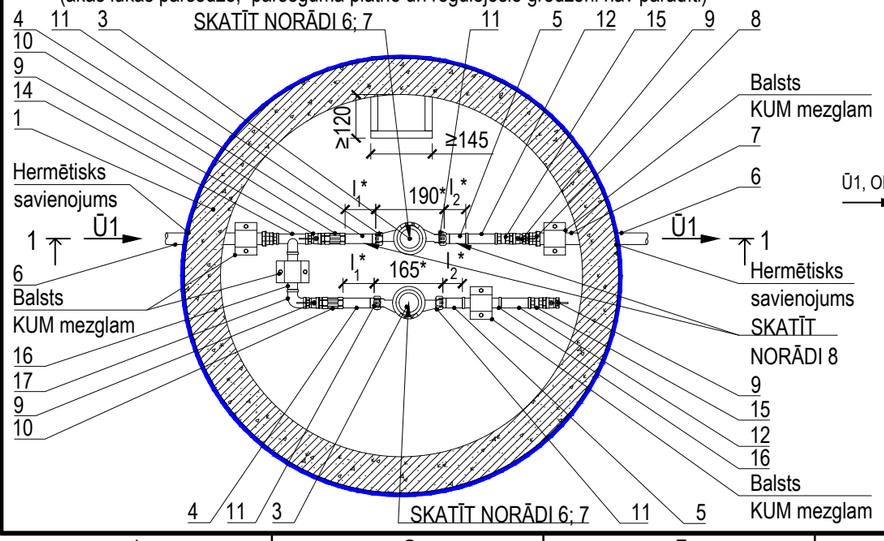

Materiālu tabula	
Nr. p.k.	Nosaukums
1	Dzelzsbetona aka (iekšējais diametrs 1000 mm vai 1500 mm***)
2	Akas lūkas pārsedze* (sk. 1. NORĀDE)
3	KUM1, KUM2 - Komercuzskaites mēraparāts (ūdens patēriņa skaitītājs) DN20 l=190 mm* **KUM iepērk un uzstāda SIA "Rīgas ūdens"**
4	Īscaurule MET DN20 l_1=5DN*
5	Īscaurule MET DN20 l_2=3DN*
6	Caurule PE OD32 PN10
7	Uzmava ar pāreju PE/MET OD32/DN25
8	Pāreja MET DN25/DN20
9	Lodveida ventilis DN20
10	Mehāniskais ūdens filtrs* MET DN20
11	Pieslēguzgrieznis ar blīvi MET DN20
12	Trejgabals MET DN20
13	Lodveida ventilis MET DN15 (tukšošana)
14	Trejgabals MET DN20/DN15
15	Vienvirziena vārsts DN20
16	Īscaurule DN20
17	Līknis 90° DN20

Norādes:

1. Akas lūkas pārsedzi paredz atbilstoši zemes virsmas segumam un slodzei uz tās, vadoties pēc standarta LVS EN 124 klasifikācijas, piemēram:
   - Akas lūkas pārsedze 124-2-D400-2/2-CO* (pārsedze (2/2): vāks-ķets/rāmis-ķets, CO lūkas atvērums ≥600 mm);
   - Akas lūkas pārsedze 124-2-C250-2/2-CO* (pārsedze (2/2): vāks-ķets/rāmis-ķets, CO lūkas atvērums ≥600 mm);
   - Akas lūkas pārsedze 124-6-C250-6/2-CO* (pārsedze (6/2): vāks-polimērmateriāls/rāmis ķets,CO lūkas atvērums ≥600 mm);
   - Akas lūkas pārsedze 124-6-B125-6/6-CO* (pārsedze (6/6): vāks-polimērmateriāls/rāmis polimērmateriāls, CO lūkas atvērums ≥600 mm).

   1.1. Akas lūkas pārsedzes izvietošanu paredzēt pēc iespējas zaļajā zonā vai braukšanas joslas vidū, ja akas izbūve paredzēta uz brauktuves.
2. Akas augšējās daļas izbūves risinājumā norādāma pielietojamā akas lūkas pārsedzes un aprīkojums atbilstoši segumam, ražotāja izmēriem, komplektācijai un izbūves instrukcijām.
3. Akas elementu konstrukcijai, t.sk. arī blīvējumam starp akas elementiem jāatbilst LVS EN 1917.
4. Akas kāpšļi atbilstoši LVS EN 1917 un LVS EN 13101 prasībām.
5. Jāparedz akas ārējā hidroizolācija visā akas augstumā un visās stiprinājuma vietās pie pamatnes.
6. KUM mezgla ierīkošanu veic, ievērojot:

   6.1. "Ūdenssaimniecības pakalpojuma likuma" 1. panta 6. un 7. punktu, ka KUM ir pakalpojumu sniedzēja īpašumā esošs ūdens daudzuma skaitītājs, kas uzstādīts KUM mezglā un tiek izmantots norēķinu veikšanai par sniegtajiem ūdenssaimniecības pakalpojumiem, bet KUM mezgls ir pakalpojumu lietotāja īpašumā esoša ūdenssaimniecības sistēmas daļa (cauruļvadu, noslēgarmatūras un citu veidgabalu sistēma), kas paredzēta KUM uzstādīšanai un izbūvēta atbilstoši izsniegtiem pakalpojuma sniedzēja noteikumiem 9. panta pirmās daļas 5. punktu, ka par saviem līdzekļiem pakalpojumu sniedzējs nodrošina KUM uzstādīšanu vai nomaiņu un veic sniegto pakalpojumu uzskaiti un 10. panta pirmās daļas 1. un 2. punktu, ka pakalpojuma saņēmējs nodrošina KUM mezgla izbūvi KUM uzstādīšanai vai nomaiņai, un nodrošina netraucētu pieeju KUM mezglam, lai varētu veikt tehniski nepieciešamās darbības ar KUM, kā arī aizsargā KUM mezglu un KUM no bojājumiem;

   6.2. "Ūdenssaimniecības pakalpojumu likuma" 1. panta $7.^1$ punktu, ka KUM mezglā pirms KUM uzstāda pirms KUM uzstāda mehānisko ūdens filtru;

   6.3. MK noteikumu Nr. 174 "Noteikumi par sabiedrisko ūdenssaimniecības pakalpojumu sniegšanu un lietošanu" 36. punktu, ka pakalpojuma lietotājs aizsargā KUM mezglu no tehniskiem bojājumiem, applūdināšanas vai sasalšanas un ir atbildīgs par KUM saglabāšanu. Ja KUM tiek nozagts vai sabojāts, pakalpojuma lietotājs par to nekavējoties ziņo pakalpojuma sniedzējam;

   6.4. LBN 221-15 "Ēku iekšējais ūdensvads un kanalizācija" 147. punktu, ka KUM izvieto ārpus ēkas speciālā akā;

   6.5. SIA "Rīgas ūdens" prasības komercuzskaites mēraparātiem (mehāniskie, elektromagnētiskie);

   6.6. komercuzskaites mēraparāta ražotāja noteiktās izbūves prasības, KUM uzskaites nodrošināšanai.
7. KUM izbūvējami paralēli vienā plaknē.
8. KUM mezgla taisnajos cauruļu posmos pirms un pēc KUM ventili neuzstādīt!
9. Aku vai kameru darba daļas augstumu projektē LBN 222-15 "Ūdensapgādes būves" 180. punktam.

Būvizstrādājumu saīsinājumi:

1. KUM1 - komercuzskaites mēraparāts ēkas ūdens patēriņa uzskaitei.
2. KUM2 - komercuzskaites mēraparāts kanalizācijas sistēmā nenovadāmā ūdens (laistīšanas vajadzībām) uzskaitei.

Piezīmes:

*- atbilstoši ražotāja izmēriem, komplektācijai un izbūves instrukcijām.
**- personāla piekļuvei un aprīkojuma apkalpošanai, atbilstoši LVS EN 124, LVS EN 1917, LVS EN 476.
***- KUM mezgla izvietošana esošā akā iespējama, ja tas ir norādīts SIA "Rīgas ūdens" tehniskajos noteikumos.

1. Visi izmēri milimetros.
2. Ir jābūt iespējai lūkas pārsedzei uzstādīt slēdzeni. Lūkas pārsedzes ražotājs izgatavo slēdzenes, ko iespējams iegādāties kā papildus aprīkojumu.
3. Tehniskais tipveida risinājums attiecināms uz ūdens patēriņa skaitītājiem ar ieplūdē un izpludē paredzētiem taisniem posmiem, ko noteicis ražotājs.
4. Atpakaļplūdes novēršanai ūdensvadā, atbilstoši LVS EN 1717, sistēmā pēc KUM paredzēt aizsardzības ierīču izvietošanu.
5. Apzīmējumi un saīsinājumi atbilstoši SIA "Rīgas ūdens" rekomendācijām.
6. Brīdinājuma aprīkojumu izvietojums atbilstoši SIA "Rīgas ūdens" prasības brīdinājuma aprīkojuma izvietojumam ūdensapgādes un kanalizācijas cauruļvadu izbūvē un piederības robežām skatāms TTR-UT-001.

KOMERCUZSKAITES MĒRAPARĀTA MEZGLA SHĒMA

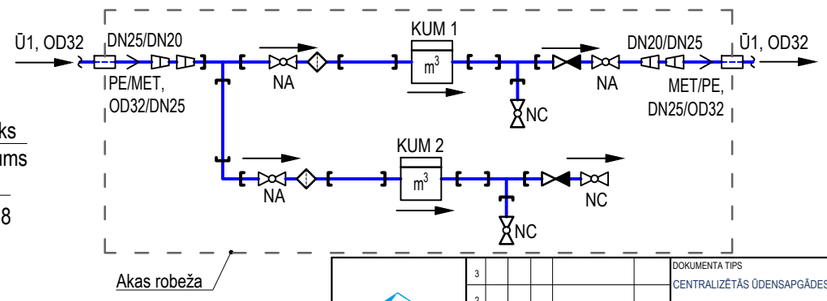

NR.	SAGT.	SASK.	APST.	IZMAIŅU IEMESLS	DATUMS
3					
2					
1	IB	MZ	AV	Drošības iespēja pārsedzei	10/2025
0	IB	MZ	AV	Sākotnējā versija	07/2025

RĪGAS ŪDENS

DOKUMENTA TIPS: CENTRALIZĒTĀS ŪDENSAPGĀDES SISTĒMAS TIPVEIDA TEHNISKIE RISINĀJUMI

VIRSRAKSTS. PAPILDVIRSRAKSTS.: Divi paralēli izvietoti komercuzskaites mēraparāta mezgli (DN20/DN20) ar taisnajiem posmiem Ø1000/Ø1500 mm dz/b akā

RASĒJUMA NR.: TTR-UT-125a

MĒROGS: BEZ MĒROGA

IZMAIŅU INDEKSS: V/2.1

IZDOŠANAS DATUMS: 10/2025

MARKA: UKT

REVĪZIJA: 1

A3

PAKĀRTOTI IZVIETOTA JAUNA KUM2 IERĪKOŠANA CAUR SIENU ĒKAS TELPĀ PIE ESOŠA KUM1

GRIEZUMS 1-1

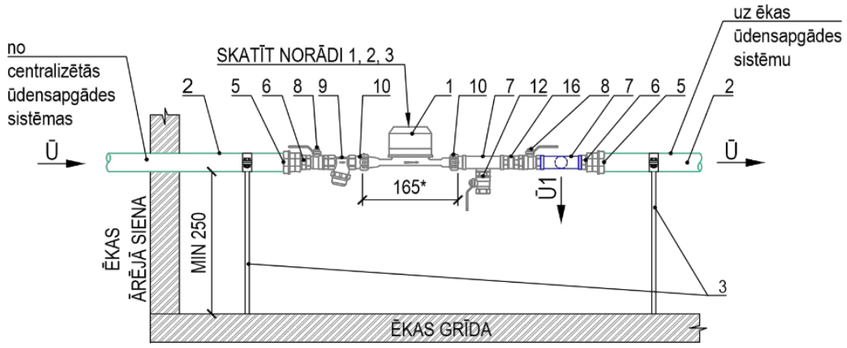

GRIEZUMS 2-2

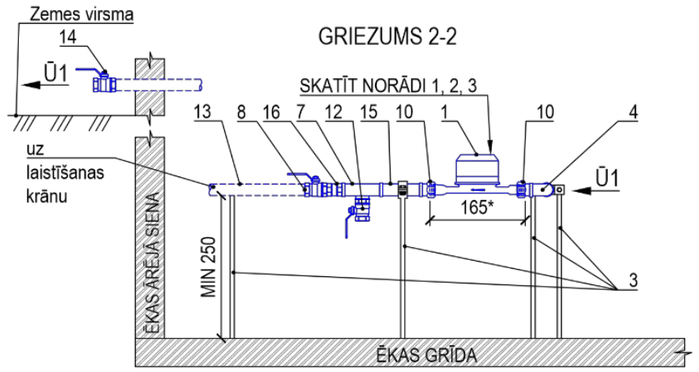

VIRSSKATS

(stāvu grīda un griesti nav parādīti)

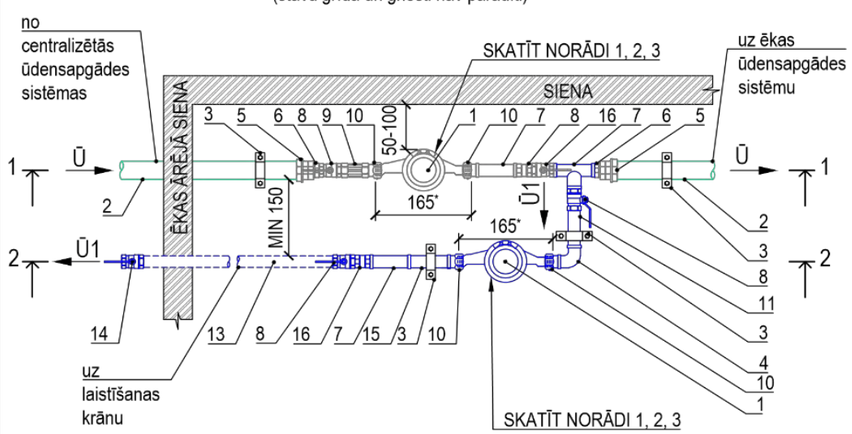

Materiālu tabula	
Nr. p.k.	Nosaukums
1	KUM1, KUM2 - Komercuzskaites mēraparāts (ūdens patēriņa skaitītājs) DN15 l=165 mm* **KUM iepērk un uzstāda SIA "Rīgas ūdens"**
2	Caurule PE OD32 PN10**
3	Metāla stiprinājums vai balsts
4	Līknis 90° DN15
5	Uzmava ar pāreju PE/MET OD32/DN25**
6	Pāreja MET DN25/DN15
7	Trejgabals MET DN15
8	Lodveida ventilis DN15
9	Mehāniskais ūdens filtrs* MET DN15
10	Pieslēguzgrieznis ar blīvi MET DN15
11	Īscaurule MET DN15
12	Lodveida ventilis MET DN15 (tukšošana)
13	Caurule PE DN15**
14	Laistīšanas krāns DN15
15	Vītņu pagarinājums
16	Vienvirziena vārsts DN15

KUM1 UN KUM2 MEZGLU SHĒMA

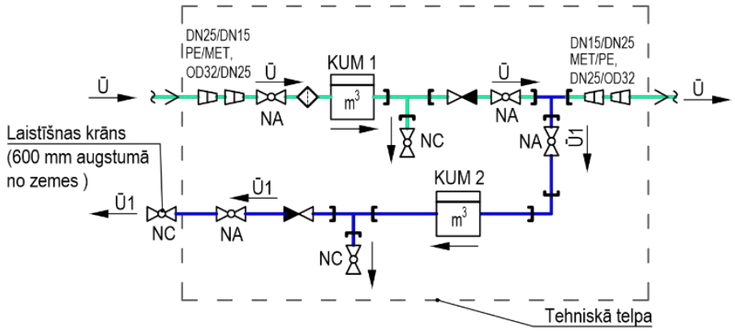

KUM1 UN KUM2 IZVIETOJUMA SHĒMA ĒKĀ

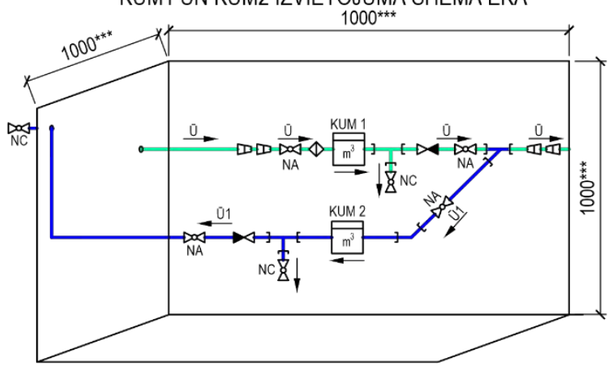

Norādes:

1. KUM ierīkošana iespējama atbilstoši:
   1.1. LBN 221-15 "Ēku iekšējais ūdensvads un kanalizācija" 144. punktam, ka KUM uz ūdens ievadiem ierīko telpās, kas atrodas pie ēku ārējām sienām vai to tuvumā viegli pieejamā vietā un kurās ir dabiskais vai mākslīgais apgaismojums un gaisa temperatūra nav zemāka par 5°C vai 147. punktam, ka KUM izvieto ārpus ēkas speciālā akā;
   1.2. MK Nr.253 "Atsevišķu inženierbūvju būvnoteikumi" 6.^{5} punkta nosacījumiem, tā lai, komercuzskaites mēraparāta mezgla stiprinājumi sienā vai grīdā nepazeminātu būves konstrukciju drošību, nestspēju vai noturību, urbuma diametrs nesošajās konstrukcijās vai nesošajos elementos nepārsniedz 50 mm, attālums starp urbumiem ir vismaz 0,5 m un urbjot netiek skarts konstrukcijas stiegrojums vai citi nestspējas nodrošinājuma elementi.
2. Šis tehniskais tipveida risinājums attiecināms uz viendzīvokļa mājām, MK Nr. 693 "Būvju vispārīgo prasību būvnormatīvs LBN 200-21", 3. punkta apakšpunktā, definētajā vietā, kā piemēram, 3.34. vai citā ar SIA „Rīgas ūdens" saskaņotā vietā, nodrošinot šajā risinājumā ietvertās norādes un piezīmes.
3. KUM mezgla ierīkošanu veic, ievērojot:
   3.1. "Ūdenssaimniecības pakalpojumu likums" 1. panta 6. un 7. punktu, ka KUM ir pakalpojumu sniedzēja īpašumā esošs ūdens daudzuma skaitītājs, kas uzstādīts KUM mezglā un tiek izmantots norēķinu veikšanai par sniegtajiem ūdenssaimniecības pakalpojumiem, bet KUM mezgls ir pakalpojumu lietotāja īpašumā esoša ūdenssaimniecības sistēmas daļa (cauruļvadu, noslēgarmatūras un citu veidgabalu sistēma), kas paredzēta KUM uzstādīšanai un izbūvēta atbilstoši izsniegtiem pakalpojuma sniedzēja noteikumiem 9. panta pirmās daļas 5. punktu, ka par saviem līdzekļiem pakalpojumu sniedzējs nodrošina KUM uzstādīšanu vai nomaiņu un veic sniegto pakalpojumu uzskaiti un 10. panta pirmās daļas 1. un 2. punktu, ka pakalpojuma saņēmējs nodrošina KUM mezgla izbūvi KUM uzstādīšanai vai nomaiņai, un nodrošina netraucētu pieeju KUM mezglam, lai varētu veikt tehniski nepieciešamās darbības ar KUM, kā arī aizsargā KUM mezglu un KUM no bojājumiem;
   3.2. "Ūdenssaimniecības pakalpojumu likums" 1. panta 7.^{1} punktu, ka KUM mezglā pirms KUM uzstāda mehānisko ūdens filtru;
   3.3. MK noteikumu Nr. 174 "Noteikumi par sabiedrisko ūdenssaimniecības pakalpojumu sniegšanu un lietošanu" 36. punktu, ka Pakalpojuma lietotājs aizsargā KUM mezglu no tehniskiem bojājumiem, applūdināšanas vai sasalšanas un ir atbildīgs par KUM saglabāšanu. Ja KUM tiek nozagts vai sabojāts, pakalpojuma lietotājs par to nekavējoties ziņo pakalpojuma sniedzējam;
   3.4. SIA "Rīgas ūdens" prasības komercuzskaites mēraparātiem (mehāniskie, elektromagnētiskie);
   3.5. Komercuzskaites mēraparāta ražotāja noteiktās izbūves prasības, kas obligāti neparedz noteikta garuma cauruļvadu taisnos posmus, precīzas ūdens uzskaites nodrošināšanai.

Būvizstrādājumu saīsinājumi:

1. KUM1 - komercuzskaites mēraparāts ēkas ūdens patēriņa uzskaitei.
2. KUM2 - komercuzskaites mēraparāts kanalizācijas sistēmā nenovadāmā ūdens (laistīšanas vajadzībām) uzskaitei.
3. Ū – esošais ūdensvads
4. Ū1 - projektējamais ūdensvads

Piezīmes:

1. Visi izmēri milimetros.
2. Katrai ēkai tiek akceptēts tikai viens KUM2, to izvieto pirms laistīšanas krāna.
3. Ūdensvada posmam no KUM2 mezgla līdz laistīšanas krānam jābūt viegli izsekojamam un minētajā posmā nedrīkst būt pievienojumi uz sanitārtehniskajām ierīcēm, no kurām ūdeņus iespējams novadīt centralizētajā kanalizācijas sistēmā.
4. Ja laistīšanas krānu uzstāda aiz ēkas ārējās sienas, tad jāievēro norādē 3.3. noteiktais.
5. Siltās sezonas beigās rekomendējama laistīšanas krāna (līdz KUM2 ūdens sistēmai) iztukšošana - aizsardzībai pret aizsalšanu gada aukstajos mēnešos.
6. Atpakaļplūdes novēršanai ūdensvadā, atbilstoši LVS EN 1717, sistēmā pēc KUM paredzēt aizsardzības ierīču izvietošanu.
7. Apzīmējumi un saīsinājumi atbilstoši SIA "Rīgas ūdens" rekomendācijām.
8. Spiediena paaugstināšanas iekārtas izvietojamas vismaz vienu metru aiz KUM.

*- atbilstoši ražotāja izmēriem, komplektācijai un izbūves instrukcijām;
**- būvdarbu gaitā precizēt esošo pievienojumu vietu, cauruļvadu novietojumu, to/-ā diametrus/u un materiālu, attiecīgi izvēlēties pievienojuma veidgabalus. KUM novietojumu pielāgot esošai situācijai;
***- telpas izmēri KUM mezglam.

NR	SAGT	SASK	APST	IZMAIŅU IEMESLS	DATUMS
3					
2					
1	IB	MZ	AV	Meh. ūd. filtra termiņa maiņa	07/2025
0	IB	MZ	AV	Sākotnējā versija	12/2024

RĪGAS ŪDENS

DOKUMENTA TIPS: CENTRALIZĒTĀS ŪDENSAPGĀDES SISTĒMAS TIPVEIDA TEHNISKIE RISINĀJUMI

RASĒJUMA NR.: TTR-UT-130

VIRSRAKSTS. PAPILDVIRSRAKSTS.: Pakārtoti izvietota jauna KUM2 ierīkošana caur sienu ēkas telpā pie esoša KUM1

MĒROGS: BEZ MĒROGA

IZMAIŅU INDEKSS: V/2.1

IZDOŠANAS DATUMS: 07/2025

MARKA: UKT

REVĪZIJA: 1

A3

PAKĀRTOTI IZVIETOTA JAUNA KUM2 IERĪKOŠANA CAUR GRĪDU ĒKAS TELPĀ PIE ESOŠA KUM1

GRIEZUMS 1-1

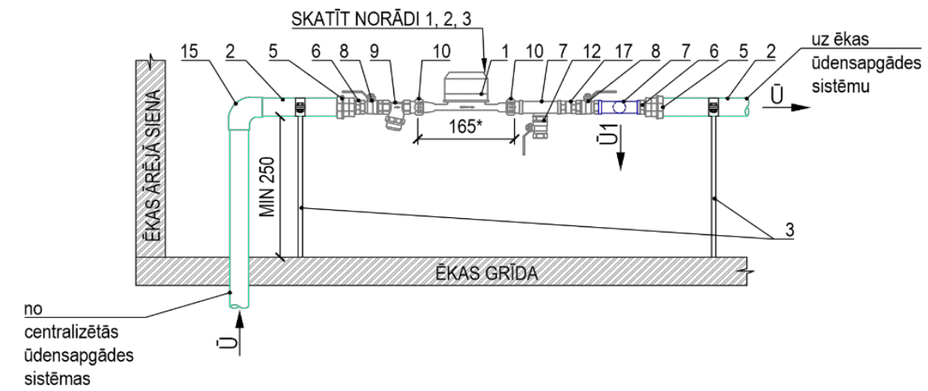

GRIEZUMS 2-2

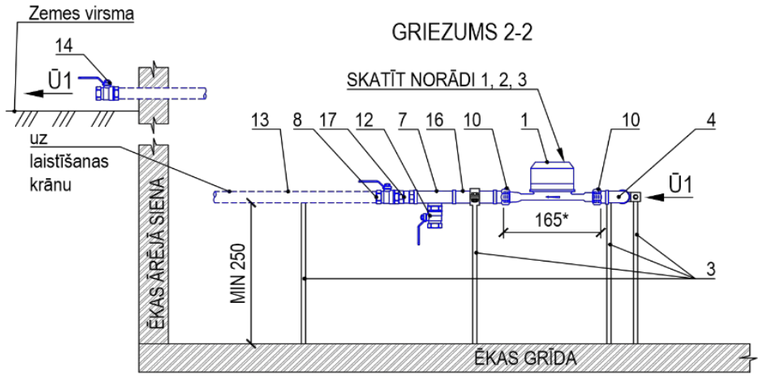

VIRSSKATS

(stāvu grīda un griesti nav parādīti)

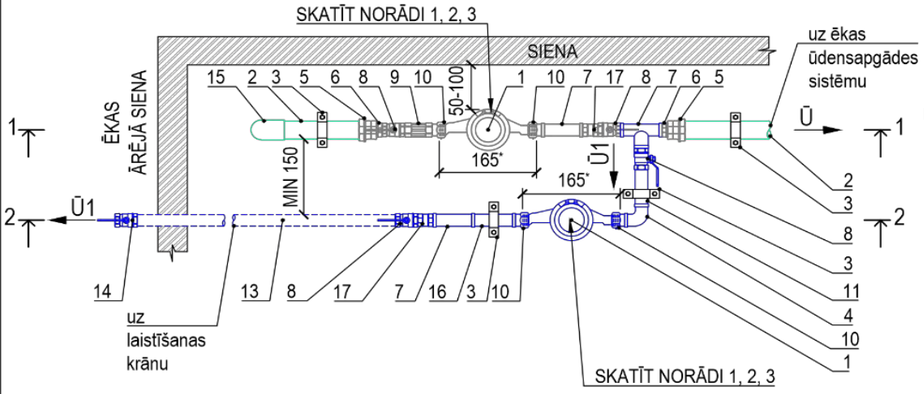

Materiālu tabula	
Nr. p.k.	Nosaukums
1	KUM1, KUM2 - Komercuzskaites mēraparāts (ūdens patēriņa skaitītājs) DN15 l=165 mm* **KUM iepērk un uzstāda SIA "Rīgas ūdens"**
2	Caurule PE OD32 PN10**
3	Metāla stiprinājums vai balsts
4	Līknis 90° DN15
5	Uzmava ar pāreju PE/MET OD32/DN25**
6	Pāreja MET DN25/DN15
7	Trejgabals MET DN15
8	Lodveida ventilis DN15
9	Mehāniskais ūdens filtrs* MET DN15
10	Pieslēguzgrieznis ar blīvi MET DN15
11	Īscaurule MET DN15
12	Lodveida ventilis MET DN15 (tukšošana)
13	Caurule PE DN15**
14	Laistīšanas krāns DN15
15	Līknis 90° (elektrometināts savienojums) PE OD32**
16	Vītņu pagarinājums
17	Vienvirziena vārsts DN15

KUM1 UN KUM2 MEZGLU SHĒMA

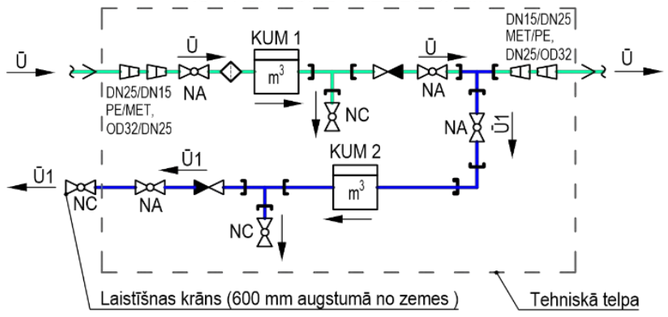

KUM1 UN KUM2 IZVIETOJUMA SHĒMA ĒKĀ

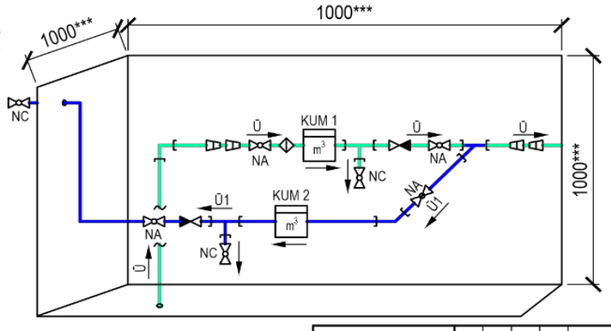

Norādes:

1. KUM ierīkošana iespējama atbilstoši:
   1.1. LBN 221-15 "Ēku iekšējais ūdensvads un kanalizācija" 144. punktam, ka KUM uz ūdens ievadiem ierīko telpās, kas atrodas pie ēku ārējām sienām vai to tuvumā viegli pieejamā vietā un kurās ir dabiskais vai mākslīgais apgaismojums un gaisa temperatūra nav zemāka par 5°C vai 147. punktam, ka KUM izvieto ārpus ēkas speciālā akā;
   1.2. MK Nr.253 "Atsevišķu inženierbūvju būvnoteikumi" 6.^{5} punkta nosacījumiem, tā lai, komercuzskaites mēraparāta mezgla stiprinājumi sienā vai grīdā nepazeminātu būves konstrukciju drošību, nestspēju vai noturību, urbuma diametrs nesošajās konstrukcijās vai nesošajos elementos nepārsniedz 50 mm, attālums starp urbumiem ir vismaz 0,5 m un urbjot netiek skarts konstrukcijas stiegrojums vai citi nestspējas nodrošinājuma elementi.
2. Šis tehniskais tipveida risinājums attiecināms uz viendzīvokļa mājām, MK Nr. 693 "Būvju vispārīgo prasību būvnormatīvs LBN 200-21", 3. punkta apakšpunktā, definētajā vietā, kā piemēram, 3.34. vai citā ar SIA „Rīgas ūdens" saskaņotā vietā, nodrošinot šajā risinājumā ietvertās norādes un piezīmes.
3. KUM mezgla ierīkošanu veic, ievērojot:
   3.1. "Ūdenssaimniecības pakalpojuma likuma" 1. panta 6. un 7. punktu, ka KUM ir pakalpojumu sniedzēja īpašumā esošs ūdens daudzuma skaitītājs, kas uzstādīts KUM mezglā un tiek izmantots norēķinu veikšanai par sniegtajiem ūdenssaimniecības pakalpojumiem, bet KUM mezgls ir pakalpojumu lietotāja īpašumā esoša ūdenssaimniecības sistēmas daļa (cauruļvadu, noslēgarmatūras un citu veidgabalu sistēma), kas paredzēta KUM uzstādīšanai un izbūvēta atbilstoši izsniegtiem pakalpojuma sniedzēja noteikumiem 9. panta pirmās daļas 5. punktu, ka par saviem līdzekļiem pakalpojumu sniedzējs nodrošina KUM uzstādīšanu vai nomaiņu un veic sniegto pakalpojumu uzskaiti un 10. panta pirmās daļas 1. un 2. punktu, ka pakalpojuma saņēmējs nodrošina KUM mezgla izbūvi KUM uzstādīšanai vai nomaiņai, un nodrošina netraucētu pieeju KUM mezglam, lai varētu veikt tehniski nepieciešamās darbības ar KUM, kā arī aizsargā KUM mezglu un KUM no bojājumiem;
   3.2. "Ūdenssaimniecības pakalpojumu likums" 1. panta 7.^{1} punktu, ka KUM mezglā pirms KUM uzstāda mehānisko ūdens filtru;
   3.3. MK noteikumu Nr. 174 "Noteikumi par sabiedrisko ūdenssaimniecības pakalpojumu sniegšanu un lietošanu" 36. punktu, ka Pakalpojuma lietotājs aizsargā KUM mezglu no tehniskiem bojājumiem, applūdināšanas vai sasalšanas un ir atbildīgs par KUM saglabāšanu. Ja KUM tiek nozagts vai sabojāts, pakalpojuma lietotājs par to nekavējoties ziņo pakalpojuma sniedzējam;
   3.4. SIA "Rīgas ūdens" prasības komercuzskaites mēraparātiem (mehāniskie, elektromagnētiskie);
   3.5. Komercuzskaites mēraparāta ražotāja noteiktās izbūves prasības, kas obligāti neparedz noteikta garuma cauruļvadu taisnos posmus, precīzas ūdens uzskaites nodrošināšanai.

Būvizstrādājumu saīsinājumi:

1. KUM1 - komercuzskaites mēraparāts ēkas ūdens patēriņa uzskaitei.
2. KUM2 - komercuzskaites mēraparāts kanalizācijas sistēmā nenovadāmā ūdens (laistīšanas vajadzībām) uzskaitei.
3. Ū – esošais ūdensvads
4. Ū1 - projektējamais ūdensvads

Piezīmes:

1. Visi izmēri milimetros.
2. Katrai ēkai tiek akceptēts tikai viens KUM2, to izvieto pirms laistīšanas krāna.
3. Ūdensvada posmam no KUM2 mezgla līdz laistīšanas krānam jābūt viegli izsekojamam un minētajā posmā nedrīkst būt pievienojumi uz sanitārtehniskajām ierīcēm, no kurām ūdeņus iespējams novadīt centralizētajā kanalizācijas sistēmā.
4. Ja laistīšanas krānu uzstāda aiz ēkas ārējās sienas, tad jāievēro norādē 3.3. noteiktais.
5. Siltās sezonas beigās rekomendējama laistīšanas krāna (līdz KUM2 ūdens sistēmai) iztukšošana - aizsardzībai pret aizsalšanu gada aukstajos mēnešos.
6. Atpakaļplūdes novēršanai ūdensvadā, atbilstoši LVS EN 1717, sistēmā pēc KUM paredzēt aizsardzības ierīču izvietošanu.
7. Apzīmējumi un saīsinājumi atbilstoši SIA "Rīgas ūdens" rekomendācijām.
8. Spiediena paaugstināšanas iekārtas izvietojamas vismaz vienu metru aiz KUM.

*- atbilstoši ražotāja izmēriem, komplektācijai un izbūves instrukcijām;
**- būvdarbu gaitā precizēt esošo pievienojumu vietu, cauruļvadu novietojumu, to/-ā diametrus/u un materiālu, attiecīgi izvēlēties pievienojuma veidgabalus. KUM novietojumu pielāgot esošai situācijai;
***- telpas izmēri KUM mezglam.

NR	SAGT	SASK	APST	IZMAIŅU IEMESLS	DATUMS
3					
2					
1	IB	MZ	AV	Meh. ūd. filtra termiņa maiņa	07/2025
0	IB	MZ	AV	Sākotnēja versija	12/2024

RĪGAS ŪDENS

DOKUMENTA TIPS: CENTRALIZĒTĀS ŪDENSAPGĀDES SISTĒMAS TIPVEIDA TEHNISKIE RISINĀJUMI

RASĒJUMA NR.: TTR-UT-130a

VIRSRAKSTS. PAPILDVIRSRAKSTS.: Pakārtoti izvietota jauna KUM2 ierīkošana caur grīdu ēkas telpā pie esoša KUM1

MĒROGS: BEZ MĒROGA

IZMAIŅU INDEKSS: V/2.1

IZDOŠANAS DATUMS: 07/2025

MARKA: UKT

REVĪZIJA: 1

A3

PAKĀRTOTI IZVIETOTA JAUNA KUM2 IERĪKOŠANA CAUR SIENU ĒKAS TELPĀ PIE ESOŠA KUM1

SĀNSKATS
(griesti nav parādīti)

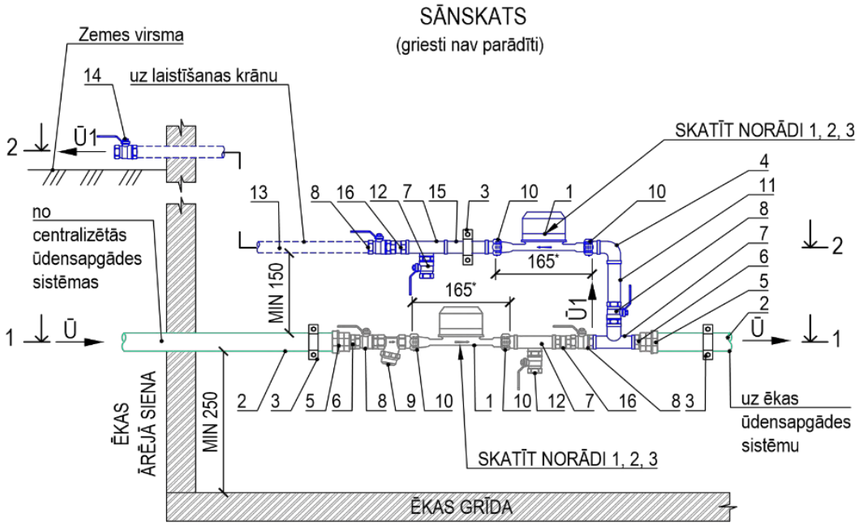

GRIEZUMS 1-1

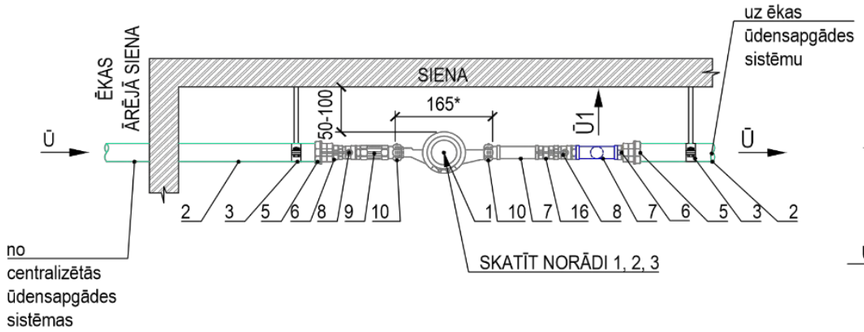

GRIEZUMS 2-2

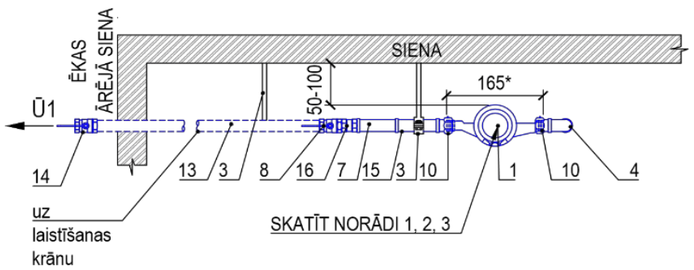

Materiālu tabula	
Nr. p.k.	Nosaukums
1	KUM1, KUM2 - Komercuzskaites mēraparāts (ūdens patēriņa skaitītājs) DN15 l=165 mm* **KUM iepērk un uzstāda SIA "Rīgas ūdens"**
2	Caurule PE OD32 PN10**
3	Metāla stiprinājums vai balsts
4	Līknis 90° DN15
5	Uzmava ar pāreju PE/MET OD32/DN25**
6	Pāreja MET DN25/DN15
7	Trejgabals MET DN15
8	Lodveida ventilis DN15
9	Mehāniskais ūdens filtrs* MET DN15
10	Pieslēguzgrieznis ar blīvi MET DN15
11	Īscaurule MET DN15
12	Lodveida ventilis MET DN15 (tukšošana)
13	Caurule PE DN15**
14	Laistīšanas krāns DN15
15	Vītņu pagarinājums
16	Vienvirziena vārsts DN15

KUM1 UN KUM2 MEZGLU SHĒMA

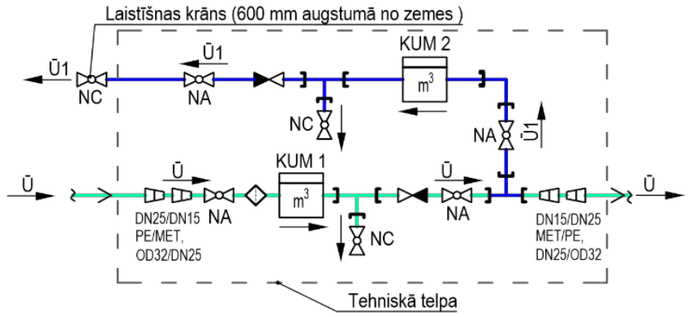

KUM1 UN KUM2 IZVIETOJUMA SHĒMA ĒKĀ

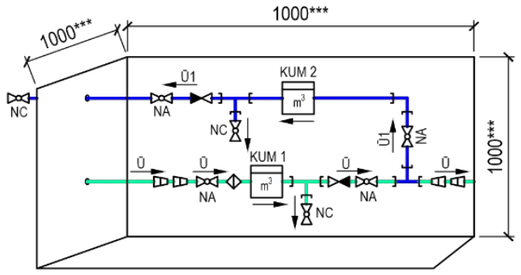

Norādes:
1. KUM ierīkošana iespējama atbilstoši:
   1.1. LBN 221-15 "Ēku iekšējais ūdensvads un kanalizācija" 144. punktam, ka KUM uz ūdens ievadiem ierīko telpās, kas atrodas pie ēku ārējām sienām vai to tuvumā viegli pieejamā vietā un kurās ir dabiskais vai mākslīgais apgaismojums un gaisa temperatūra nav zemāka par 5°C vai 147. punktam, ka KUM izvieto ārpus ēkas speciālā akā;
   1.2. MK Nr.253 "Atsevišķu inženierbūvju būvnoteikumi" 6.^{5} punkta nosacījumiem, tā lai, komercuzskaites mēraparāta mezgla stiprinājumi sienā vai grīdā nepazeminātu būves konstrukciju drošību, nestspēju vai noturību, urbuma diametrs nesošajās konstrukcijās vai nesošajos elementos nepārsniedz 50 mm, attālums starp urbumiem ir vismaz 0,5 m un urbjot netiek skarts konstrukcijas stiegrojums vai citi nestspējas nodrošinājuma elementi.
2. Šis tehniskais tipveida risinājums attiecināms uz viendzīvokļa mājām, MK Nr. 693 "Būvju vispārīgo prasību būvnormatīvs LBN 200-21", 3. punkta apakšpunktā, definētajā vietā, kā piemēram, 3.34. vai citā ar SIA „Rīgas ūdens" saskaņotā vietā, nodrošinot šajā risinājumā ietvertās norādes un piezīmes.
3. KUM mezgla ierīkošanu veic, ievērojot:
   3.1. "Ūdenssaimniecības pakalpojuma likuma" 1. panta 6. un 7. punktu, ka KUM ir pakalpojumu sniedzēja īpašumā esošs ūdens daudzuma skaitītājs, kas uzstādīts KUM mezglā un tiek izmantots norēķinu veikšanai par sniegtajiem ūdenssaimniecības pakalpojumiem, bet KUM mezgls ir pakalpojumu lietotāja īpašumā esoša ūdenssaimniecības sistēmas daļa (cauruļvadu, noslēgarmatūras un citu veidgabalu sistēma), kas paredzēta KUM uzstādīšanai un izbūvēta atbilstoši izsniegtiem pakalpojuma sniedzēja noteikumiem 9. panta pirmās daļas 5. punktu, ka par saviem līdzekļiem pakalpojumu sniedzējs nodrošina KUM uzstādīšanu vai nomaiņu un veic sniegto pakalpojumu uzskaiti un 10. panta pirmās daļas 1. un 2. punktu, ka pakalpojuma saņēmējs nodrošina KUM mezgla izbūvi KUM uzstādīšanai vai nomaiņai, un nodrošina netraucētu pieeju KUM mezglam, lai varētu veikt tehniski nepieciešamās darbības ar KUM, kā arī aizsargā KUM mezglu un KUM no bojājumiem;
   3.2. "Ūdenssaimniecības pakalpojumu likums" 1. panta 7.^{1} punktu, ka KUM mezglā pirms KUM uzstāda mehānisko ūdens filtru;
   3.3. MK noteikumu Nr. 174 "Noteikumi par sabiedrisko ūdenssaimniecības pakalpojumu sniegšanu un lietošanu" 36. punktu, ka Pakalpojuma lietotājs aizsargā KUM mezglu no tehniskiem bojājumiem, applūdināšanas vai sasalšanas un ir atbildīgs par KUM saglabāšanu. Ja KUM tiek nozagts vai sabojāts, pakalpojuma lietotājs par to nekavējoties ziņo pakalpojuma sniedzējam;
   3.4. SIA "Rīgas ūdens" prasības komercuzskaites mēraparātiem (mehāniskie, elektromagnētiskie);
   3.5. Komercuzskaites mēraparāta ražotāja noteiktās izbūves prasības, kas obligāti neparedz noteikta garuma cauruļvadu taisnos posmus, precīzas ūdens uzskaites nodrošināšanai.

Būvizstrādājumu saīsinājumi:
1. KUM1 - komercuzskaites mēraparāts ēkas ūdens patēriņa uzskaitei.
2. KUM2 - komercuzskaites mēraparāts kanalizācijas sistēmā nenovadāmā ūdens (laistīšanas vajadzībām) uzskaitei.
3. Ū – esošais ūdensvads
4. Ū1 - projektējamais ūdensvads

Piezīmes:
1. Visi izmēri milimetros.
2. Katrai ēkai tiek akceptēts tikai viens KUM2, to izvieto pirms laistīšanas krāna.
3. Ūdensvada posmam no KUM2 mezgla līdz laistīšanas krānam jābūt viegli izsekojamam un minētajā posmā nedrīkst būt pievienojumi uz sanitārtehniskajām ierīcēm, no kurām ūdeņus iespējams novadīt centralizētajā kanalizācijas sistēmā.
4. Ja laistīšanas krānu uzstāda aiz ēkas ārējās sienas, tad jāievēro norādē 3.3. noteiktais.
5. Siltās sezonas beigās rekomendējama laistīšanas krāna (līdz KUM2 ūdens sistēmai) iztukšošana - aizsardzībai pret aizsalšanu gada aukstajos mēnešos.
6. Atpakaļplūdes novēršanai ūdensvadā, atbilstoši LVS EN 1717, sistēmā pēc KUM paredzēt aizsardzības ierīču izvietošanu.
7. Apzīmējumi un saīsinājumi atbilstoši SIA "Rīgas ūdens" rekomendācijām.
8. Spiediena paaugstināšanas iekārtas izvietojamas vismaz vienu metru aiz KUM.

* - atbilstoši ražotāja izmēriem, komplektācijai un izbūves instrukcijām;
**- būvdarbu gaitā precizēt esošo pievienojumu vietu, cauruļvadu novietojumu, to/-ā diametrus/u un materiālu, attiecīgi izvēlēties pievienojuma veidgabalus. KUM novietojumu pielāgot esošai situācijai;
***- telpas izmēri KUM mezglam.

NR	SAGT	SASK	APST	IZMAIŅU IEMESLS	DATUMS
3					
2					
1	IB	MZ	AV	Meh. ūd. filtra termiņa maiņa	07/2025
0	IB	MZ	AV	Sākotnējā versija	12/2024

RĪGAS ŪDENS

DOKUMENTA TIPS: CENTRALIZĒTĀS ŪDENSAPGĀDES SISTĒMAS TIPVEIDA TEHNISKIE RISINĀJUMI

RASĒJUMA NR.: TTR-UT-131

VIRSRAKSTS. PAPILDVIRSRAKSTS.: Pakārtoti izvietota jauna KUM2 ierīkošana caur sienu ēkas telpā pie esoša KUM1

MĒROGS: BEZ MĒROGA

IZMAIŅU INDEKSS: V/2.1

IZDOŠANAS DATUMS: 07/2025

MARKA: UKT

REVĪZIJA: 1

A3

PAKĀRTOTI IZVIETOTA JAUNA KUM2 IERĪKOŠANA CAUR GRĪDU ĒKAS TELPĀ PIE ESOŠA KUM1

SĀNSKATS

(griesti nav parādīti)

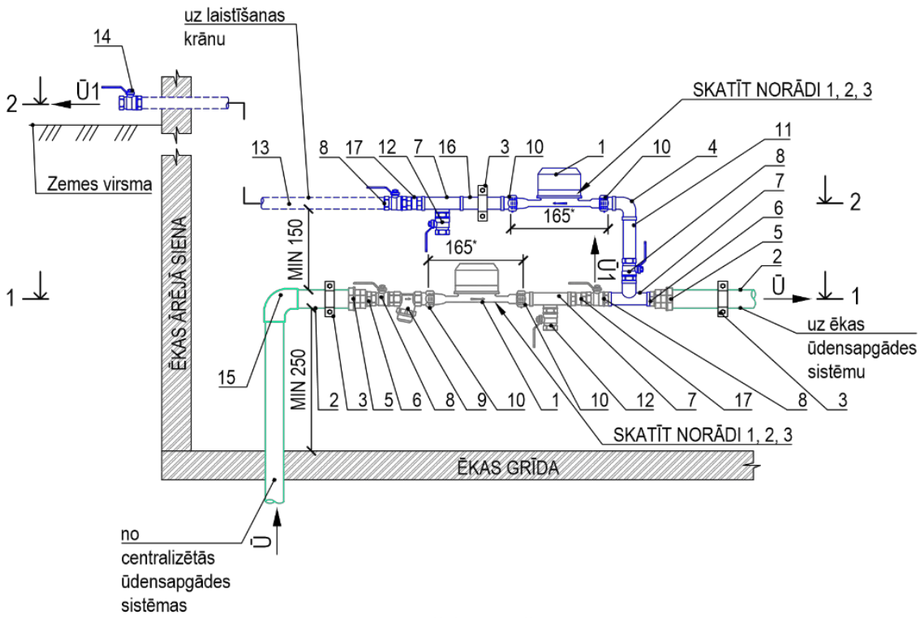

GRIEZUMS 1-1

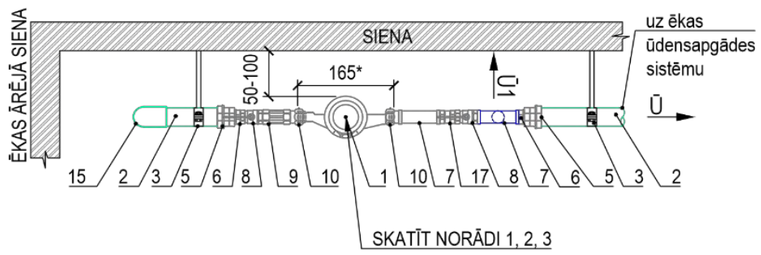

GRIEZUMS 2-2

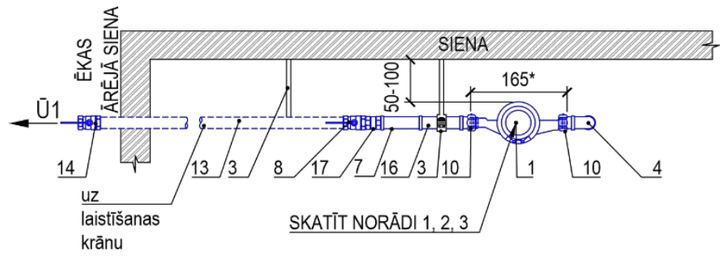

Materiālu tabula	
Nr. p.k.	Nosaukums
1	KUM1, KUM2 - Komercuzskaites mēraparāts (ūdens patēriņa skaitītājs) DN15 l=165 mm* **KUM iepērk un uzstāda SIA "Rīgas ūdens"**
2	Caurule PE OD32 PN10**
3	Metāla stiprinājums vai balsts
4	Līknis 90° DN15
5	Uzmava ar pāreju PE/MET OD32/DN25**
6	Pāreja MET DN25/DN15
7	Trejgabals MET DN15
8	Lodveida ventilis DN15
9	Mehāniskais ūdens filtrs* MET DN15
10	Pieslēguzgrieznis ar blīvi MET DN15
11	Īscaurule MET DN15
12	Lodveida ventilis MET DN15 (tukšošana)
13	Caurule PE DN15**
14	Laistīšanas krāns DN15
15	Līknis 90° (elektrometināts savienojums) PE OD32**
16	Vītņu pagarinājums
17	Vienvirziena vārsts DN15

KUM1 UN KUM2 MEZGLU SHĒMA

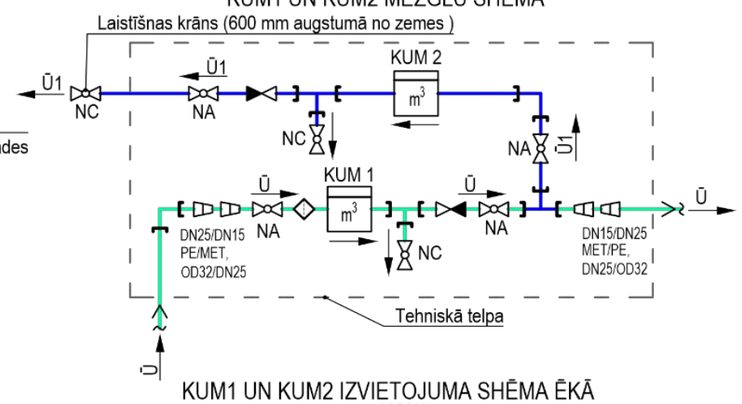

KUM1 UN KUM2 IZVIETOJUMA SHĒMA ĒKĀ

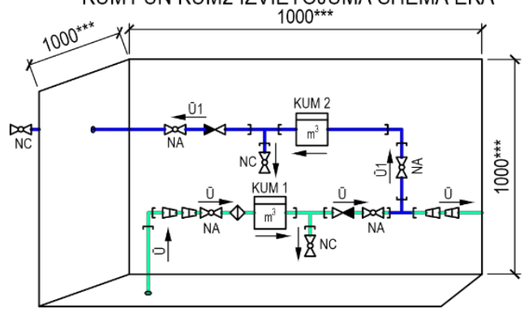

Norādes:

1. KUM ierīkošana iespējama atbilstoši:
   1.1. LBN 221-15 "Ēku iekšējais ūdensvads un kanalizācija" 144. punktam, ka KUM uz ūdens ievadiem ierīko telpās, kas atrodas pie ēku ārējām sienām vai to tuvumā viegli pieejamā vietā un kurās ir dabiskais vai mākslīgais apgaismojums un gaisa temperatūra nav zemāka par 5°C vai 147. punktam, ka KUM izvieto ārpus ēkas speciālā akā;
   1.2. MK Nr.253 "Atsevišķu inženierbūvju būvnoteikumi" 6.^{5} punkta nosacījumiem, tā lai, komercuzskaites mēraparāta mezgla stiprinājumi sienā vai grīdā nepazeminātu būves konstrukciju drošību, nestspēju vai noturību, urbuma diametrs nesošajās konstrukcijās vai nesošajos elementos nepārsniedz 50 mm, attālums starp urbumiem ir vismaz 0,5 m un urbjot netiek skarts konstrukcijas stiegrojums vai citi nestspējas nodrošinājuma elementi.
2. Šis tehniskais tipveida risinājums attiecināms uz viendzīvokļa mājām, MK Nr. 693 "Būvju vispārīgo prasību būvnormatīvs LBN 200-21", 3. punkta apakšpunktā, definētajā vietā, kā piemēram, 3.34. vai citā ar SIA „Rīgas ūdens" saskaņotā vietā, nodrošinot šajā risinājumā ietvertās norādes un piezīmes.
3. KUM mezgla ierīkošanu veic, ievērojot:
   3.1. "Ūdenssaimniecības pakalpojuma likuma" 1. panta 6. un 7. punktu, ka KUM ir pakalpojumu sniedzēja īpašumā esošs ūdens daudzuma skaitītājs, kas uzstādīts KUM mezglā un tiek izmantots norēķinu veikšanai par sniegtajiem ūdenssaimniecības pakalpojumiem, bet KUM mezgls ir pakalpojumu lietotāja īpašumā esoša ūdenssaimniecības sistēmas daļa (cauruļvadu, noslēgarmatūras un citu veidgabalu sistēma), kas paredzēta KUM uzstādīšanai un izbūvēta atbilstoši izsniegtiem pakalpojuma sniedzēja noteikumiem 9. panta pirmās daļas 5. punktu, ka par saviem līdzekļiem pakalpojumu sniedzējs nodrošina KUM uzstādīšanu vai nomaiņu un veic sniegto pakalpojumu uzskaiti un 10. panta pirmās daļas 1. un 2. punktu, ka pakalpojuma saņēmējs nodrošina KUM mezgla izbūvi KUM uzstādīšanai vai nomaiņai, un nodrošina netraucētu pieeju KUM mezglam, lai varētu veikt tehniski nepieciešamās darbības ar KUM, kā arī aizsargā KUM mezglu un KUM no bojājumiem;
   3.2. "Ūdenssaimniecības pakalpojumu likums" 1. panta 7.^{1} punktu, ka KUM mezglā pirms KUM uzstāda mehānisko ūdens filtru;
   3.3. MK noteikumu Nr. 174 "Noteikumi par sabiedrisko ūdenssaimniecības pakalpojumu sniegšanu un lietošanu" 36. punktu, ka Pakalpojuma lietotājs aizsargā KUM mezglu no tehniskiem bojājumiem, applūdināšanas vai sasalšanas un ir atbildīgs par KUM saglabāšanu. Ja KUM tiek nozagts vai sabojāts, pakalpojuma lietotājs par to nekavējoties ziņo pakalpojuma sniedzējam;
   3.4. SIA "Rīgas ūdens" prasības komercuzskaites mēraparātiem (mehāniskie, elektromagnētiskie);
   3.5. Komercuzskaites mēraparāta ražotāja noteiktās izbūves prasības, kas obligāti neparedz noteikta garuma cauruļvadu taisnos posmus, precīzas ūdens uzskaites nodrošināšanai.

Būvizstrādājumu saīsinājumi:

1. KUM1 - komercuzskaites mēraparāts ēkas ūdens patēriņa uzskaitei.
2. KUM2 - komercuzskaites mēraparāts kanalizācijas sistēmā nenovadāmā ūdens (laistīšanas vajadzībām) uzskaitei.
3. Ū – esošais ūdensvads
4. Ū1 - projektējamais ūdensvads

Piezīmes:

1. Visi izmēri milimetros.
2. Katrai ēkai tiek akceptēts tikai viens KUM2, to izvieto pirms laistīšanas krāna.
3. Ūdensvada posmam no KUM2 mezgla līdz laistīšanas krānam jābūt viegli izsekojamam un minētajā posmā nedrīkst būt pievienojumi uz sanitārtehniskajām ierīcēm, no kurām ūdeņus iespējams novadīt centralizētajā kanalizācijas sistēmā.
4. Ja laistīšanas krānu uzstāda aiz ēkas ārējās sienas, tad jāievēro norādē 3.3. noteiktais.
5. Siltās sezonas beigās rekomendējama laistīšanas krāna (līdz KUM2 ūdens sistēmai) iztukšošana - aizsardzībai pret aizsalšanu gada aukstajos mēnešos.
6. Atpakaļplūdes novēršanai ūdensvadā, atbilstoši LVS EN 1717, sistēmā pēc KUM paredzēt aizsardzības ierīču izvietošanu.
7. Apzīmējumi un saīsinājumi atbilstoši SIA "Rīgas ūdens" rekomendācijām.
8. Spiediena paaugstināšanas iekārtas izvietojamas vismaz vienu metru aiz KUM.

*- atbilstoši ražotāja izmēriem, komplektācijai un izbūves instrukcijām;
**- būvdarbu gaitā precizēt esošo pievienojumu vietu, cauruļvadu novietojumu, to/-ā diametrus/u un materiālu, attiecīgi izvēlēties pievienojuma veidgabalus. KUM novietojumu pielāgot esošai situācijai;
***- telpas izmēri KUM mezglam.

NR	SAGT	SASK	APST	IZMAIŅU IEMESLS	DATUMS
3					
2					
1	IB	MZ	AV	Meh. ūd. filtra termiņa maiņa	07/2025
0	IB	MZ	AV	Sākotnējā versija	12/2024

RĪGAS ŪDENS

DOKUMENTA TIPS: CENTRALIZĒTĀS ŪDENSAPGĀDES SISTĒMAS TIPVEIDA TEHNISKIE RISINĀJUMI

RASĒJUMA NR.: TTR-UT-131a

VIRSRAKSTS. PAPILDVIRSRAKSTS.: Pakārtoti izvietota jauna KUM2 ierīkošana caur grīdu ēkas telpā pie esoša KUM1

MĒROGS: BEZ MĒROGA

IZMAIŅU INDEKSS: V/2.1

IZDOŠANAS DATUMS: 07/2025

MARKA: UKT

REVĪZIJA: 1

A3

PAKĀRTOTI IZVIETOTU JAUNU KUM1 UN KUM2 IERĪKOŠANA CAUR SIENU ĒKAS TELPĀ

GRIEZUMS 1-1

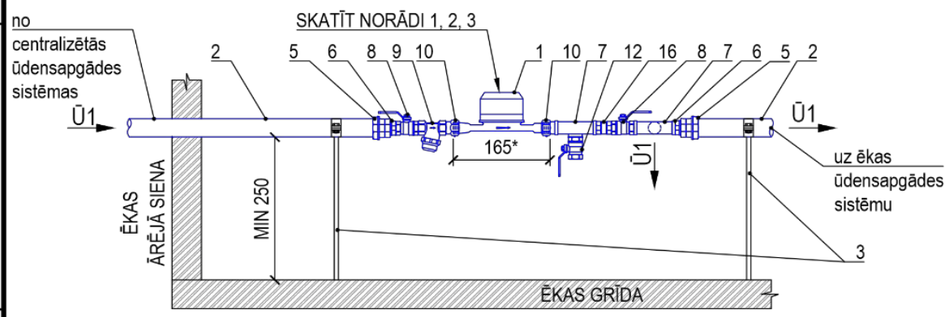

GRIEZUMS 2-2

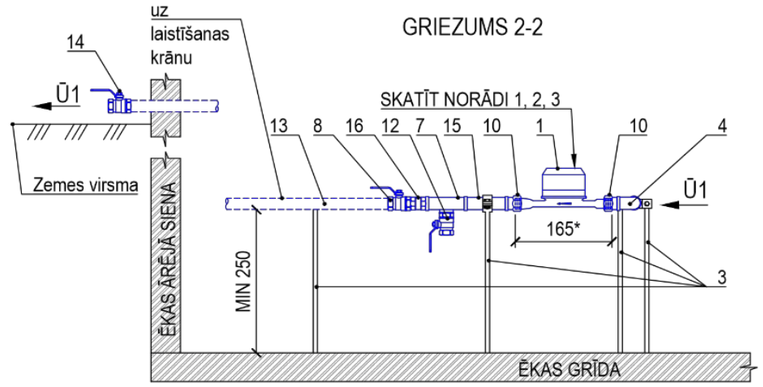

VIRSSKATS

(stāvu grīda un griesti nav parādīti)

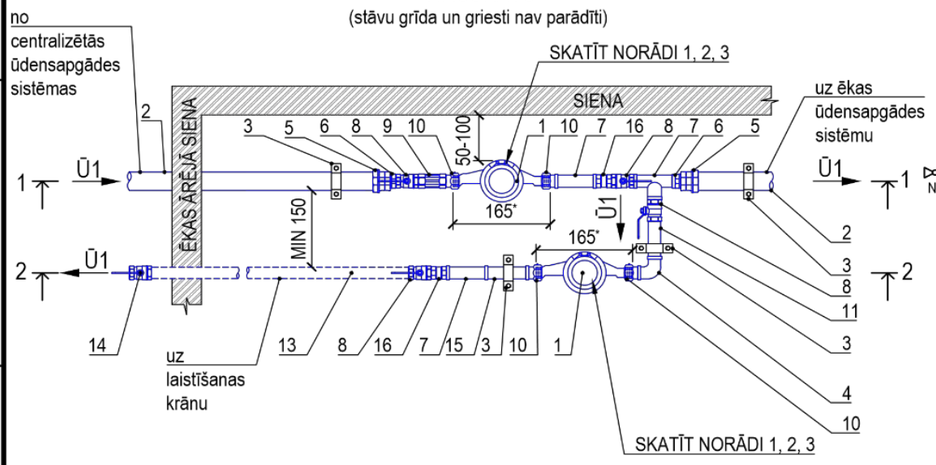

Materiālu tabula	
Nr. p.k.	Nosaukums
1	KUM1, KUM2 - Komercuzskaites mēraparāts (ūdens patēriņa skaitītājs) DN15 l=165 mm* **KUM iepērk un uzstāda SIA "Rīgas ūdens"**
2	Caurule PE OD32 PN10**
3	Metāla stiprinājums vai balsts
4	Līknis 90° DN15
5	Uzmava ar pāreju PE/MET OD32/DN25**
6	Pāreja MET DN25/DN15
7	Trejgabals MET DN15
8	Lodveida ventilis DN15
9	Mehāniskais ūdens filtrs* MET DN15
10	Pieslēguzgrieznis ar blīvi MET DN15
11	Īscaurule MET DN15
12	Lodveida ventilis MET DN15 (tukšošana)
13	Caurule PE DN15**
14	Laistīšanas krāns DN15
15	Vītņu pagarinājums
16	Vienvirziena vārsts DN15

KUM1 UN KUM2 MEZGLU SHĒMA

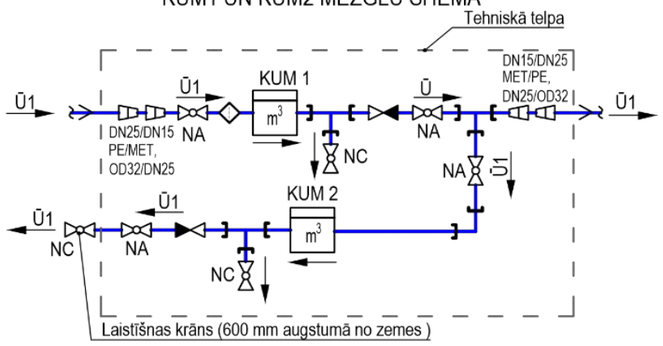

KUM1 UN KUM2 IZVIETOJUMA SHĒMA ĒKĀ

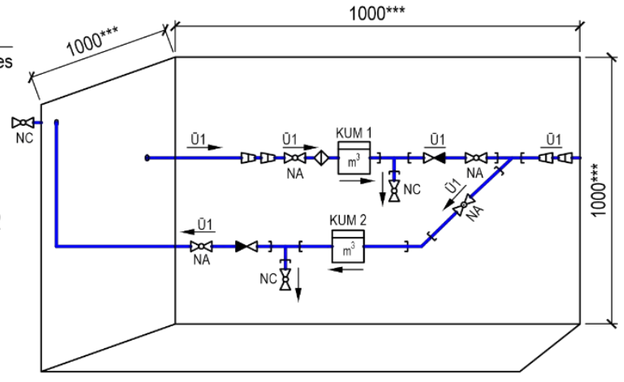

Norādes:

1. KUM ierīkošana iespējama atbilstoši:
   1.1. LBN 221-15 "Ēku iekšējais ūdensvads un kanalizācija" 144. punktam, ka KUM uz ūdens ievadiem ierīko telpās, kas atrodas pie ēku ārējām sienām vai to tuvumā viegli pieejamā vietā un kurās ir dabiskais vai mākslīgais apgaismojums un gaisa temperatūra nav zemāka par 5°C vai 147. punktam, ka KUM izvieto ārpus ēkas speciālā akā;
   1.2. MK Nr.253 "Atsevišķu inženierbūvju būvnoteikumi" 6.[5] punkta nosacījumiem, tā lai, komercuzskaites mēraparāta mezgla stiprinājumi sienā vai grīdā nepazeminātu būves konstrukciju drošību, nestspēju vai noturību, urbuma diametrs nesošajās konstrukcijās vai nesošajos elementos nepārsniedz 50 mm, attālums starp urbumiem ir vismaz 0,5 m un urbjot netiek skarts konstrukcijas stiegrojums vai citi nestspējas nodrošinājuma elementi.
2. Šis tehniskais tipveida risinājums attiecināms uz viendzīvokļa mājām, MK Nr. 693 "Būvju vispārīgo prasību būvnormatīvs LBN 200-21", 3. punkta apakšpunktā, definētajā vietā, kā piemēram, 3.34. vai citā ar SIA „Rīgas ūdens" saskaņotā vietā, nodrošinot šajā risinājumā ietvertās norādes un piezīmes.
3. KUM mezgla ierīkošanu veic, ievērojot:
   3.1. "Ūdenssaimniecības pakalpojuma likuma" 1. panta 6. un 7. punktu, ka KUM ir pakalpojumu sniedzēja īpašumā esošs ūdens daudzuma skaitītājs, kas uzstādīts KUM mezglā un tiek izmantots norēķinu veikšanai par sniegtajiem ūdenssaimniecības pakalpojumiem, bet KUM mezgls ir pakalpojumu lietotāja īpašumā esoša ūdenssaimniecības sistēmas daļa (cauruļvadu, noslēgarmatūras un citu veidgabalu sistēma), kas paredzēta KUM uzstādīšanai un izbūvēta atbilstoši izsniegtiem pakalpojuma sniedzēja noteikumiem 9. panta pirmās daļas 5. punktu, ka par saviem līdzekļiem pakalpojumu sniedzējs nodrošina KUM uzstādīšanu vai nomaiņu un veic sniegto pakalpojumu uzskaiti un 10. panta pirmās daļas 1. un 2. punktu, ka pakalpojuma saņēmējs nodrošina KUM mezgla izbūvi KUM uzstādīšanai vai nomaiņai, un nodrošina netraucētu pieeju KUM mezglam, lai varētu veikt tehniski nepieciešamās darbības ar KUM, kā arī aizsargā KUM mezglu un KUM no bojājumiem;
   3.2. "Ūdenssaimniecības pakalpojumu likums" 1. panta 7.[1] punktu, ka KUM mezglā pirms KUM uzstāda mehānisko ūdens filtru;
   3.3. MK noteikumu Nr. 174 "Noteikumi par sabiedrisko ūdenssaimniecības pakalpojumu sniegšanu un lietošanu" 36. punktu, ka Pakalpojuma lietotājs aizsargā KUM mezglu no tehniskiem bojājumiem, applūdināšanas vai sasalšanas un ir atbildīgs par KUM saglabāšanu. Ja KUM tiek nozagts vai sabojāts, pakalpojuma lietotājs par to nekavējoties ziņo pakalpojuma sniedzējam;
   3.4. SIA "Rīgas ūdens" prasības komercuzskaites mēraparātiem (mehāniskie, elektromagnētiskie);
   3.5. Komercuzskaites mēraparāta ražotāja noteiktās izbūves prasības, kas obligāti neparedz noteikta garuma cauruļvadu taisnos posmus, precīzas ūdens uzskaites nodrošināšanai.

Būvizstrādājumu saīsinājumi:

1. KUM1 - komercuzskaites mēraparāts ēkas ūdens patēriņa uzskaitei.
2. KUM2 - komercuzskaites mēraparāts kanalizācijas sistēmā nenovadāmā ūdens (laistīšanas vajadzībām) uzskaitei.
3. Ū1 - projektējamais ūdensvads

Piezīmes:

1. Visi izmēri milimetros.
2. Katrai ēkai tiek akceptēts tikai viens KUM2, to izvieto pirms laistīšanas krāna.
3. Ūdensvada posmam no KUM2 mezgla līdz laistīšanas krānam jābūt viegli izsekojamam un minētajā posmā nedrīkst būt pievienojumi uz sanitārtehniskajām ierīcēm, no kurām ūdeņus iespējams novadīt centralizētajā kanalizācijas sistēmā.
4. Ja laistīšanas krānu uzstāda aiz ēkas ārējās sienas, tad jāievēro norādē 3.3. noteiktais.
5. Siltās sezonas beigās rekomendējama laistīšanas krāna (līdz KUM2 ūdens sistēmai) iztukšošana - aizsardzībai pret aizsalšanu gada aukstajos mēnešos.
6. Atpakaļplūdes novēršanai ūdensvadā, atbilstoši LVS EN 1717, sistēmā pēc KUM paredzēt aizsardzības ierīču izvietošanu.
7. Apzīmējumi un saīsinājumi atbilstoši SIA "Rīgas ūdens" rekomendācijām.
8. Spiediena paaugstināšanas iekārtas izvietojamas vismaz vienu metru aiz KUM.

*- atbilstoši ražotāja izmēriem, komplektācijai un izbūves instrukcijām;
**- būvdarbu gaitā precizēt esošo pievienojumu vietu, cauruļvadu novietojumu, to/-ā diametrus/u un materiālu, attiecīgi izvēlēties pievienojuma veidgabalus. KUM novietojumu pielāgot esošai situācijai;
***- telpas izmēri KUM mezglam.

NR	SAGT	SASK	APST	IZMAIŅU IEMESLS	DATUMS
3					
2					
1	IB	MZ	AV	Meh. ūd. filtra termiņa maiņa	07/2025
0	IB	MZ	AV	Sākotnēja versija	12/2024

RĪGAS ŪDENS

DOKUMENTA TIPS: CENTRALIZĒTĀS ŪDENSAPGĀDES SISTĒMAS TIPVEIDA TEHNISKIE RISINĀJUMI

RASĒJUMA NR.: TTR-UT-132

VIRSRAKSTS. PAPILDVIRSRAKSTS.: Pakārtoti izvietotu jaunu KUM1 un KUM2 ierīkošana caur sienu ēkas telpā

MĒROGS: BEZ MĒROGA

IZMAIŅU INDEKSS: V/2.1

IZDOŠANAS DATUMS: 07/2025

MARKA: UKT

REVĪZIJA: 1

A3

PAKĀRTOTI IZVIETOTU JAUNU KUM1 UN KUM2 IERĪKOŠANA CAUR GRĪDU ĒKAS TELPĀ

GRIEZUMS 1-1

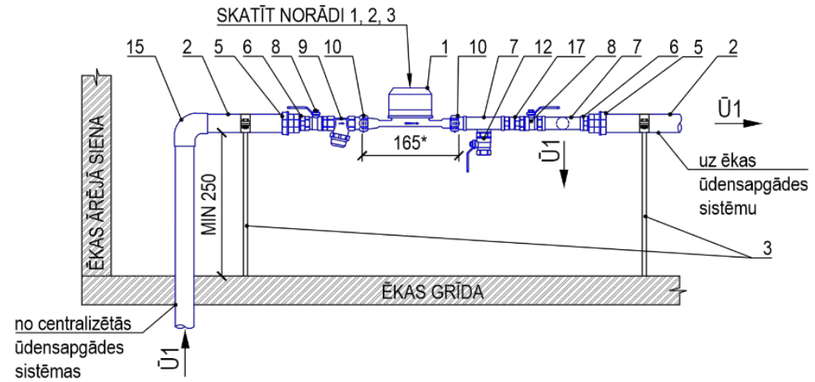

GRIEZUMS 2-2

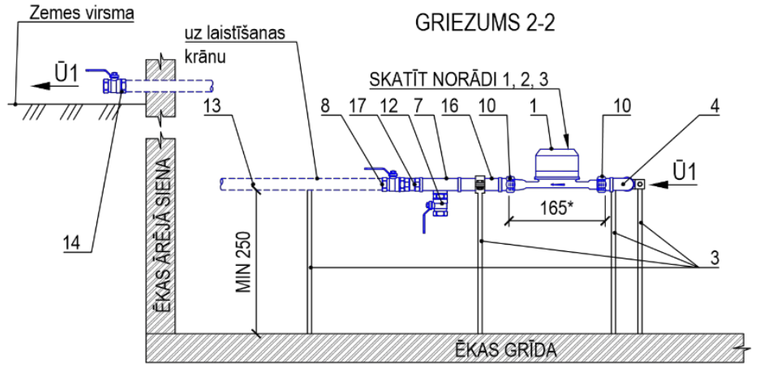

VIRSSKATS

(stāvu grīda un griesti nav parādīti)

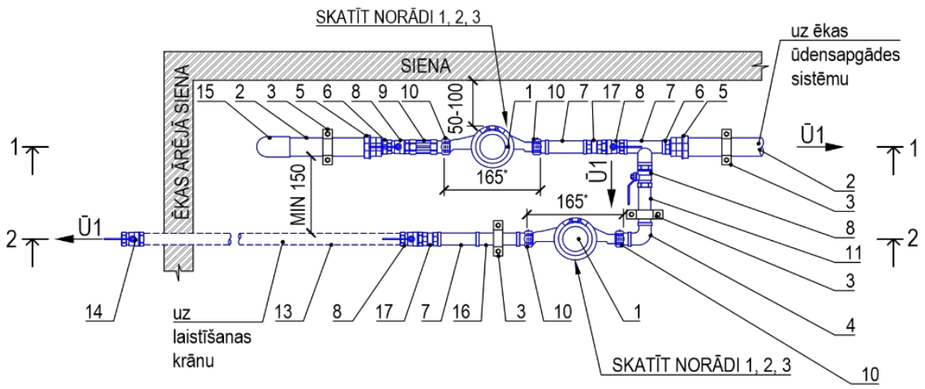

Materiālu tabula	
Nr. p.k.	Nosaukums
1	KUM1, KUM2 - Komercuzskaites mēraparāts (ūdens patēriņa skaitītājs) DN15 l=165 mm* **KUM iepērk un uzstāda SIA "Rīgas ūdens"**
2	Caurule PE OD32 PN10**
3	Metāla stiprinājums vai balsts
4	Līknis 90° DN15
5	Uzmava ar pāreju PE/MET OD32/DN25**
6	Pāreja MET DN25/DN15
7	Trejgabals MET DN15
8	Lodveida ventilis DN15
9	Mehāniskais ūdens filtrs* MET DN15
10	Pieslēguzgrieznis ar blīvi MET DN15
11	Īscaurule MET DN15
12	Lodveida ventilis MET DN15 (tukšošana)
13	Caurule PE DN15**
14	Laistīšanas krāns DN15
15	Līknis 90° (elektrometināts savienojums) PE OD32**
16	Vītņu pagarinājums
17	Vienvirziena vārsts DN15

KUM1 UN KUM2 MEZGLU SHĒMA

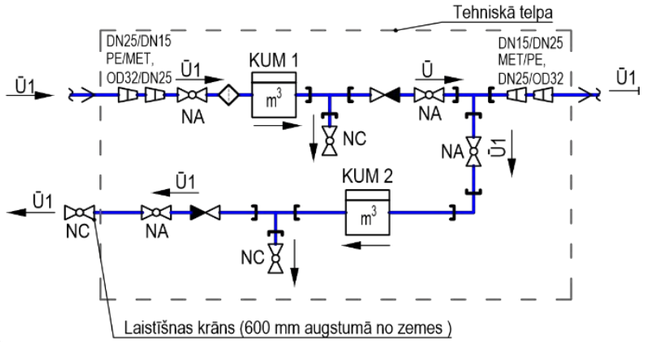

KUM1 UN KUM2 IZVIETOJUMA SHĒMA ĒKĀ

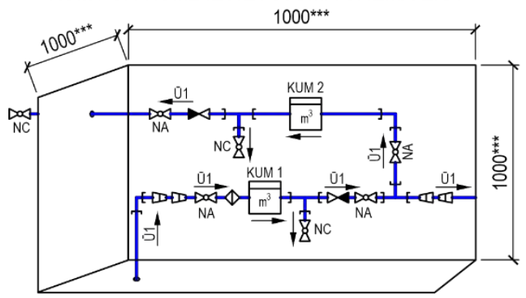

Norādes:

1. KUM ierīkošana iespējama atbilstoši:
   1.1. LBN 221-15 "Ēku iekšējais ūdensvads un kanalizācija" 144. punktam, ka KUM uz ūdens ievadiem ierīko telpās, kas atrodas pie ēku ārējām sienām vai to tuvumā viegli pieejamā vietā un kurās ir dabiskais vai mākslīgais apgaismojums un gaisa temperatūra nav zemāka par 5°C vai 147. punktam, ka KUM izvieto ārpus ēkas speciālā akā;
   1.2. MK Nr.253 "Atsevišķu inženierbūvju būvnoteikumi" 6.[5] punkta nosacījumiem, tā lai, komercuzskaites mēraparāta mezgla stiprinājumi sienā vai grīdā nepazeminātu būves konstrukciju drošību, nestspēju vai noturību, urbuma diametrs nesošajās konstrukcijās vai nesošajos elementos nepārsniedz 50 mm, attālums starp urbumiem ir vismaz 0,5 m un urbjot netiek skarts konstrukcijas stiegrojums vai citi nestspējas nodrošinājuma elementi.
2. Šis tehniskais tipveida risinājums attiecināms uz viendzīvokļa mājām, MK Nr. 693 "Būvju vispārīgo prasību būvnormatīvs LBN 200-21", 3. punkta apakšpunktā, definētajā vietā, kā piemēram, 3.34. vai citā ar SIA „Rīgas ūdens" saskaņotā vietā, nodrošinot šajā risinājumā ietvertās norādes un piezīmes.
3. KUM mezgla ierīkošanu veic, ievērojot:
   3.1. "Ūdenssaimniecības pakalpojuma likuma" 1. panta 6. un 7. punktu, ka KUM ir pakalpojumu sniedzēja īpašumā esošs ūdens daudzuma skaitītājs, kas uzstādīts KUM mezglā un tiek izmantots norēķinu veikšanai par sniegtajiem ūdenssaimniecības pakalpojumiem, bet KUM mezgls ir pakalpojumu lietotāja īpašumā esoša ūdenssaimniecības sistēmas daļa (cauruļvadu, noslēgarmatūras un citu veidgabalu sistēma), kas paredzēta KUM uzstādīšanai un izbūvēta atbilstoši izsniegtiem pakalpojuma sniedzēja noteikumiem 9. panta pirmās daļas 5. punktu, ka par saviem līdzekļiem pakalpojumu sniedzējs nodrošina KUM uzstādīšanu vai nomaiņu un veic sniegto pakalpojumu uzskaiti un 10. panta pirmās daļas 1. un 2. punktu, ka pakalpojuma saņēmējs nodrošina KUM mezgla izbūvi KUM uzstādīšanai vai nomaiņai, un nodrošina netraucētu pieeju KUM mezglam, lai varētu veikt tehniski nepieciešamās darbības ar KUM, kā arī aizsargā KUM mezglu un KUM no bojājumiem;
   3.2. "Ūdenssaimniecības pakalpojumu likums" 1. panta 7.[1] punktu, ka KUM mezglā pirms KUM uzstāda mehānisko ūdens filtru;
   3.3. MK noteikumu Nr. 174 "Noteikumi par sabiedrisko ūdenssaimniecības pakalpojumu sniegšanu un lietošanu" 36. punktu, ka Pakalpojuma lietotājs aizsargā KUM mezglu no tehniskiem bojājumiem, applūdināšanas vai sasalšanas un ir atbildīgs par KUM saglabāšanu. Ja KUM tiek nozagts vai sabojāts, pakalpojuma lietotājs par to nekavējoties ziņo pakalpojuma sniedzējam;
   3.4. SIA "Rīgas ūdens" prasības komercuzskaites mēraparātiem (mehāniskie, elektromagnētiskie);
   3.5. Komercuzskaites mēraparāta ražotāja noteiktās izbūves prasības, kas obligāti neparedz noteikta garuma cauruļvadu taisnos posmus, precīzas ūdens uzskaites nodrošināšanai.

Būvizstrādājumu saīsinājumi:

1. KUM1 - komercuzskaites mēraparāts ēkas ūdens patēriņa uzskaitei.
2. KUM2 - komercuzskaites mēraparāts kanalizācijas sistēmā nenovadāmā ūdens (laistīšanas vajadzībām) uzskaitei.
3. Ū1 - projektējamais ūdensvads

Piezīmes:

1. Visi izmēri milimetros.
2. Katrai ēkai tiek akceptēts tikai viens KUM2, to izvieto pirms laistīšanas krāna.
3. Ūdensvada posmam no KUM2 mezgla līdz laistīšanas krānam jābūt viegli izsekojamam un minētajā posmā nedrīkst būt pievienojumi uz sanitārtehniskajām ierīcēm, no kurām ūdeņus iespējams novadīt centralizētajā kanalizācijas sistēmā.
4. Ja laistīšanas krānu uzstāda aiz ēkas ārējās sienas, tad jāievēro norādē 3.3. noteiktais.
5. Siltās sezonas beigās rekomendējama laistīšanas krāna (līdz KUM2 ūdens sistēmai) iztukšošana - aizsardzībai pret aizsalšanu gada aukstajos mēnešos.
6. Atpakaļplūdes novēršanai ūdensvadā, atbilstoši LVS EN 1717, sistēmā pēc KUM paredzēt aizsardzības ierīču izvietošanu.
7. Apzīmējumi un saīsinājumi atbilstoši SIA "Rīgas ūdens" rekomendācijām.
8. Spiediena paaugstināšanas iekārtas izvietojamas vismaz vienu metru aiz KUM.

*- atbilstoši ražotāja izmēriem, komplektācijai un izbūves instrukcijām;
**- būvdarbu gaitā precizēt esošo pievienojumu vietu, cauruļvadu novietojumu, to/-ā diametrus/u un materiālu, attiecīgi izvēlēties pievienojuma veidgabalus. KUM novietojumu pielāgot esošai situācijai;
***- telpas izmēri KUM mezglam.

Nr.	SAGT	SASK	APST	IZMAIŅU IEMESLS	DATUMS
3					
2					
1	IB	MZ	AV	Meh. ūd. filtra termiņa maiņa	07/2025
0	IB	MZ	AV	Sākotnējā versija	12/2024

RĪGAS ŪDENS

DOKUMENTA TIPS: CENTRALIZĒTĀS ŪDENSAPGĀDES SISTĒMAS TIPVEIDA TEHNISKIE RISINĀJUMI

RASĒJUMA NR.: TTR-UT-132a

VIRSRAKSTS. PAPILDVIRSRAKSTS.: Pakārtoti izvietotu jaunu KUM1 un KUM2 ierīkošana caur grīdu ēkas telpā

MĒROGS: BEZ MĒROGA

IZMAIŅU INDEKSS: V/2.1

IZDOŠANAS DATUMS: 07/2025

MARKA: UKT

REVĪZIJA: 1

A3

PAKĀRTOTI IZVIETOTU JAUNU KUM1 UN KUM2 IERĪKOŠANA CAUR SIENU ĒKAS TELPĀ

SĀNSKATS
(griesti nav parādīti)

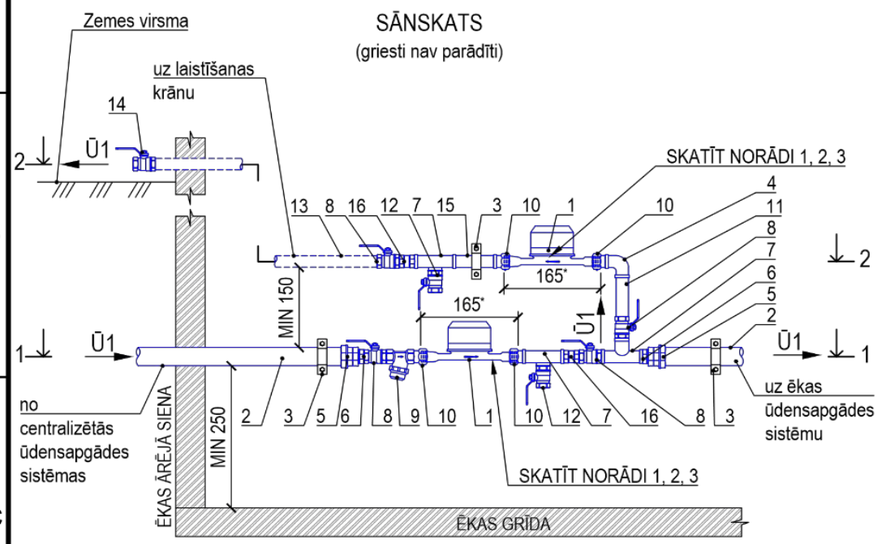

Materiālu tabula	
Nr. p.k.	Nosaukums
1	KUM1, KUM2 - Komercuzskaites mēraparāts (ūdens patēriņa skaitītājs) DN15 l=165 mm* **KUM iepērk un uzstāda SIA "Rīgas ūdens"**
2	Caurule PE OD32 PN10**
3	Metāla stiprinājums vai balsts
4	Līknis 90° DN15
5	Uzmava ar pāreju PE/MET OD32/DN25**
6	Pāreja MET DN25/DN15
7	Trejgabals MET DN15
8	Lodveida ventilis DN15
9	Mehāniskais ūdens filtrs* MET DN15
10	Pieslēguzgrieznis ar blīvi MET DN15
11	Īscaurule MET DN15
12	Lodveida ventilis MET DN15 (tukšošana)
13	Caurule PE DN15**
14	Laistīšanas krāns DN15
15	Vītņu pagarinājums
16	Vienvirziena vārsts DN15

GRIEZUMS 1-1

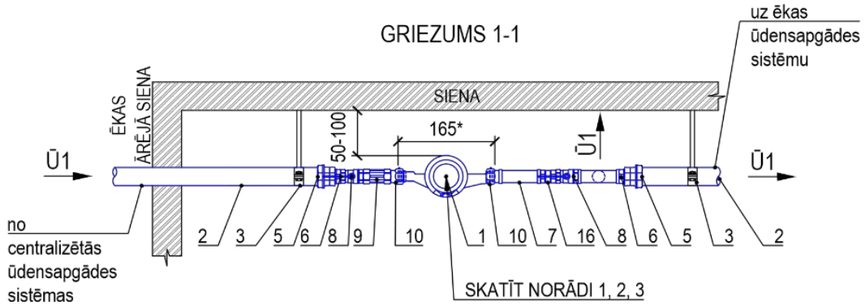

KUM1 UN KUM2 MEZGLU SHĒMA

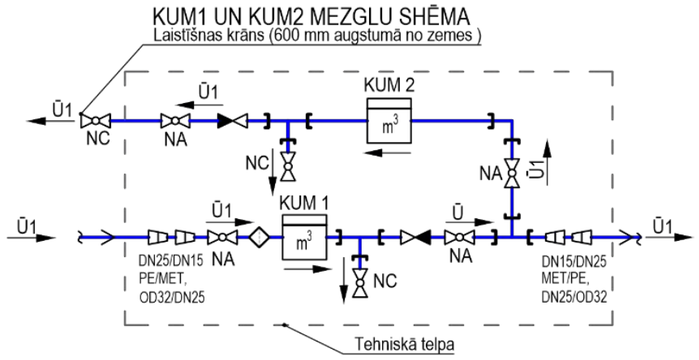

GRIEZUMS 2-2

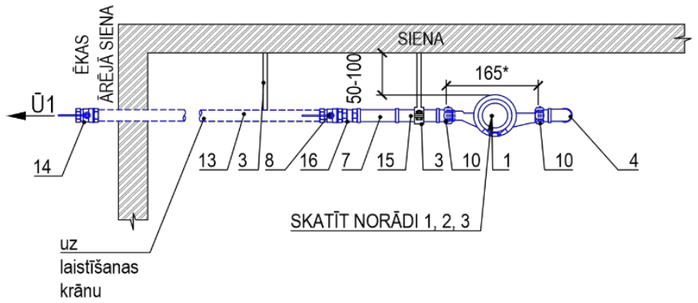

KUM1 UN KUM2 IZVIETOJUMA SHĒMA ĒKĀ

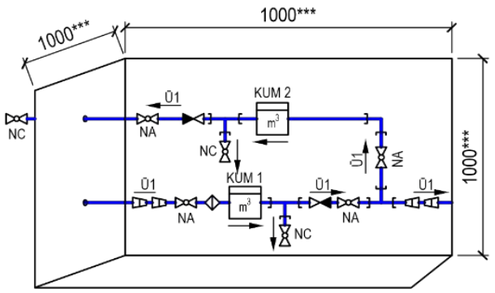

Norādes:

1. KUM ierīkošana iespējama atbilstoši:
   1.1. LBN 221-15 "Ēku iekšējais ūdensvads un kanalizācija" 144. punktam, ka KUM uz ūdens ievadiem ierīko telpās, kas atrodas pie ēku ārējām sienām vai to tuvumā viegli pieejamā vietā un kurās ir dabiskais vai mākslīgais apgaismojums un gaisa temperatūra nav zemāka par 5°C vai 147. punktam, ka KUM izvieto ārpus ēkas speciālā akā;
   1.2. MK Nr.253 "Atsevišķu inženierbūvju būvnoteikumi" 6.[5] punkta nosacījumiem, tā lai, komercuzskaites mēraparāta mezgla stiprinājumi sienā vai grīdā nepazeminātu būves konstrukciju drošību, nestspēju vai noturību, urbuma diametrs nesošajās konstrukcijās vai nesošajos elementos nepārsniedz 50 mm, attālums starp urbumiem ir vismaz 0,5 m un urbjot netiek skarts konstrukcijas stiegrojums vai citi nestspējas nodrošinājuma elementi.
2. Šis tehniskais tipveida risinājums attiecināms uz viendzīvokļa mājām, MK Nr. 693 "Būvju vispārīgo prasību būvnormatīvs LBN 200-21", 3. punkta apakšpunktā, definētajā vietā, kā piemēram, 3.34. vai citā ar SIA „Rīgas ūdens" saskaņotā vietā, nodrošinot šajā risinājumā ietvertās norādes un piezīmes.
3. KUM mezgla ierīkošanu veic, ievērojot:
   3.1. "Ūdenssaimniecības pakalpojuma likuma" 1. panta 6. un 7. punktu, ka KUM ir pakalpojumu sniedzēja īpašumā esošs ūdens daudzuma skaitītājs, kas uzstādīts KUM mezglā un tiek izmantots norēķinu veikšanai par sniegtajiem ūdenssaimniecības pakalpojumiem, bet KUM mezgls ir pakalpojumu lietotāja īpašumā esoša ūdenssaimniecības sistēmas daļa (cauruļvadu, noslēgarmatūras un citu veidgabalu sistēma), kas paredzēta KUM uzstādīšanai un izbūvēta atbilstoši izsniegtiem pakalpojuma sniedzēja noteikumiem 9. panta pirmās daļas 5. punktu, ka par saviem līdzekļiem pakalpojumu sniedzējs nodrošina KUM uzstādīšanu vai nomaiņu un veic sniegto pakalpojumu uzskaiti un 10. panta pirmās daļas 1. un 2. punktu, ka pakalpojuma saņēmējs nodrošina KUM mezgla izbūvi KUM uzstādīšanai vai nomaiņai, un nodrošina netraucētu pieeju KUM mezglam, lai varētu veikt tehniski nepieciešamās darbības ar KUM, kā arī aizsargā KUM mezglu un KUM no bojājumiem;
   3.2. "Ūdenssaimniecības pakalpojumu likums" 1. panta 7.[1] punktu, ka KUM mezglā pirms KUM uzstāda mehānisko ūdens filtru;
   3.3. MK noteikumu Nr. 174 "Noteikumi par sabiedrisko ūdenssaimniecības pakalpojumu sniegšanu un lietošanu" 36. punktu, ka Pakalpojuma lietotājs aizsargā KUM mezglu no tehniskiem bojājumiem, applūdināšanas vai sasalšanas un ir atbildīgs par KUM saglabāšanu. Ja KUM tiek nozagts vai sabojāts, pakalpojuma lietotājs par to nekavējoties ziņo pakalpojuma sniedzējam;
   3.4. SIA "Rīgas ūdens" prasības komercuzskaites mēraparātiem (mehāniskie, elektromagnētiskie);
   3.5. Komercuzskaites mēraparāta ražotāja noteiktās izbūves prasības, kas obligāti neparedz noteikta garuma cauruļvadu taisnos posmus, precīzas ūdens uzskaites nodrošināšanai.

Būvizstrādājumu saīsinājumi:

1. KUM1 - komercuzskaites mēraparāts ēkas ūdens patēriņa uzskaitei.
2. KUM2- komercuzskaites mēraparāts kanalizācijas sistēmā nenovadāmā ūdens (laistīšanas vajadzībām) uzskaitei.
3. Ū1 - projektējamais ūdensvads

Piezīmes:

1. Visi izmēri milimetros.
2. Katrai ēkai tiek akceptēts tikai viens KUM2, to izvieto pirms laistīšanas krāna.
3. Ūdensvada posmam no KUM2 mezgla līdz laistīšanas krānam jābūt viegli izsekojamam un minētajā posmā nedrīkst būt pievienojumi uz sanitārtehniskajām ierīcēm, no kurām ūdeņus iespējams novadīt centralizētajā kanalizācijas sistēmā.
4. Ja laistīšanas krānu uzstāda aiz ēkas ārējās sienas, tad jāievēro norādē 3.3. noteiktais.
5. Siltās sezonas beigās rekomendējama laistīšanas krāna (līdz KUM2 ūdens sistēmai) iztukšošana - aizsardzībai pret aizsalšanu gada aukstajos mēnešos.
6. Atpakaļplūdes novēršanai ūdensvadā, atbilstoši LVS EN 1717, sistēmā pēc KUM paredzēt aizsardzības ierīču izvietošanu.
7. Apzīmējumi un saīsinājumi atbilstoši SIA "Rīgas ūdens" rekomendācijām.
8. Spiediena paaugstināšanas iekārtas izvietojamas vismaz vienu metru aiz KUM.

*- atbilstoši ražotāja izmēriem, komplektācijai un izbūves instrukcijām;
**- būvdarbu gaitā precizēt esošo pievienojumu vietu, cauruļvadu novietojumu, to/-ā diametrus/u un materiālu, attiecīgi izvēlēties pievienojuma veidgabalus. KUM novietojumu pielāgot esošai situācijai;
***- telpas izmēri KUM mezglam.

NR	SAGT	SASK	APST	IZMAIŅU IEMESLS	DATUMS
3					
2					
1	IB	MZ	AV	Meh. ūd. filtra termiņa maiņa	07/2025
0	IB	MZ	AV	Sākotnējā versija	12/2024

RĪGAS ŪDENS

DOKUMENTA TIPS: CENTRALIZĒTĀS ŪDENSAPGĀDES SISTĒMAS TIPVEIDA TEHNISKIE RISINĀJUMI

VIRSRAKSTS. PAPILDVIRSRAKSTS.: Pakārtoti izvietotu jaunu KUM1 un KUM2 ierīkošana caur sienu ēkas telpā

RASĒJUMA NR.: TTR-UT-133

MĒROGS: BEZ MĒROGA

IZMAIŅU INDEKSS: V/2.1

IZDOŠANAS DATUMS: 07/2025

MARKA: UKT

REVĪZIJA: 1

A3

PAKĀRTOTI IZVIETOTU JAUNU KUM1 UN KUM2 IERĪKOŠANA CAUR GRĪDU ĒKAS TELPĀ

SĀNSKATS
(griesti nav parādīti)

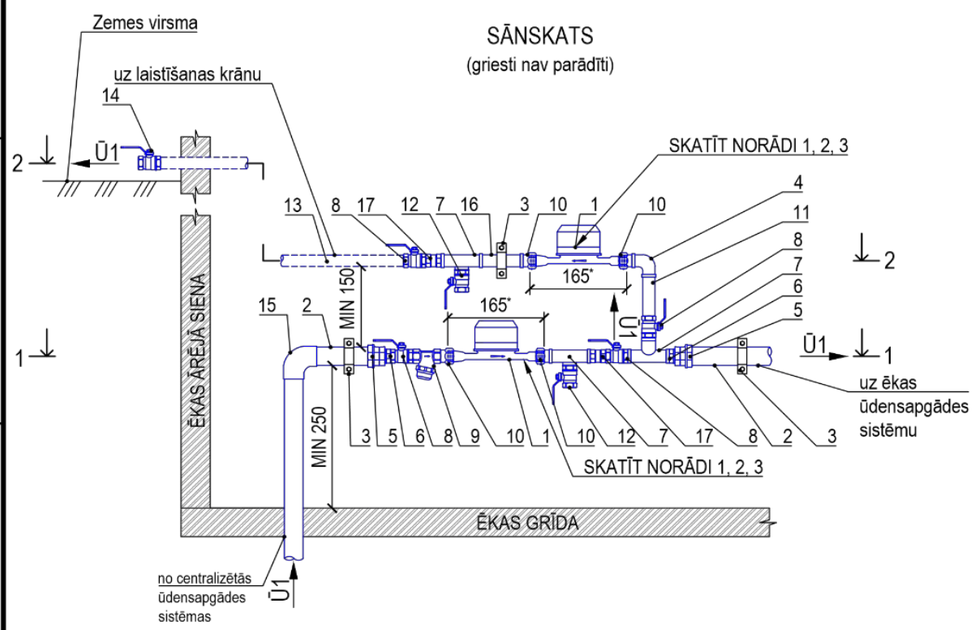

Materiālu tabula	
Nr. p.k.	Nosaukums
1	KUM1, KUM2 - Komercuzskaites mēraparāts (ūdens patēriņa skaitītājs) DN15 l=165 mm* **KUM iepērk un uzstāda SIA "Rīgas ūdens"**
2	Caurule PE OD32 PN10**
3	Metāla stiprinājums vai balsts
4	Līknis 90° DN15
5	Uzmava ar pāreju PE/MET OD32/DN25**
6	Pāreja MET DN25/DN15
7	Trejgabals MET DN15
8	Lodveida ventilis DN15
9	Mehāniskais ūdens filtrs* MET DN15
10	Pieslēguzgrieznis ar blīvi MET DN15
11	Īscaurule MET DN15
12	Lodveida ventilis MET DN15 (tukšošana)
13	Caurule PE DN15**
14	Laistīšanas krāns DN15
15	Līknis 90° (elektrometināts savienojums) PE OD32**
16	Vītņu pagarinājums
17	Vienvirziena vārsts DN15

GRIEZUMS 1-1

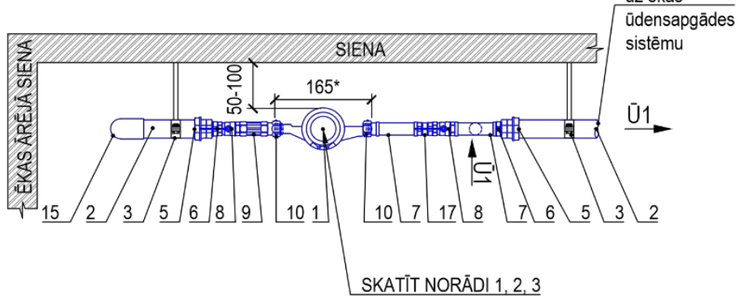

GRIEZUMS 2-2

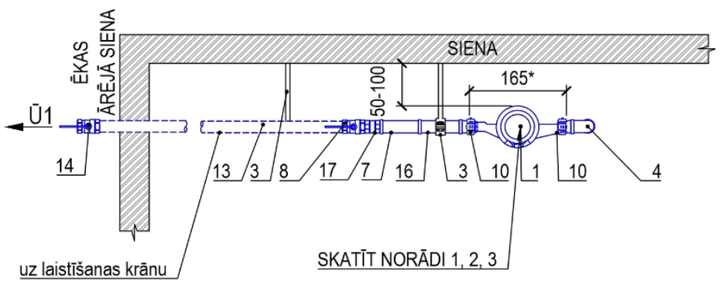

KUM1 UN KUM2 MEZGLU SHĒMA

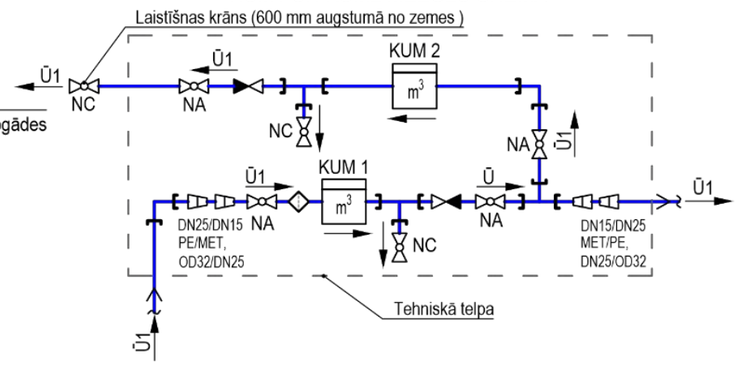

KUM1 UN KUM2 IZVIETOJUMA SHĒMA ĒKĀ

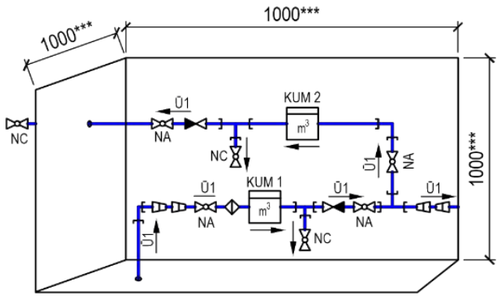

Norādes:
1. KUM ierīkošana iespējama atbilstoši:
   1.1. LBN 221-15 "Ēku iekšējais ūdensvads un kanalizācija" 144. punktam, ka KUM uz ūdens ievadiem ierīko telpās, kas atrodas pie ēku ārējām sienām vai to tuvumā viegli pieejamā vietā un kurās ir dabiskais vai mākslīgais apgaismojums un gaisa temperatūra nav zemāka par 5°C vai 147. punktam, ka KUM izvieto ārpus ēkas speciālā akā;
   1.2. MK Nr.253 "Atsevišķu inženierbūvju būvnoteikumi" 6.[5] punkta nosacījumiem, tā lai, komercuzskaites mēraparāta mezgla stiprinājumi sienā vai grīdā nepazeminātu būves konstrukciju drošību, nestspēju vai noturību, urbuma diametrs nesošajās konstrukcijās vai nesošajos elementos nepārsniedz 50 mm, attālums starp urbumiem ir vismaz 0,5 m un urbjot netiek skarts konstrukcijas stiegrojums vai citi nestspējas nodrošinājuma elementi.
2. Šis tehniskais tipveida risinājums attiecināms uz viendzīvokļa mājām, MK Nr. 693 "Būvju vispārīgo prasību būvnormatīvs LBN 200-21", 3. punkta apakšpunktā, definētajā vietā, kā piemēram, 3.34. vai citā ar SIA „Rīgas ūdens" saskaņotā vietā, nodrošinot šajā risinājumā ietvertās norādes un piezīmes.
3. KUM mezgla ierīkošanu veic, ievērojot:
   3.1. "Ūdenssaimniecības pakalpojuma likuma" 1. panta 6. un 7. punktu, ka KUM ir pakalpojumu sniedzēja īpašumā esošs ūdens daudzuma skaitītājs, kas uzstādīts KUM mezglā un tiek izmantots norēķinu veikšanai par sniegtajiem ūdenssaimniecības pakalpojumiem, bet KUM mezgls ir pakalpojumu lietotāja īpašumā esoša ūdenssaimniecības sistēmas daļa (cauruļvadu, noslēgarmatūras un citu veidgabalu sistēma), kas paredzēta KUM uzstādīšanai un izbūvēta atbilstoši izsniegtiem pakalpojuma sniedzēja noteikumiem 9. panta pirmās daļas 5. punktu, ka par saviem līdzekļiem pakalpojumu sniedzējs nodrošina KUM uzstādīšanu vai nomaiņu un veic sniegto pakalpojumu uzskaiti un 10. panta pirmās daļas 1. un 2. punktu, ka pakalpojuma saņēmējs nodrošina KUM mezgla izbūvi KUM uzstādīšanai vai nomaiņai, un nodrošina netraucētu pieeju KUM mezglam, lai varētu veikt tehniski nepieciešamās darbības ar KUM, kā arī aizsargā KUM mezglu un KUM no bojājumiem;
   3.2. "Ūdenssaimniecības pakalpojumu likums" 1. panta 7.[1] punktu, ka KUM mezglā pirms KUM uzstāda mehānisko ūdens filtru;
   3.3. MK noteikumu Nr. 174 "Noteikumi par sabiedrisko ūdenssaimniecības pakalpojumu sniegšanu un lietošanu" 36. punktu, ka Pakalpojuma lietotājs aizsargā KUM mezglu no tehniskiem bojājumiem, applūdināšanas vai sasalšanas un ir atbildīgs par KUM saglabāšanu. Ja KUM tiek nozagts vai sabojāts, pakalpojuma lietotājs par to nekavējoties ziņo pakalpojuma sniedzējam;
   3.4. SIA "Rīgas ūdens" prasības komercuzskaites mēraparātiem (mehāniskie, elektromagnētiskie);
   3.5. Komercuzskaites mēraparāta ražotāja noteiktās izbūves prasības, kas obligāti neparedz noteikta garuma cauruļvadu taisnos posmus, precīzas ūdens uzskaites nodrošināšanai.

Būvizstrādājumu saīsinājumi:
1. KUM1 - komercuzskaites mēraparāts ēkas ūdens patēriņa uzskaitei.
2. KUM2 - komercuzskaites mēraparāts kanalizācijas sistēmā nenovadāmā ūdens (laistīšanas vajadzībām) uzskaitei.
3. Ū1 - projektējamais ūdensvads

Piezīmes:
1. Visi izmēri milimetros.
2. Katrai ēkai tiek akceptēts tikai viens KUM2, to izvieto pirms laistīšanas krāna.
3. Ūdensvada posmam no KUM2 mezgla līdz laistīšanas krānam jābūt viegli izsekojamam un minētajā posmā nedrīkst būt pievienojumi uz sanitārtehniskajām ierīcēm, no kurām ūdeņus iespējams novadīt centralizētajā kanalizācijas sistēmā.
4. Ja laistīšanas krānu uzstāda aiz ēkas ārējās sienas, tad jāievēro norādē 3.3. noteiktais.
5. Siltās sezonas beigās rekomendējama laistīšanas krāna (līdz KUM2 ūdens sistēmai) iztukšošana - aizsardzībai pret aizsalšanu gada aukstajos mēnešos.
6. Atpakaļplūdes novēršanai ūdensvadā, atbilstoši LVS EN 1717, sistēmā pēc KUM paredzēt aizsardzības ierīču izvietošanu.
7. Apzīmējumi un saīsinājumi atbilstoši SIA "Rīgas ūdens" rekomendācijām.
8. Spiediena paaugstināšanas iekārtas izvietojamas vismaz vienu metru aiz KUM.

*- atbilstoši ražotāja izmēriem, komplektācijai un izbūves instrukcijām;
**- būvdarbu gaitā precizēt esošo pievienojumu vietu, cauruļvadu novietojumu, to/-ā diametrus/u un materiālu, attiecīgi izvēlēties pievienojuma veidgabalus. KUM novietojumu pielāgot esošai situācijai;
***- telpas izmēri KUM mezglam.

NR	SAGT	SASK	APST	IZMAIŅU IEMESLS	DATUMS
3					
2					
1	IB	MZ	AV	Meh. ūd. filtra termiņa maiņa	07/2025
0	IB	MZ	AV	Sākotnēja versija	12/2024

RĪGAS ŪDENS

DOKUMENTA TIPS: CENTRALIZĒTĀS ŪDENSAPGĀDES SISTĒMAS TIPVEIDA TEHNISKIE RISINĀJUMI

RASĒJUMA NR.: TTR-UT-133a

VIRSRAKSTS. PAPILDVIRSRAKSTS.: Pakārtoti izvietotu jaunu KUM1 un KUM2 ierīkošana caur grīdu ēkas telpā

MĒROGS: BEZ MĒROGA

IZMAIŅU INDEKSS: V/2.1

IZDOŠANAS DATUMS: 07/2025

MARKA: UKT

REVĪZIJA: 1

A3

KOMERCUZSKAITES MĒRAPARĀTA (KUM1) MEZGLS ĒKAS ŪDENS PATĒRIŅA UZSKAITEI, IERĪKOŠANA CAUR SIENU ĒKAS TELPĀ

GRIEZUMS 1-1

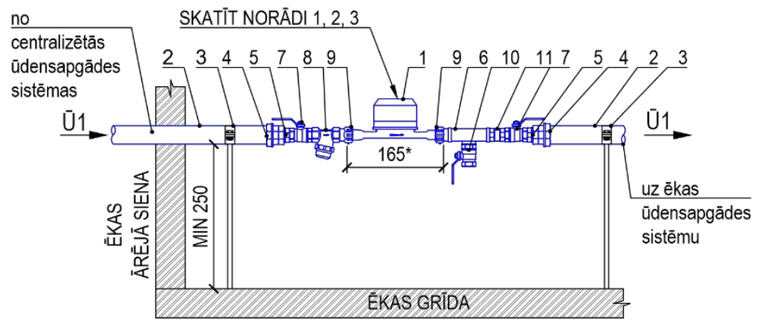

VIRSSKATS

(stāvu grīda un griesti nav parādīti)

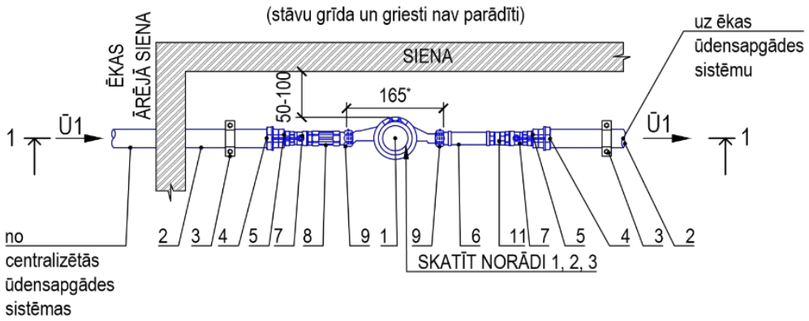

GRIEZUMS 2-2

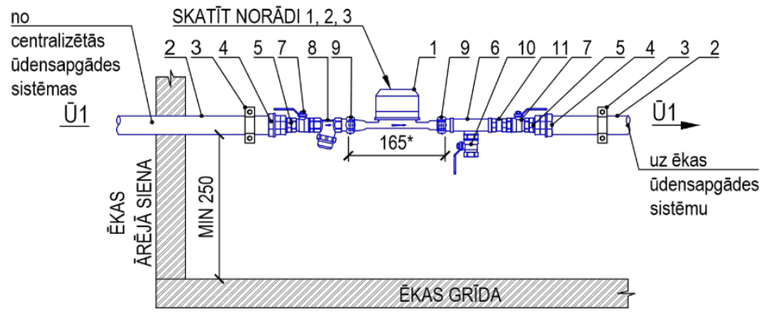

VIRSSKATS

(stāvu grīda un griesti nav parādīti)

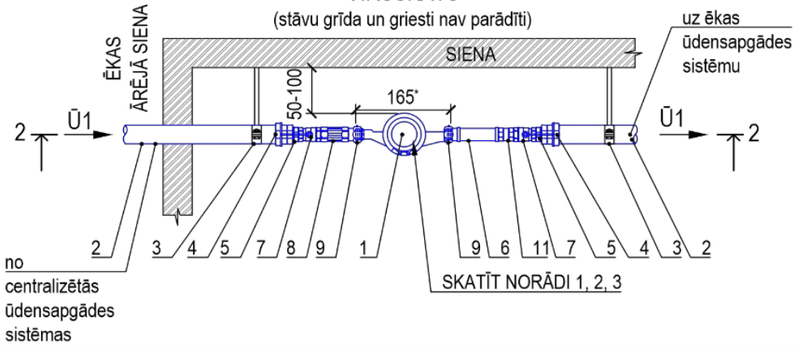

Materiālu tabula	
Nr. p.k.	Nosaukums
1	KUM1 - Komercuzskaites mēraparāts (ūdens patēriņa skaitītājs) DN15 l=165 mm* **KUM iepērk un uzstāda SIA "Rīgas ūdens"**
2	Caurule PE OD32 PN10**
3	Metāla stiprinājums vai balsts
4	Uzmava ar pāreju PE/MET OD32/DN25**
5	Pāreja MET DN25/DN15**
6	Trejgabals MET DN15
7	Lodveida ventilis DN15
8	Mehāniskais ūdens filtrs* MET DN15
9	Pieslēguzgrieznis ar blīvi MET DN15
10	Lodveida ventilis MET DN15 (tukšošana)
11	Vienvirziena vārsts DN15

KUM1 MEZGLA SHĒMA

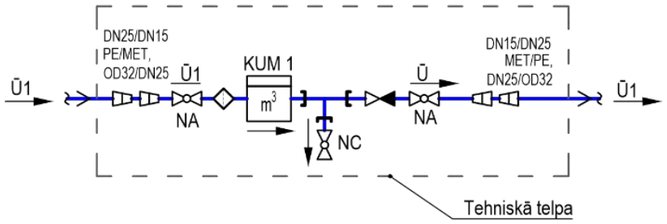

KUM1 IZVIETOJUMA SHĒMA ĒKĀ

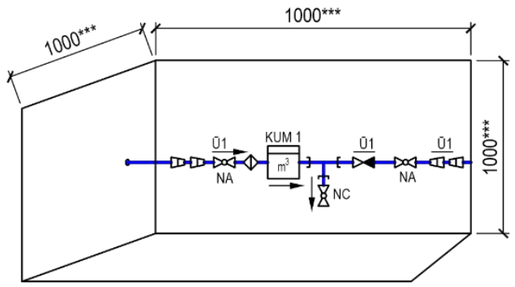

Norādes:

1. KUM ierīkošana iespējama atbilstoši:
   1.1. LBN 221-15 "Ēku iekšējais ūdensvads un kanalizācija" 144. punktam, ka KUM uz ūdens ievadiem ierīko telpās, kas atrodas pie ēku ārējām sienām vai to tuvumā viegli pieejamā vietā un kurās ir dabiskais vai mākslīgais apgaismojums un gaisa temperatūra nav zemāka par 5°C vai 147. punktam, ka KUM izvieto ārpus ēkas speciālā akā;
   1.2. MK Nr.253 "Atsevišķu inženierbūvju būvnoteikumi" 6.[5] punkta nosacījumiem, tā lai, komercuzskaites mēraparāta mezgla stiprinājumi sienā vai grīdā nepazeminātu būves konstrukciju drošību, nestspēju vai noturību, urbuma diametrs nesošajās konstrukcijās vai nesošajos elementos nepārsniedz 50 mm, attālums starp urbumiem ir vismaz 0,5 m un urbjot netiek skarts konstrukcijas stiegrojums vai citi nestspējas nodrošinājuma elementi.
2. Šis tehniskais tipveida risinājums attiecināms uz viendzīvokļa mājām, MK Nr. 693 "Būvju vispārīgo prasību būvnormatīvs LBN 200-21", 3. punkta apakšpunktā, definētajā vietā, kā piemēram, 3.34. vai citā ar SIA „Rīgas ūdens" saskaņotā vietā, nodrošinot šajā risinājumā ietvertās norādes un piezīmes.
3. KUM mezgla ierīkošanu veic, ievērojot:
   3.1. "Ūdenssaimniecības pakalpojuma likumā" 1. panta 6. un 7. punktu, ka KUM ir pakalpojumu sniedzēja īpašumā esošs ūdens daudzuma skaitītājs, kas uzstādīts KUM mezglā un tiek izmantots norēķinu veikšanai par sniegtajiem ūdenssaimniecības pakalpojumiem, bet KUM mezgls ir pakalpojumu lietotāja īpašumā esoša ūdenssaimniecības sistēmas daļa (cauruļvadu, noslēgarmatūras un citu veidgabalu sistēma), kas paredzēta KUM uzstādīšanai un izbūvēta atbilstoši izsniegtiem pakalpojuma sniedzēja noteikumiem 9. panta pirmās daļas 5. punktu, ka par saviem līdzekļiem pakalpojumu sniedzējs nodrošina KUM uzstādīšanu vai nomaiņu un veic sniegto pakalpojumu uzskaiti un 10. panta pirmās daļas 1. un 2. punktu, ka pakalpojuma saņēmējs nodrošina KUM mezgla izbūvi KUM uzstādīšanai vai nomaiņai, un nodrošina netraucētu pieeju KUM mezglam, lai varētu veikt tehniski nepieciešamās darbības ar KUM, kā arī aizsargā KUM mezglu un KUM no bojājumiem;
   3.2. "Ūdenssaimniecības pakalpojumu likums" 1. panta 7.[1] punktu, ka KUM mezglā pirms KUM uzstāda mehānisko ūdens filtru;
   3.3. MK noteikumu Nr. 174 "Noteikumi par sabiedrisko ūdenssaimniecības pakalpojumu sniegšanu un lietošanu" 36. punktu, ka Pakalpojuma lietotājs aizsargā KUM mezglu no tehniskiem bojājumiem, applūdināšanas vai sasalšanas un ir atbildīgs par KUM saglabāšanu. Ja KUM tiek nozagts vai sabojāts, pakalpojuma lietotājs par to nekavējoties ziņo pakalpojuma sniedzējam;
   3.4. SIA "Rīgas ūdens" prasības komercuzskaites mēraparātiem (mehāniskie, elektromagnētiskie);
   3.5. komercuzskaites mēraparāta ražotāja noteiktās izbūves prasības, kas obligāti neparedz noteikta garuma cauruļvadu taisnos posmus, precīzas ūdens uzskaites nodrošināšanai.

Būvizstrādājumu saīsinājumi:

1. KUM1 - komercuzskaites mēraparāts ēkas ūdens patēriņa uzskaitei.
2. Ū1 - projektējamais ūdensvads

Piezīmes:

1. Visi izmēri milimetros.
2. Atpakaļplūdes novēršanai ūdensvadā, atbilstoši LVS EN 1717, sistēmā pēc KUM paredzēt aizsardzības ierīču izvietošanu.
3. Apzīmējumi un saīsinājumi atbilstoši SIA "Rīgas ūdens" rekomendācijām.
4. Spiediena paaugstināšanas iekārtas izvietojamas vismaz vienu metru aiz KUM.

*- atbilstoši ražotāja izmēriem, komplektācijai un izbūves instrukcijām;
**- būvdarbu gaitā precizēt esošo pievienojumu vietu, cauruļvadu novietojumu, to/-ā diametrus/u un materiālu, attiecīgi izvēlēties pievienojuma veidgabalus. KUM novietojumu pielāgot esošai situācijai;
***- telpas izmēri KUM mezglam.

NR	SAGT	SASK	APST	IZMAIŅU IEMESLS	DATUMS
3					
2					
1	IB	MZ	AV	Meh. ūd. filtra termiņa maiņa	07/2025
0	IB	MZ	AV	Sākotnēja versija	12/2024

RĪGAS ŪDENS

DOKUMENTA TIPS: CENTRALIZĒTĀS ŪDENSAPGĀDES SISTĒMAS TIPVEIDA TEHNISKIE RISINĀJUMI

RASĒJUMA NR.: TTR-UT-134

VIRSRAKSTS. PAPILDVIRSRAKSTS.: Komercuzskaites mēraparāta (KUM1) mezgls ēkas ūdens patēriņa uzskaitei, ierīkošana caur sienu ēkas telpā

MĒROGS	IZMAIŅU INDEKSS	
BEZ MĒROGA	V/2.1	
IZDOŠANAS DATUMS	MARKA	REVĪZIJA
07/2025	UKT	1

A3

KOMERCUZSKAITES MĒRAPARĀTA (KUM1) MEZGLS ĒKAS ŪDENS PATĒRIŅA UZSKAITEI, IERĪKOŠANA CAUR GRĪDU ĒKAS TELPĀ

GRIEZUMS 1-1

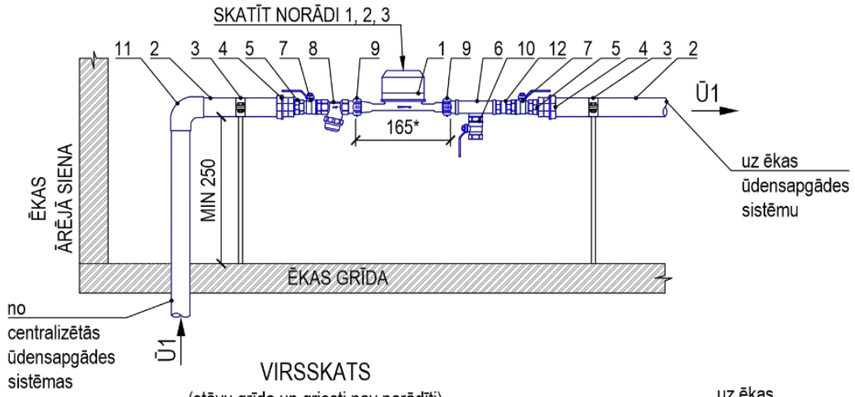

VIRSSKATS

(stāvu grīda un griesti nav parādīti)

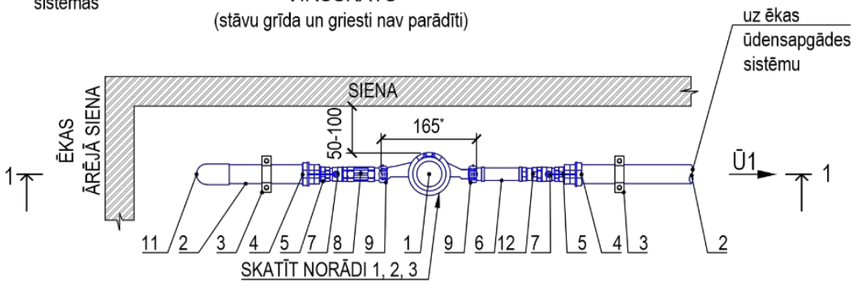

GRIEZUMS 2-2

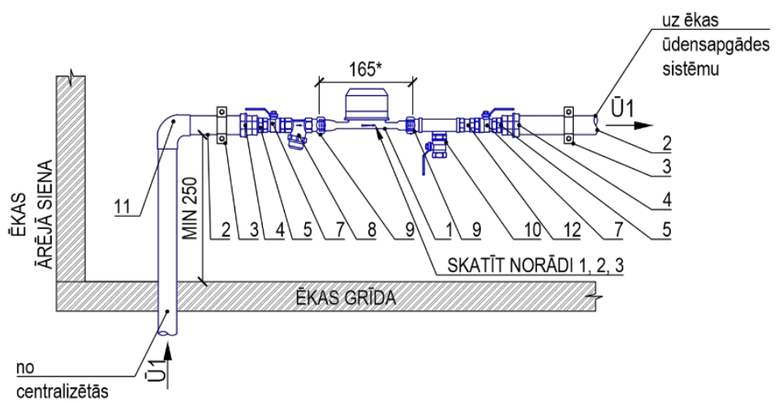

VIRSSKATS

(stāvu grīda un griesti nav parādīti)

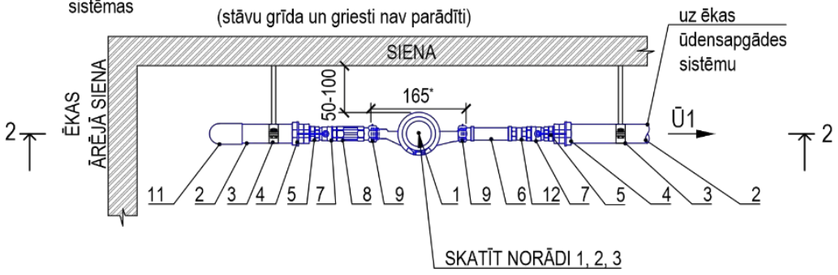

Materiālu tabula	
Nr. p.k.	Nosaukums
1	KUM1 - Komercuzskaites mēraparāts (ūdens patēriņa skaitītājs) DN15 l=165 mm* **KUM iepērk un uzstāda SIA "Rīgas ūdens"**
2	Caurule PE OD32 PN10**
3	Metāla stiprinājums vai balsts
4	Uzmava ar pāreju PE/MET OD32/DN25**
5	Pāreja MET DN25/DN15
6	Trejgabals MET DN15
7	Lodveida ventilis DN15
8	Mehāniskais ūdens filtrs* MET DN15
9	Pieslēguzgrieznis ar blīvi MET DN15
10	Lodveida ventilis MET DN15 (tukšošana)
11	Līknis 90° (elektrometināts savienojums) PE OD32**
12	Vienvirziena vārsts DN15

KUM1 MEZGLA SHĒMA

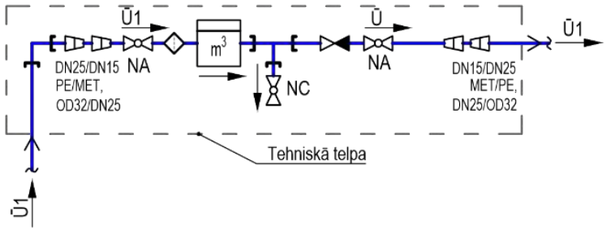

KUM1 IZVIETOJUMA SHĒMA ĒKĀ

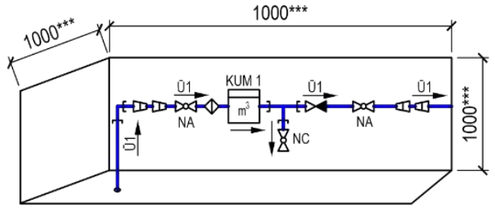

Norādes:

1. KUM ierīkošana iespējama atbilstoši:
   1.1. LBN 221-15 "Ēku iekšējais ūdensvads un kanalizācija" 144. punktam, ka KUM uz ūdens ievadiem ierīko telpās, kas atrodas pie ēku ārējām sienām vai to tuvumā viegli pieejamā vietā un kurās ir dabiskais vai mākslīgais apgaismojums un gaisa temperatūra nav zemāka par 5°C vai 147. punktam, ka KUM izvieto ārpus ēkas speciālā akā;
   1.2. MK Nr.253 "Atsevišķu inženierbūvju būvnoteikumi" 6.^{5} punkta nosacījumiem, tā lai, komercuzskaites mēraparāta mezgla stiprinājumi sienā vai grīdā nepazeminātu būves konstrukciju drošību, nestspēju vai noturību, urbuma diametrs nesošajās konstrukcijās vai nesošajos elementos nepārsniedz 50 mm, attālums starp urbumiem ir vismaz 0,5 m un urbjot netiek skarts konstrukcijas stiegrojums vai citi nestspējas nodrošinājuma elementi.
2. Šis tehniskais tipveida risinājums attiecināms uz viendzīvokļa mājām, MK Nr. 693 "Būvju vispārīgo prasību būvnormatīvs LBN 200-21", 3. punkta apakšpunktā, definētajā vietā, kā piemēram, 3.34. vai citā ar SIA „Rīgas ūdens" saskaņotā vietā, nodrošinot šajā risinājumā ietvertās norādes un piezīmes.
3. KUM mezgla ierīkošanu veic, ievērojot:
   3.1. "Ūdenssaimniecības pakalpojuma likuma" 1. panta 6. un 7. punktu, ka KUM ir pakalpojumu sniedzēja īpašumā esošs ūdens daudzuma skaitītājs, kas uzstādīts KUM mezglā un tiek izmantots norēķinu veikšanai par sniegtajiem ūdenssaimniecības pakalpojumiem, bet KUM mezgls ir pakalpojuma lietotāja īpašumā esoša ūdenssaimniecības sistēmas daļa (cauruļvadu, noslēgarmatūras un citu veidgabalu sistēma), kas paredzēta KUM uzstādīšanai un izbūvēta atbilstoši izsniegtiem pakalpojuma sniedzēja noteikumiem 9. panta pirmās daļas 5. punktu, ka par saviem līdzekļiem pakalpojumu sniedzējs nodrošina KUM uzstādīšanu vai nomaiņu un veic sniegto pakalpojumu uzskaiti un 10. panta pirmās daļas 1. un 2. punktu, ka pakalpojuma saņēmējs nodrošina KUM mezgla izbūvi KUM uzstādīšanai vai nomaiņai, un nodrošina netraucētu pieeju KUM mezglam, lai varētu veikt tehniski nepieciešamās darbības ar KUM, kā arī aizsargā KUM mezglu un KUM no bojājumiem;
   3.2. "Ūdenssaimniecības pakalpojumu likums" 1. panta 7.^{1} punktu, ka KUM mezglā pirms KUM uzstāda mehānisko ūdens filtru;
   3.3. MK noteikumu Nr. 174 "Noteikumi par sabiedrisko ūdenssaimniecības pakalpojumu sniegšanu un lietošanu" 36. punktu, ka Pakalpojuma lietotājs aizsargā KUM mezglu no tehniskiem bojājumiem, applūdināšanas vai sasalšanas un ir atbildīgs par KUM saglabāšanu. Ja KUM tiek nozagts vai sabojāts, pakalpojuma lietotājs par to nekavējoties ziņo pakalpojuma sniedzējam;
   3.4. SIA "Rīgas ūdens" prasības komercuzskaites mēraparātiem (mehāniskie, elektromagnētiskie);
   3.5. komercuzskaites mēraparāta ražotāja noteiktās izbūves prasības, kas obligāti neparedz noteikta garuma cauruļvadu taisnos posmus, precīzas ūdens uzskaites nodrošināšanai.

Būvizstrādājumu saīsinājumi:

1. KUM2 - komercuzskaites mēraparāts kanalizācijas sistēmā nenovadāmā ūdens (laistīšanas vajadzībām) uzskaitei (šajā risinājumā nepiemēro).
2. Ū1 - projektējamais ūdensvads

Piezīmes:

1. Visi izmēri milimetros.
2. Atpakaļplūdes novēršanai ūdensvadā, atbilstoši LVS EN 1717, sistēmā pēc KUM paredzēt aizsardzības ierīču izvietošanu.
3. Apzīmējumi un saīsinājumi atbilstoši SIA "Rīgas ūdens" rekomendācijām.
4. Spiediena paaugstināšanas iekārtas izvietojamas vismaz vienu metru aiz KUM.

*- atbilstoši ražotāja izmēriem, komplektācijai un izbūves instrukcijām;
**- būvdarbu gaitā precizēt esošo pievienojumu vietu, cauruļvadu novietojumu, to/-ā diametrus/u un materiālu, attiecīgi izvēlēties pievienojuma veidgabalus. KUM novietojumu pielāgot esošai situācijai;
***- telpas izmēri KUM mezglam.

NR	SAGT	SASK	APST	IZMAIŅU IEMESLS	DATUMS
3					
2					
1	IB	MZ	AV	Meh. ūd. filtra termiņa maiņa	07/2025
0	IB	MZ	AV	Sākotnēja versija	12/2024

RĪGAS ŪDENS

DOKUMENTA TIPS: CENTRALIZĒTĀS ŪDENSAPGĀDES SISTĒMAS TIPVEIDA TEHNISKIE RISINĀJUMI

RASĒJUMA NR.: TTR-UT-134a

VIRSRAKSTS, PAPILDVIRSRAKSTS: Komercuzskaites mēraparāta (KUM1) mezgls ēkas ūdens patēriņa uzskaitei, ierīkošana caur grīdu ēkas telpā

MĒROGS: BEZ MĒROGA

IZMAIŅU INDEKSS: V/2.1

IZDOŠANAS DATUMS: 07/2025

MARKA: UKT

REVĪZIJA: 1

A3

KOMERCUZSKAITES MĒRAPARĀTA (KUM2) MEZGLS KANALIZĀCIJAS SISTĒMĀ NENOVADĀMĀ ŪDENS (LAISTĪŠANAS VAJADZĪBĀM) UZSKAITEI

GRIEZUMS 1-1

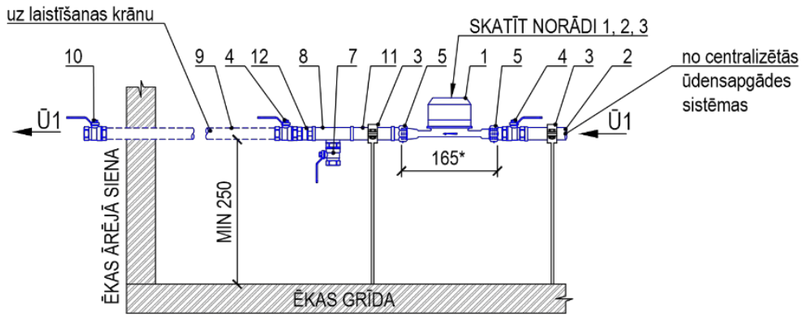

VIRSSKATS

(stāvu grīda un griesti nav parādīti)

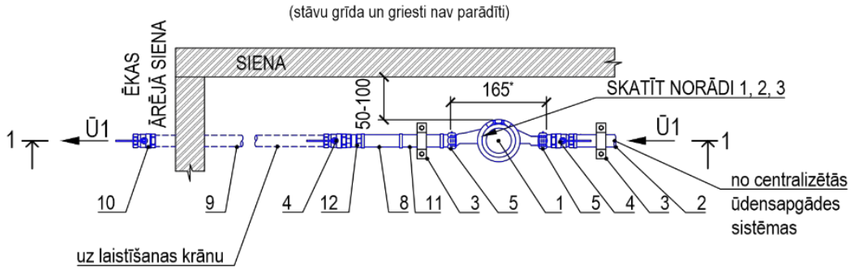

GRIEZUMS 2-2

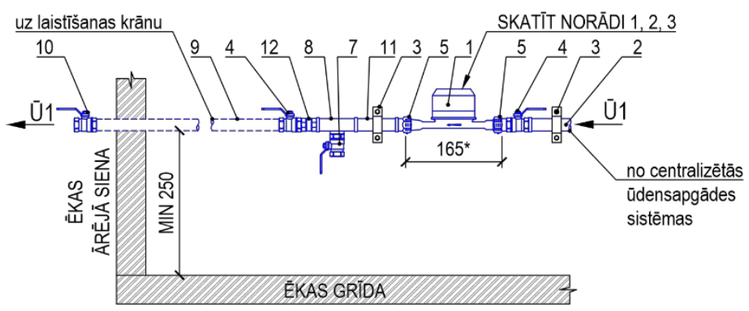

VIRSSKATS

(stāvu grīda un griesti nav parādīti)

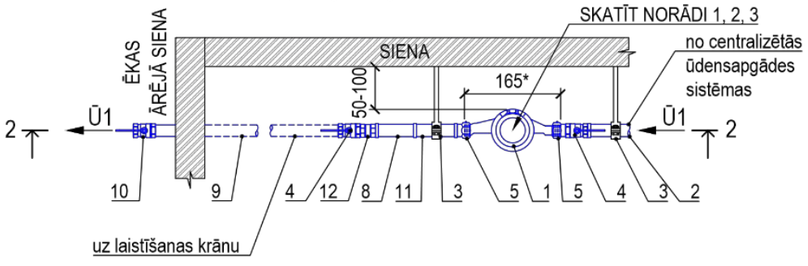

Materiālu tabula	
Nr. p.k.	Nosaukums
1	KUM1 - Komercuzskaites mēraparāts (ūdens patēriņa skaitītājs) DN15 l=165 mm* **KUM iepērk un uzstāda SIA "Rīgas ūdens"**
2	Caurule PE OD32 PN10**
3	Metāla stiprinājums vai balsts
4	Lodveida ventilis DN15
5	Pieslēguzgrieznis ar blīvi MET DN15
6	Īscaurule MET DN15
7	Lodveida ventilis MET DN15 (tukšošana)
8	Trejgabals MET DN15
9	Caurule PE DN15**
10	Laistīšanas krāns DN15
11	Vītņu pagarinājums
12	Vienvirziena vārsts DN15

KUM2 MEZGLA SHĒMA

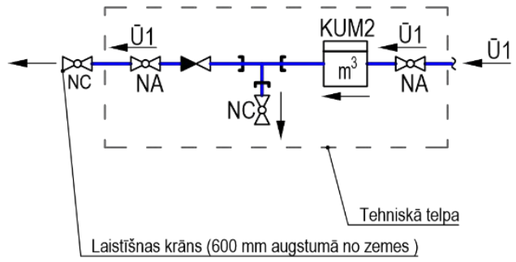

KUM2 IZVIETOJUMA SHĒMA ĒKĀ

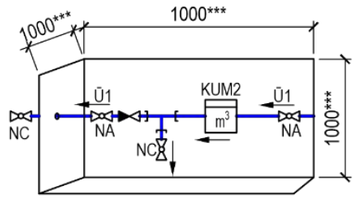

Norādes:

1. KUM ierīkošana iespējama atbilstoši:
   1.1. LBN 221-15 "Ēku iekšējais ūdensvads un kanalizācija" 144. punktam, ka KUM uz ūdens ievadiem ierīko telpās, kas atrodas pie ēku ārējām sienām vai to tuvumā viegli pieejamā vietā un kurās ir dabiskais vai mākslīgais apgaismojums un gaisa temperatūra nav zemāka par 5°C vai 147. punktam, ka KUM izvieto ārpus ēkas speciālā akā;
   1.2. MK Nr.253 "Atsevišķu inženierbūvju būvnoteikumi" 6.^{5} punkta nosacījumiem, tā lai, komercuzskaites mēraparāta mezgla stiprinājumi sienā vai grīdā nepazeminātu būves konstrukciju drošību, nestspēju vai noturību, urbuma diametrs nesošajās konstrukcijās vai nesošajos elementos nepārsniedz 50 mm, attālums starp urbumiem ir vismaz 0,5 m un urbjot netiek skarts konstrukcijas stiegrojums vai citi nestspējas nodrošinājuma elementi.
2. Šis tehniskais tipveida risinājums attiecināms uz viendzīvokļa mājām, MK Nr. 693 "Būvju vispārīgo prasību būvnormatīvs LBN 200-21", 3. punkta apakšpunktā, definētajā vietā, kā piemēram, 3.34. vai citā ar SIA „Rīgas ūdens" saskaņotā vietā, nodrošinot šajā risinājumā ietvertās norādes un piezīmes.
3. KUM mezgla ierīkošanu veic, ievērojot:
   3.1. "Ūdenssaimniecības pakalpojuma likuma" 1. panta 6. un 7. punktu, ka KUM ir pakalpojumu sniedzēja īpašumā esošs ūdens daudzuma skaitītājs, kas uzstādīts KUM mezglā un tiek izmantots norēķinu veikšanai par sniegtajiem ūdenssaimniecības pakalpojumiem, bet KUM mezgls ir pakalpojumu lietotāja īpašumā esoša ūdenssaimniecības sistēmas daļa (cauruļvadu, noslēgarmatūras un citu veidgabalu sistēma), kas paredzēta KUM uzstādīšanai un izbūvēta atbilstoši izsniegtiem pakalpojuma sniedzēja noteikumiem 9. panta pirmās daļas 5. punktu, ka par saviem līdzekļiem pakalpojumu sniedzējs nodrošina KUM uzstādīšanu vai nomaiņu un veic sniegto pakalpojumu uzskaiti un 10. panta pirmās daļas 1. un 2. punktu, ka pakalpojuma saņēmējs nodrošina KUM mezgla izbūvi KUM uzstādīšanai vai nomaiņai, un nodrošina netraucētu pieeju KUM mezglam, lai varētu veikt tehniski nepieciešamās darbības ar KUM, kā arī aizsargā KUM mezglu un KUM no bojājumiem;
   3.2. "Ūdenssaimniecības pakalpojumu likums" 1. panta 7.^{1} punktu, ka KUM mezglā pirms KUM uzstāda mehānisko ūdens filtru;
   3.3. MK noteikumu Nr. 174 "Noteikumi par sabiedrisko ūdenssaimniecības pakalpojumu sniegšanu un lietošanu" 36. punktu, ka Pakalpojuma lietotājs aizsargā KUM mezglu no tehniskiem bojājumiem, applūdināšanas vai sasalšanas un ir atbildīgs par KUM saglabāšanu. Ja KUM tiek nozagts vai sabojāts, pakalpojuma lietotājs par to nekavējoties ziņo pakalpojuma sniedzējam.
   3.4. SIA "Rīgas ūdens" prasības komercuzskaites mēraparātiem (mehāniskie, elektromagnētiskie);
   3.5. komercuzskaites mēraparāta ražotāja noteiktās izbūves prasības, kas obligāti neparedz noteikta garuma cauruļvadu taisnos posmus, precīzas ūdens uzskaites nodrošināšanai.

Būvizstrādājumu saīsinājumi:

1. KUM2 - komercuzskaites mēraparāts kanalizācijas sistēmā nenovadāmā ūdens (laistīšanas vajadzībām) uzskaitei.
2. Ū1 - projektējamais ūdensvads

Piezīmes:

1. Visi izmēri milimetros.
2. Katrai ēkai tiek akceptēts tikai viens KUM2, to izvieto pirms laistīšanas krāna.
3. Ūdensvada posmam no KUM2 mezgla līdz laistīšanas krānam jābūt viegli izsekojamam un minētajā posmā nedrīkst būt pievienojumi uz sanitārtehniskajām ierīcēm, no kurām ūdeņus iespējams novadīt centralizētajā kanalizācijas sistēmā.
4. Ja laistīšanas krānu uzstāda aiz ēkas ārējās sienas, tad jāievēro norādē 3.3. noteiktais.
5. Siltās sezonas beigās rekomendējama laistīšanas krāna (līdz KUM2 ūdens sistēmai) iztukšošana - aizsardzībai pret aizsalšanu gada aukstajos mēnešos.
6. Atpakaļplūdes novēršanai ūdensvadā, atbilstoši LVS EN 1717, sistēmā pēc KUM paredzēt aizsardzības ierīču izvietošanu.
7. Apzīmējumi un saīsinājumi atbilstoši SIA "Rīgas ūdens" rekomendācijām.
8. Spiediena paaugstināšanas iekārtas izvietojamas vismaz vienu metru aiz KUM.

*- atbilstoši ražotāja izmēriem, komplektācijai un izbūves instrukcijām;
**- būvdarbu gaitā precizēt esošo pievienojumu vietu, cauruļvadu novietojumu, to/-ā diametrus/u un materiālu, attiecīgi izvēlēties pievienojuma veidgabalus. KUM novietojumu pielāgot esošai situācijai;
***- telpas izmēri KUM mezglam.

NR	SAGT	SASK	APST	IZMAIŅU IEMESLS	DATUMS
3					
2					
1	IB	MZ	AV	Meh. ūd. filtra termiņa maiņa	07/2025
0	IB	MZ	AV	Sākotnēja versija	12/2024

RĪGAS ŪDENS

DOKUMENTA TIPS: CENTRALIZĒTĀS ŪDENSAPGĀDES SISTĒMAS TIPVEIDA TEHNISKIE RISINĀJUMI

RASĒJUMA NR.: TTR-UT-135

VIRSRAKSTS. PAPILDVIRSRAKSTS: Komercuzskaites mēraparāta (KUM2) mezgls kanalizācijas sistēmā nenovadāmā ūdens (laistīšanas vajadzībām) uzskaitei

MĒROGS: BEZ MĒROGA

IZMAIŅU INDEKSS: V/2.1

IZDOŠANAS DATUMS: 07/2025

MARKA: UKT

REVĪZIJA: 1

A3

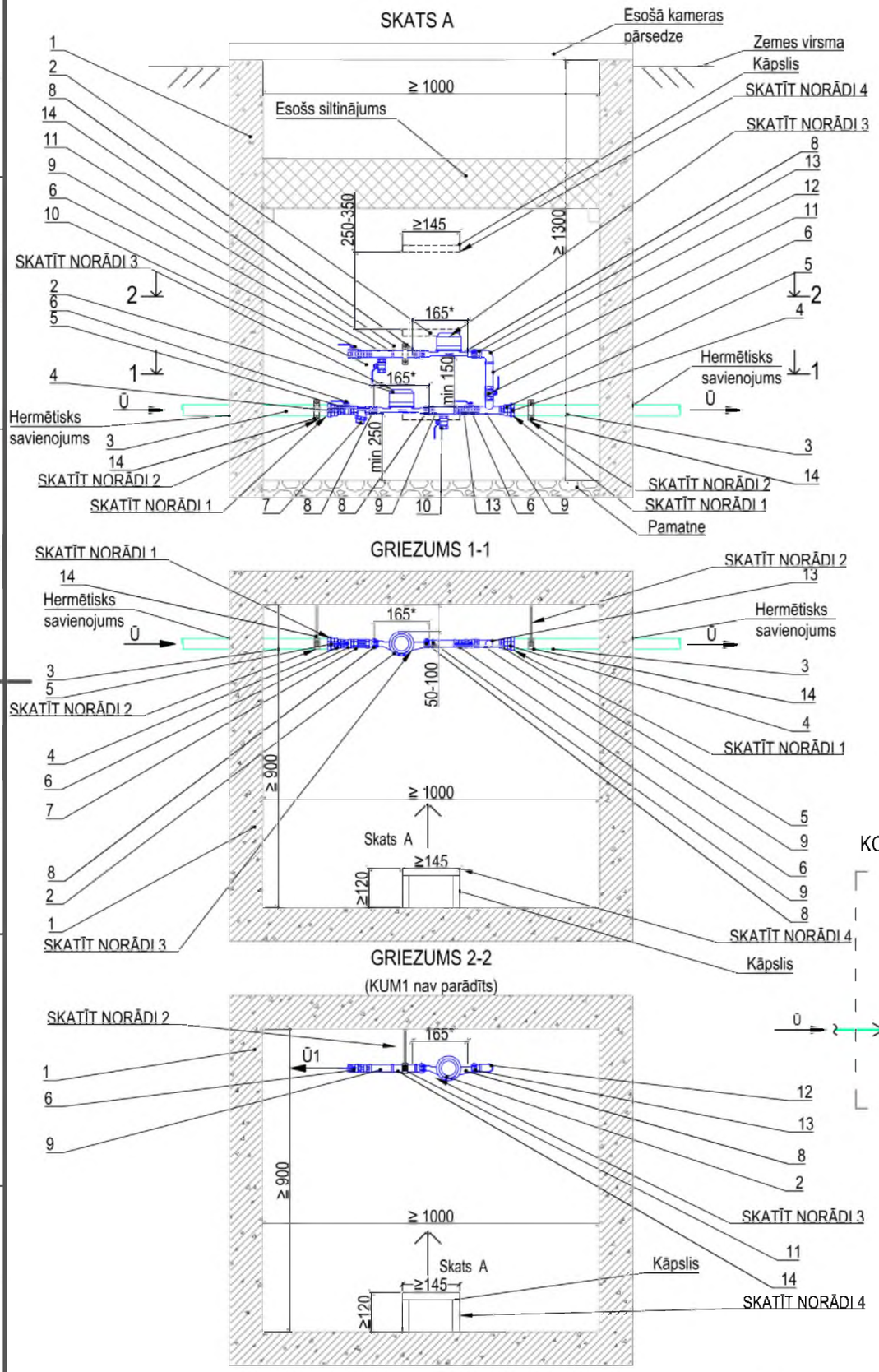

Materiālu tabula	
Nr. p.k.	Nosaukums
1	Esoša kamera (minimālais kameras izmērs LxBxH, 1000x900x1300)
2	KUM1, KUM2 - Komercuzskaites mēraparāts (ūdens patēriņa skaitītājs) DN15 l=165 mm* **KUM lepērk un uzstāda SIA "Rīgas ūdens"**
3	Esoša caurule PE/MET OD32/DN32
4	Uzmavu pāreja PE/MET OD32/DN25 (skatīt norādi 1.1)/ Universālā pāreja ar vītni MET/MET DN32/DN15 (skatīt1.2. norādi)
5	Pāreja MET DN25/DN15 (skatīt 1.1. norādi)
6	Lodveida ventilis DN15
7	Mehāniskais ūdens filtrs* MET DN15
8	Pieslēguzgrieznis ar blīvi MET DN15
9	Trejgabals MET DN15
10	Lodveida ventilis MET DN15 (tukšošana)
11	Īscaurule MET DN15
12	Līknis 90° DN15
13	Vienvirziena vārsts
14	Balsts KUM mezglam (stiprināšanai pie sienas)

KOMERCUZSKAITES MĒRAPARĀTU MEZGLU SHĒMA

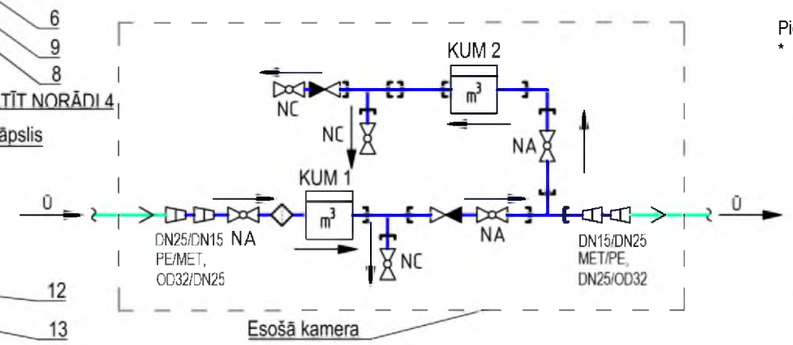

Norādes

1. Savienojumam ar esošo ūdensvadu jāizvēlas pievienojuma veidgabalus, ņemot vērā un precizējot esošo pievienojumu vietu, cauruļvadu novietojumu, to/-ā diametru un materiālu:
   1.1. polietilēna (PE) caurulēm - elektrometināma pāreja ar vītni vai uzmavas pāreja;
   1.2. metāla cauruļvadam - universālā pāreja ar ārējo vītni.
2. KUM mezglam jābūt nostiprinātam un tas nedrīkst brīvi kustēties, attiecīgi KUM mezgla stiprināšana jāizvēlas atbilstoši esošās kameras pamatnes veidam:
   2.1. ar betonētu pamatni KUM mezglu stiprina pie pamatnes ar skrūvējamiem balstiem;
   2.2. bez cietas pamatnes KUM mezglu stiprina pie sienas ar skrūvējamiem balstiem.
3. KUM mezgla ierīkošanu veic, ievērojot:
   3.1. "Ūdenssaimniecības pakalpojumu likums" 1. panta 6. un 7. punktu, ka KUM ir pakalpojumu sniedzēja īpašumā esošs ūdens daudzuma skaitītājs, kas uzstādīts KUM mezglā un tiek izmantots norēķinu veikšanai par sniegtajiem ūdenssaimniecības pakalpojumiem, bet KUM mezgls ir pakalpojumu lietotāja īpašumā esoša ūdenssaimniecības sistēmas daļa (cauruļvadu, noslēgarmatūras un citu veidgabalu sistēma), kas paredzēta KUM uzstādīšanai un izbūvēta atbilstoši izsniegtiem pakalpojuma sniedzēja noteikumiem 9. panta pirmās daļas 5. punktu, ka par saviem līdzekļiem pakalpojumu sniedzējs nodrošina KUM uzstādīšanu vai nomaiņu un veic sniegto pakalpojumu uzskaiti un 10. panta pirmās daļas 1. un 2. punktu, ka pakalpojuma saņēmējs nodrošina KUM mezgla izbūvi KUM uzstādīšanai vai nomaiņai, un nodrošina netraucētu pieeju KUM mezglam, lai varētu veikt tehniski nepieciešamās darbības ar KUM, kā arī aizsargā KUM mezglu un KUM no bojājumiem;
   3.2. "Ūdenssaimniecības pakalpojumu likuma" 1. panta 7.1 punktu, ka KUM mezglā pirms KUM uzstāda mehānisko ūdens filtru;
   3.3. MK noteikumu Nr. 174 "Noteikumi par sabiedrisko ūdenssaimniecības pakalpojumu sniegšanu un lietošanu" 36. punktu, ka Pakalpojuma lietotājs aizsargā KUM mezglu no tehniskiem bojājumiem, applūdināšanas vai sasalšanas un ir atbildīgs par KUM saglabāšanu. Ja KUM tiek nozagts vai sabojāts, pakalpojuma lietotājs par to nekavējoties ziņo pakalpojuma sniedzējam;
   3.4. LBN 221-15 "Ēku iekšējais ūdensvads un kanalizācija" 147. punktu, ka KUM izvieto ārpus ēkas speciālā akā;
   3.5. SIA "Rīgas ūdens" prasības komercuzskaites mēraparātiem (mehāniskie, elektromagnētiskie);
   3.6. Komercuzskaites mēraparāta ražotāja noteiktās izbūves prasības, KUM uzskaites nodrošināšanai.
4. Kameras kāpšļi atbilstoši LVS EN 1917 un LVS EN 13101 prasībām.

Būvizstrādājumu saīsinājumi:

1. KUM1 - komercuzskaites mēraparāts ēkas ūdens patēriņa uzskaitei.
2. KUM2 - komercuzskaites mēraparāts kanalizācijas sistēmā nenovadāmā ūdens (laistīšanas vajadzībām) uzskaite.

Piezīmes:

* - atbilstoši ražotāja izmēriem, komplektācijai un izbūves instrukcijām.

1. Visi izmēri milimetros.
2. Tehniskais tipveida risinājums attiecināms uz SIA "Rīgas ūdens" izvēlētiem vai ekvivalentiem ūdens patēriņa skaitītājiem, kuriem ražotājs noteicis, ka taisnie posmi nav nepieciešami.
3. Atpakaļplūdes novēršanai ūdensvadā, atbilstoši LVS EN 1717, sistēmā pēc KUM paredzēt aizsardzības ierīču izvietošanu.
4. Siltās sezonas beigās rekomendējama laistīšanas krāna (līdz KUM2 ūdens sistēmai) iztukšošana – aizsardzībai pret aizsalšanu gada aukstajos mēnešos.
5. Apzīmējumi un saīsinājumi atbilstoši SIA "Rīgas ūdens" rekomendācijām.
6. KUM mezgla izvietošana esošā kamerā iespējama, ja tas ir norādīts SIA "Rīgas ūdens" tehniskajos noteikumos.

NR	SAGT.	PĀSK.	APST.	IZMAIŅU IEMESLS	DATUMS
3					
2					
1					
0	IB	MZ	AV	Sākotnēja versija	08/2025

RĪGAS ŪDENS

DOKUMENTA TIPS: CENTRALIZĒTĀS ŪDENSAPGĀDES SISTĒMAS TIPVEIDA TEHNISKIE RISINĀJUMI

VIRSRAKSTS. PAPILDVIRSRAKSTS: Pakārtoti izvietotu KUM1 un KUM2 bez taisnajiem posmiem ierīkošana esošā kamerā, stiprināšanai pie sienas

RASĒJUMA NR.: TTR-UT-140

MĒROGS: BEZ MĒROGA

IZMAIŅU INDEKSS: V/2.1

IZDOŠANAS DATUMS: 07/2025

MARKA: UKT

REVĪZIJA: 0

A3

SKATS A

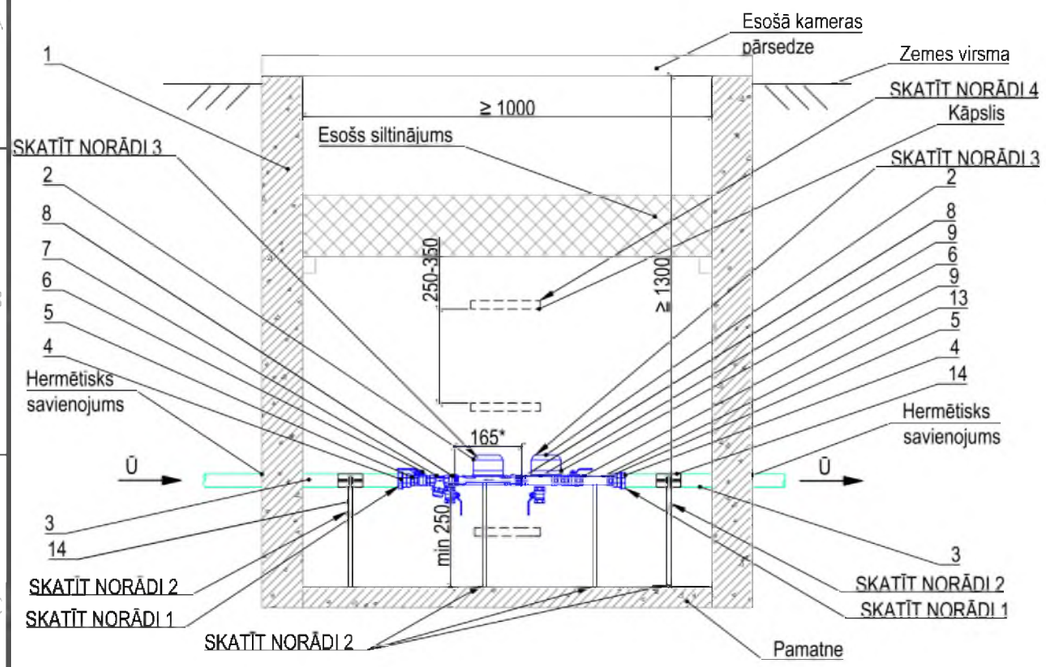

Materiālu tabula	
Nr. p.k.	Nosaukums
1	Esoša kamera (minimālais kameras izmērs LxBxH, 1000x900x1300)
2	KUM1, KUM2 - Komercuzskaites mēraparāts (ūdens patēriņa skaitītājs) DN15 l=165 mm* **KUM iepērk un uzstāda SIA "Rīgas ūdens"**
3	Esoša caurule PE/MET OD32/DN32
4	Uzmavu pāreja PE/MET OD32/DN25 (skatīt norādi 1.1)/ Universālā pāreja ar vītni MET/MET DN32/DN15 (skatīt 1.2. norādi)
5	Pāreja MET DN25/DN15 (skatīt 1.1. norādi)
6	Lodveida ventilis DN15
7	Mehāniskais ūdens filtrs* MET DN15
8	Pieslēguzgrieznis ar blīvi MET DN15
9	Trejgabals MET DN15
10	Lodveida ventilis MET DN15 (tukšošana)
11	Īscaurule MET DN15
12	Līknis 90° DN15
13	Vienvirziena vārsts
14	Balsts KUM mezglam (stiprināšanai pie pamatnes)

KOMERCUZSKAITES MĒRAPARĀTU MEZGLU SHĒMA

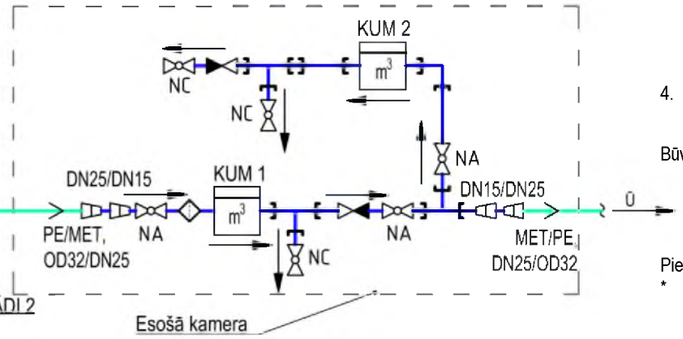

VIRSSKATS
(kameras lūkas pārsedze un siltinājums nav parādīti)

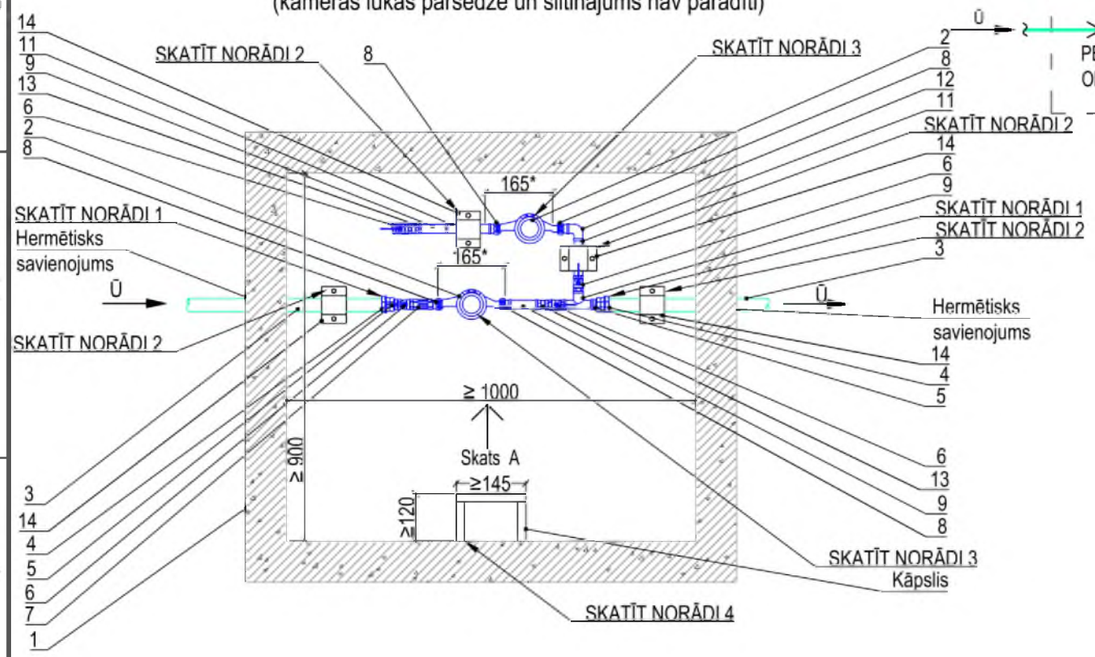

Norādes

1. Savienojumam ar esošo ūdensvadu jāizvēlas pievienojuma veidgabalus, ņemot vērā un precizējot esošo pievienojumu vietu, cauruļvadu novietojumu, to/-ā diametru un materiālu:
   1.1. polietilēna (PE) caurulēm - elektrometināma pāreja ar vītni vai uzmavas pāreja;
   1.2. metāla cauruļvadam - universālā pāreja ar ārējo vītni.
2. KUM mezglam jābūt nostiprinātam un tas nedrīkst brīvi kustēties, attiecīgi KUM mezgla stiprināšana jāizvēlas atbilstoši esošās kameras pamatnes veidam:
   2.1. ar betonētu pamatni KUM mezglu stiprina pie pamatnes ar skrūvējamiem balstiem;
   2.2. bez cietas pamatnes KUM mezglu stiprina pie sienas ar skrūvējamiem balstiem.
3. KUM mezgla ierīkošanu veic, ievērojot:
   3.1. "Ūdenssaimniecības pakalpojumu likums" 1. panta 6. un 7. punktu, ka KUM ir pakalpojumu sniedzēja īpašumā esošs ūdens daudzuma skaitītājs, kas uzstādīts KUM mezglā un tiek izmantots norēķinu veikšanai par sniegtajiem ūdenssaimniecības pakalpojumiem, bet KUM mezgls ir pakalpojumu lietotāja īpašumā esoša ūdenssaimniecības sistēmas daļa (cauruļvadu, noslēgarmatūras un citu veidgabalu sistēma), kas paredzēta KUM uzstādīšanai un izbūvēta atbilstoši izsniegtiem pakalpojuma sniedzēja noteikumiem 9. panta pirmās dalas 5. punktu, ka par saviem līdzekļiem pakalpojumu sniedzējs nodrošina KUM uzstādīšanu vai nomaiņu un veic sniegto pakalpojumu uzskaiti un 10. panta pirmās dalas 1. un 2. punktu, ka pakalpojuma saņēmējs nodrošina KUM mezgla izbūvi KUM uzstādīšanai vai nomaiņai, un nodrošina netraucētu pieeju KUM mezglam, lai varētu veikt tehniski nepieciešamās darbības ar KUM, kā arī aizsargā KUM mezglu un KUM no bojājumiem;
   3.2. "Ūdenssaimniecības pakalpojumu likuma" 1. panta 7.1 punktu, ka KUM mezglā pirms KUM uzstāda mehānisko ūdens filtru;
   3.3. MK noteikumu Nr. 174 "Noteikumi par sabiedrisko ūdenssaimniecības pakalpojumu sniegšanu un lietošanu" 36. punktu, ka Pakalpojuma lietotājs aizsargā KUM mezglu no tehniskiem bojājumiem, applūdināšanas vai sasalšanas un ir atbildīgs par KUM saglabāšanu. Ja KUM tiek nozagts vai sabojāts, pakalpojuma lietotājs par to nekavējoties ziņo pakalpojuma sniedzējam;
   3.4. LBN 221-15 "Ēku iekšējais ūdensvads un kanalizācija" 147. punktu, ka KUM izvieto ārpus ēkas speciālā akā;
   3.5. SIA "Rīgas ūdens" prasības komercuzskaites mēraparātiem (mehāniskie, elektromagnētiskie);
   3.6. Komercuzskaites mēraparāta ražotāja noteiktās izbūves prasības, KUM uzskaites nodrošināšanai.
4. Kameras kāpšļi atbilstoši LVS EN 1917 un LVS EN 13101 prasībām.

Būvizstrādājumu saīsinājumi:

1. KUM1 - komercuzskaites mēraparāts ēkas ūdens patēriņa uzskaitei.
2. KUM2 - komercuzskaites mēraparāts kanalizācijas sistēmā nenovadāmā ūdens (laistīšanas vajadzībām) uzskaite.

Piezīmes:

* - atbilstoši ražotāja izmēriem, komplektācijai un izbūves instrukcijām.

1. Visi izmēri milimetros.
2. Tehniskais tipveida risinājums attiecināms uz SIA "Rīgas ūdens" izvēlētiem vai ekvivalentiem ūdens patēriņa skaitītājiem, kuriem ražotājs noteicis, ka taisnie posmi nav nepieciešami.
3. Atpakaļplūdes novēršanai ūdensvadā, atbilstoši LVS EN 1717, sistēmā pēc KUM paredzēt aizsardzības ierīču izvietošanu.
4. Siltās sezonas beigās rekomendējama laistīšanas krāna (līdz KUM2 ūdens sistēmai) iztukšošana – aizsardzībai pret aizsalšanu gada aukstajos mēnešos.
5. Apzīmējumi un saīsinājumi atbilstoši SIA "Rīgas ūdens" rekomendācijām.
6. KUM mezgla izvietošana esošā kamerā iespējama, ja tas ir norādīts SIA "Rīgas ūdens" tehniskajos noteikumos.

NR	SAGT	SASK	APST	IZMAIŅU IEMESLS	DATUMS
3					
2					
1					
0	IB	MZ	AV	Sākotnējā versija	05/2025

RĪGAS ŪDENS

DOKUMENTA TIPS: CENTRALIZĒTĀS ŪDENSAPGĀDES SISTĒMAS TIPVEIDA TEHNISKIE RISINĀJUMI

VIRSRAKSTS: PAPILDVIRSRAKSTS: Pakārtoti izvietotu KUM1 un KUM2 bez taisnajiem posmiem ierīkošana esošā kamerā, stiprināšanai pie pamatnes

RASĒJUMA NR.: TTR-UT-141

MĒROGS: BEZ MĒROGA

IZMAIŅU INDEKSS: V/2.1

IZDOŠANAS DATUMS: 07/2025

MARKA: UKT

REVĪZIJA: 0

A3

SKATS A

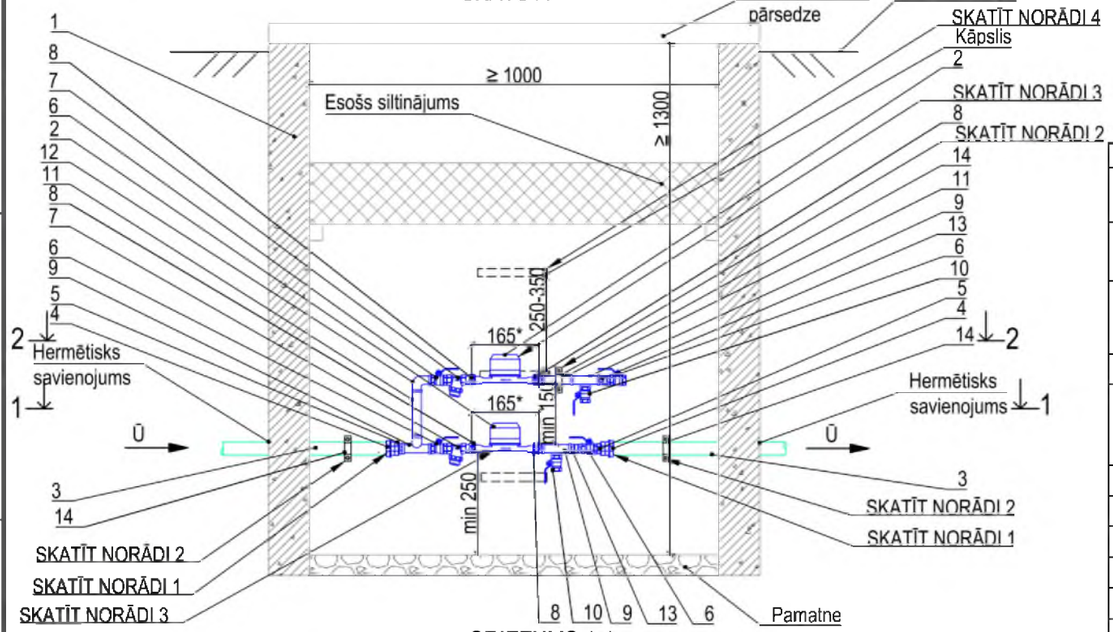

GRIEZUMS 1-1

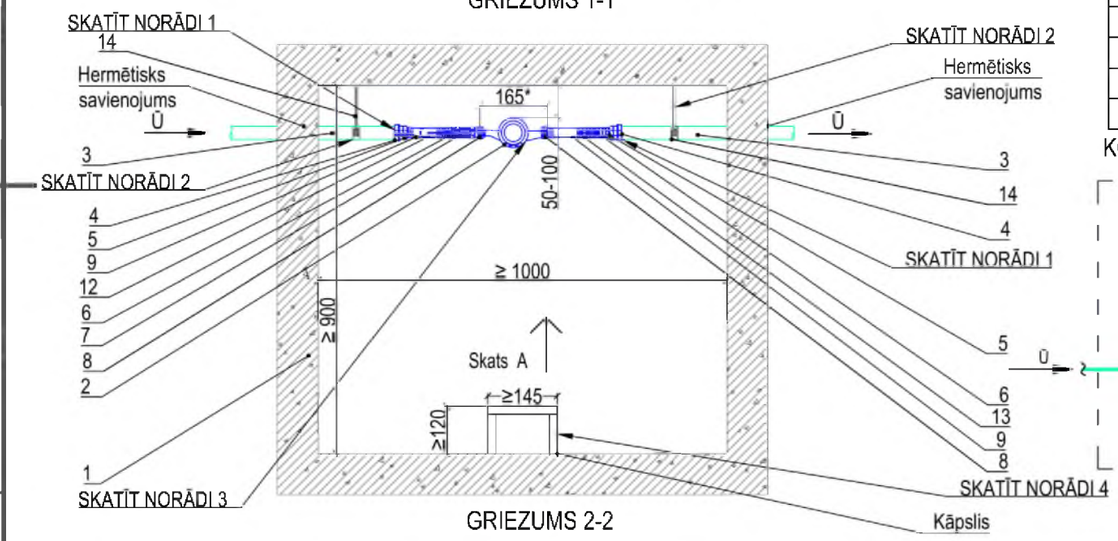

GRIEZUMS 2-2

(KUM1 nav parādīts)

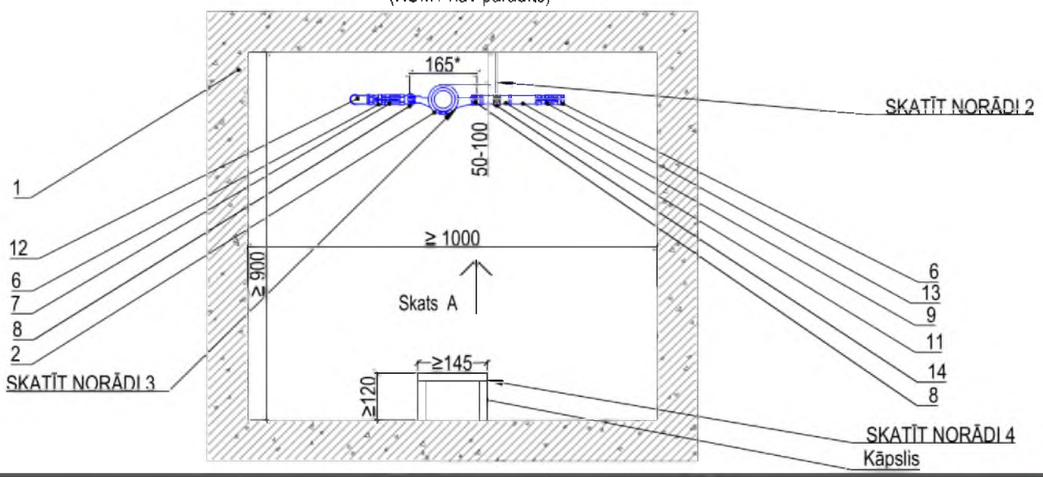

Materiālu tabula	
Nr. p.k.	Nosaukums
1	Esoša kamera (minimālais kameras izmērs LxBxH, 1000x900x1300)
2	KUM1, KUM2 - Komercuzskaites mēraparāts (ūdens patēriņa skaitītājs) DN15 l=165 mm* **KUM iepērk un uzstāda SIA "Rīgas ūdens"**
3	Esoša caurule PE/MET OD32/DN32
4	Uzmavu pāreja PE/MET OD32/DN25 (skatīt norādi 1.1)/ Universālā pāreja ar vītni MET/MET DN32/DN15 (skatīt1.2. norādi)
5	Pāreja MET DN25/DN15 (skatīt 1.1. norādi)
6	Lodveida ventilis DN15
7	Mehāniskais ūdens filtrs* MET DN15
8	Pieslēguzgrieznis ar blīvi MET DN15
9	Trejgabals MET DN15
10	Lodveida ventilis MET DN15 (tukšošana)
11	Īscaurule MET DN15
12	Līknis 90° DN15
13	Vienvirziena vārsts
14	Balsts KUM mezglam (stiprināšanai pie sienas)

KOMERCUZSKAITES MĒRAPARĀTU MEZGLU SHĒMA

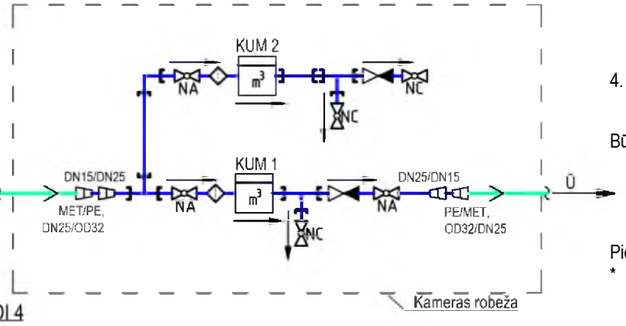

Norādes

1. Savienojumam ar esošo ūdensvadu jāizvēlas pievienojuma veidgabalus, ņemot vērā un precizējot esošo pievienojumu vietu, cauruļvadu novietojumu, to/-ā diametru un materiālu:
   1.1. polietilēna (PE) caurulēm - elektrometināma pāreja ar vītni vai uzmavas pāreja;
   1.2. metāla cauruļvadam - universālā pāreja ar ārējo vītni.
2. KUM mezglam jābūt nostiprinātam un tas nedrīkst brīvi kustēties, attiecīgi KUM mezgla stiprināšana jāizvēlas atbilstoši esošās kameras pamatnes veidam:
   2.1. ar betonētu pamatni KUM mezglu stiprina pie pamatnes ar skrūvējamiem balstiem;
   2.2. bez cietas pamatnes KUM mezglu stiprina pie sienas ar skrūvējamiem balstiem.
3. KUM mezgla ierīkošanu veic, ievērojot:
   3.1. "Ūdenssaimniecības pakalpojumu likums" 1. panta 6. un 7. punktu, ka KUM ir pakalpojumu sniedzēja īpašumā esošs ūdens daudzuma skaitītājs, kas uzstādīts KUM mezglā un tiek izmantots norēķinu veikšanai par sniegtajiem ūdenssaimniecības pakalpojumiem, bet KUM mezgls ir pakalpojumu lietotāja īpašumā esoša ūdenssaimniecības sistēmas daļa (cauruļvadu, noslēgarmatūras un citu veidgabalu sistēma), kas paredzēta KUM uzstādīšanai un izbūvēta atbilstoši izsniegtiem pakalpojuma sniedzēja noteikumiem 9. panta pirmās daļas 5. punktu, ka par saviem līdzekļiem pakalpojumu sniedzējs nodrošina KUM uzstādīšanu vai nomaiņu un veic sniegto pakalpojumu uzskaiti un 10. panta pirmās daļas 1. un 2. punktu, ka pakalpojuma saņēmējs nodrošina KUM mezgla izbūvi KUM uzstādīšanai vai nomaiņai, un nodrošina netraucētu pieeju KUM mezglam, lai varētu veikt tehniski nepieciešamās darbības ar KUM, kā arī aizsargā KUM mezglu un KUM no bojājumiem;
   3.2. "Ūdenssaimniecības pakalpojumu likuma" 1. panta 7.1 punktu, ka KUM mezglā pirms KUM uzstāda mehānisko ūdens filtru;
   3.3. MK noteikumu Nr. 174 "Noteikumi par sabiedrisko ūdenssaimniecības pakalpojumu sniegšanu un lietošanu" 36. punktu, ka Pakalpojuma lietotājs aizsargā KUM mezglu no tehniskiem bojājumiem, applūdināšanas vai sasalšanas un ir atbildīgs par KUM saglabāšanu. Ja KUM tiek nozagts vai sabojāts, pakalpojuma lietotājs par to nekavējoties ziņo pakalpojuma sniedzējam;
   3.4. LBN 221-15 "Ēku iekšējais ūdensvads un kanalizācija" 147. punktu, ka KUM izvieto ārpus ēkas speciālā akā;
   3.5. SIA "Rīgas ūdens" prasības komercuzskaites mēraparātiem (mehāniskie, elektromagnētiskie);
   3.6. Komercuzskaites mēraparāta ražotāja noteiktās izbūves prasības, KUM uzskaites nodrošināšanai.
4. Kameras kāpšļi atbilstoši LVS EN 1917 un LVS EN 13101 prasībām.

Būvizstrādājumu saīsinājumi:

1. KUM1 - komercuzskaites mēraparāts ēkas ūdens patēriņa uzskaitei.
2. KUM2 - komercuzskaites mēraparāts kanalizācijas sistēmā nenovadāmā ūdens (laistīšanas vajadzībām) uzskaite.

Piezīmes:

* - atbilstoši ražotāja izmēriem, komplektācijai un izbūves instrukcijām.

1. Visi izmēri milimetros.
2. Tehniskais tipveida risinājums attiecināms uz SIA "Rīgas ūdens" izvēlētiem vai ekvivalentiem ūdens patēriņa skaitītājiem, kuriem ražotājs noteicis, ka taisnie posmi nav nepieciešami.
3. Atpakaļplūdes novēršanai ūdensvadā, atbilstoši LVS EN 1717, sistēmā pēc KUM paredzēt aizsardzības ierīču izvietošanu.
4. Siltās sezonas beigās rekomendējama laistīšanas krāna (līdz KUM2 ūdens sistēmai) iztukšošana – aizsardzībai pret aizsalšanu gada aukstajos mēnešos.
5. Apzīmējumi un saīsinājumi atbilstoši SIA "Rīgas ūdens" rekomendācijām.
6. KUM mezgla izvietošana esošā kamerā iespējama, ja tas ir norādīts SIA "Rīgas ūdens" tehniskajos noteikumos.

NR	SAGT	SASK	APST	IZMAIŅU IEMESLS	DATUMS
3					
2					
1					
0	IB	MZ	AV	Sākotnējā versija	05/2025

RĪGAS ŪDENS

DOKUMENTA TIPS: CENTRALIZĒTĀS ŪDENSAPGĀDES SISTĒMAS TIPVEIDA TEHNISKIE RISINĀJUMI

VIRSRAKSTS. PAPILDVIRSRAKSTS.: Paralēli izvietotu KUM1 un KUM2 bez taisnajiem posmiem ierīkošana esošā kamerā, stiprināšanai pie sienas

RASĒJUMA NR.: TTR-UT-142

MĒROGS: BEZ MĒROGA

IZMAIŅU INDEKSS: V/2.1

IZDOŠANAS DATUMS: 07/2025

MARKA: UKT

REVĪZIJA: 0

A3

SKATS A

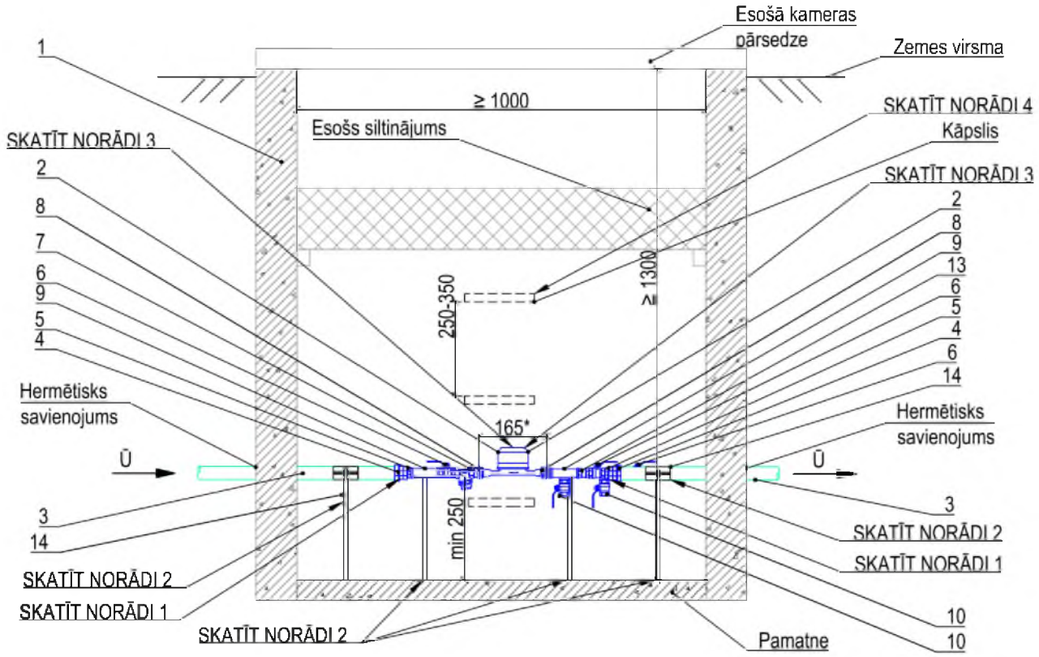

Materiālu tabula	
Nr. p.k.	Nosaukums
1	Esoša kamera (minimālais kameras izmērs LxBxH, 1000x900x1300)
2	KUM1, KUM2 - Komercuzskaites mēraparāts (ūdens patēriņa skaitītājs) DN15 l=165 mm* **KUM iepērk un uzstāda SIA "Rīgas ūdens"**
3	Esoša caurule PE/MET OD32/DN32
4	Uzmavu pāreja PE/MET OD32/DN25 (skatīt norādi 1.1)/ Universālā pāreja ar vītni MET/MET DN32/DN15 (skatīt1.2. norādi)
5	Pāreja MET DN25/DN15 (skatīt 1.1. norādi)
6	Lodveida ventilis DN15
7	Mehāniskais ūdens filtrs* MET DN15
8	Pieslēguzgrieznis ar blīvi MET DN15
9	Trejgabals MET DN15
10	Lodveida ventilis MET DN15 (tukšošana)
11	Īscaurule MET DN15
12	Līknis 90° DN15
13	Vienvirziena vārsts
14	Balsts KUM mezglam (stiprināšanai pie pamatnes)

KOMERCUZSKAITES MĒRAPARĀTU MEZGLU SHĒMA

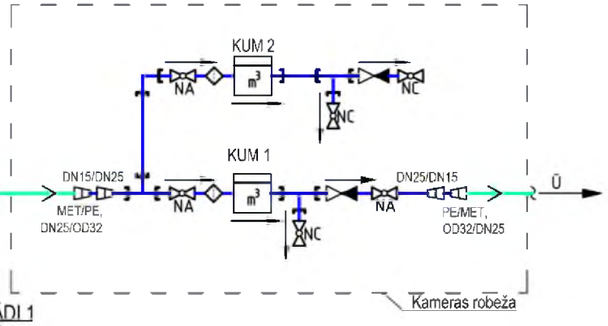

VIRSSKATS
(kameras lūkas pārsedze un siltinājums nav parādīti)

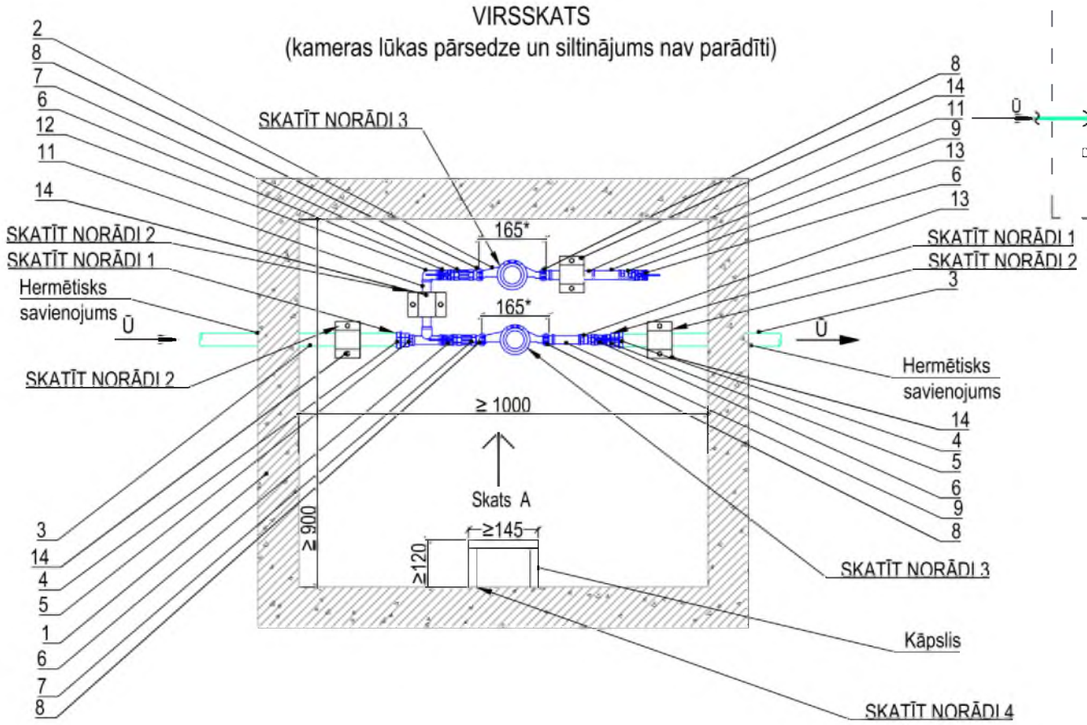

Norādes

1. Savienojumam ar esošo ūdensvadu jāizvēlas pievienojuma veidgabalus, ņemot vērā un precizējot esošo pievienojumu vietu, cauruļvadu novietojumu, to/-ā diametru un materiālu:
   1.1. polietilēna (PE) caurulēm - elektrometināma pāreja ar vītni vai uzmavas pāreja;
   1.2. metāla cauruļvadam - universālā pāreja ar ārējo vītni.
2. KUM mezglam jābūt nostiprinātam un tas nedrīkst brīvi kustēties, attiecīgi KUM mezgla stiprināšana jāizvēlas atbilstoši esošās kameras pamatnes veidam:
   2.1. ar betonētu pamatni KUM mezglu stiprina pie pamatnes ar skrūvējamiem balstiem;
   2.2. bez cietas pamatnes KUM mezglu stiprina pie sienas ar skrūvējamiem balstiem.
3. KUM mezgla ierīkošanu veic, ievērojot:
   3.1. "Ūdenssaimniecības pakalpojumu likums" 1. panta 6. un 7. punktu, ka KUM ir pakalpojumu sniedzēja īpašumā esošs ūdens daudzuma skaitītājs, kas uzstādīts KUM mezglā un tiek izmantots norēķinu veikšanai par sniegtajiem ūdenssaimniecības pakalpojumiem, bet KUM mezgls ir pakalpojumu lietotāja īpašumā esoša ūdenssaimniecības sistēmas daļa (cauruļvadu, noslēgarmatūras un citu veidgabalu sistēma), kas paredzēta KUM uzstādīšanai un izbūvēta atbilstoši izsniegtiem pakalpojuma sniedzēja noteikumiem 9. panta pirmās dalas 5. punktu, ka par saviem līdzekļiem pakalpojumu sniedzējs nodrošina KUM uzstādīšanu vai nomaiņu un veic sniegto pakalpojumu uzskaiti un 10. panta pirmās daļas 1. un 2. punktu, ka pakalpojuma saņēmējs nodrošina KUM mezgla izbūvi KUM uzstādīšanai vai nomaiņai, un nodrošina netraucētu pieeju KUM mezglam, lai varētu veikt tehniski nepieciešamās darbības ar KUM, kā arī aizsargā KUM mezglu un KUM no bojājumiem;
   3.2. "Ūdenssaimniecības pakalpojumu likuma" 1. panta 7.1 punktu, ka KUM mezglā pirms KUM uzstāda mehānisko ūdens filtru;
   3.3. MK noteikumu Nr. 174 "Noteikumi par sabiedrisko ūdenssaimniecības pakalpojumu sniegšanu un lietošanu" 36. punktu, ka Pakalpojuma lietotājs aizsargā KUM mezglu no tehniskiem bojājumiem, applūdināšanas vai sasalšanas un ir atbildīgs par KUM saglabāšanu. Ja KUM tiek nozagts vai sabojāts, pakalpojuma lietotājs par to nekavējoties ziņo pakalpojuma sniedzējam;
   3.4. LBN 221-15 "Ēku iekšējais ūdensvads un kanalizācija" 147. punktu, ka KUM izvieto ārpus ēkas speciālā akā;
   3.5. SIA "Rīgas ūdens" prasības komercuzskaites mēraparātiem (mehāniskie, elektromagnētiskie);
   3.6. Komercuzskaites mēraparāta ražotāja noteiktās izbūves prasības, KUM uzskaites nodrošināšanai.
4. Kameras kāpšļi atbilstoši LVS EN 1917 un LVS EN 13101 prasībām.

Būvizstrādājumu saīsinājumi:

1. KUM1 - komercuzskaites mēraparāts ēkas ūdens patēriņa uzskaitei.
2. KUM2 - komercuzskaites mēraparāts kanalizācijas sistēmā nenovadāmā ūdens (laistīšanas vajadzībām) uzskaite.

Piezīmes:

* - atbilstoši ražotāja izmēriem, komplektācijai un izbūves instrukcijām.

1. Visi izmēri milimetros.
2. Tehniskais tipveida risinājums attiecināms uz SIA "Rīgas ūdens" izvēlētiem vai ekvivalentiem ūdens patēriņa skaitītājiem, kuriem ražotājs noteicis, ka taisnie posmi nav nepieciešami.
3. Atpakaļplūdes novēršanai ūdensvadā, atbilstoši LVS EN 1717, sistēmā pēc KUM paredzēt aizsardzības ierīču izvietošanu.
4. Siltās sezonas beigās rekomendējama laistīšanas krāna (līdz KUM2 ūdens sistēmai) iztukšošana – aizsardzībai pret aizsalšanu gada aukstajos mēnešos.
5. Apzīmējumi un saīsinājumi atbilstoši SIA "Rīgas ūdens" rekomendācijām.
6. KUM mezgla izvietošana esošā kamerā iespējama, ja tas ir norādīts SIA "Rīgas ūdens" tehniskajos noteikumos.

NR	SAGT	SASK	APST	IZMAIŅU IEMESLS	DATUMS
3					
2					
1					
0	IB	MZ	AV	Sākotnēja versija	05/2025

RĪGAS ŪDENS

DOKUMENTA TIPS: CENTRALIZĒTĀS ŪDENSAPGĀDES SISTĒMAS TIPVEIDA TEHNISKIE RISINĀJUMI

VIRSRAKSTS, PAPILDVIRSRAKSTS: Paralēli izvietotu KUM1 un KUM2 bez taisnajiem posmiem ierīkošana esošā kamerā, stiprināšanai pie pamatnes

RASĒJUMA NR.: TTR-UT-143

MĒROGS	IZMAIŅU INDEKSS	
BEZ MĒROGA	V/2.1	
IZDOŠANAS DATUMS	MARKA	REVĪZIJA
07/2025	UKT	0

A3

SKATS A

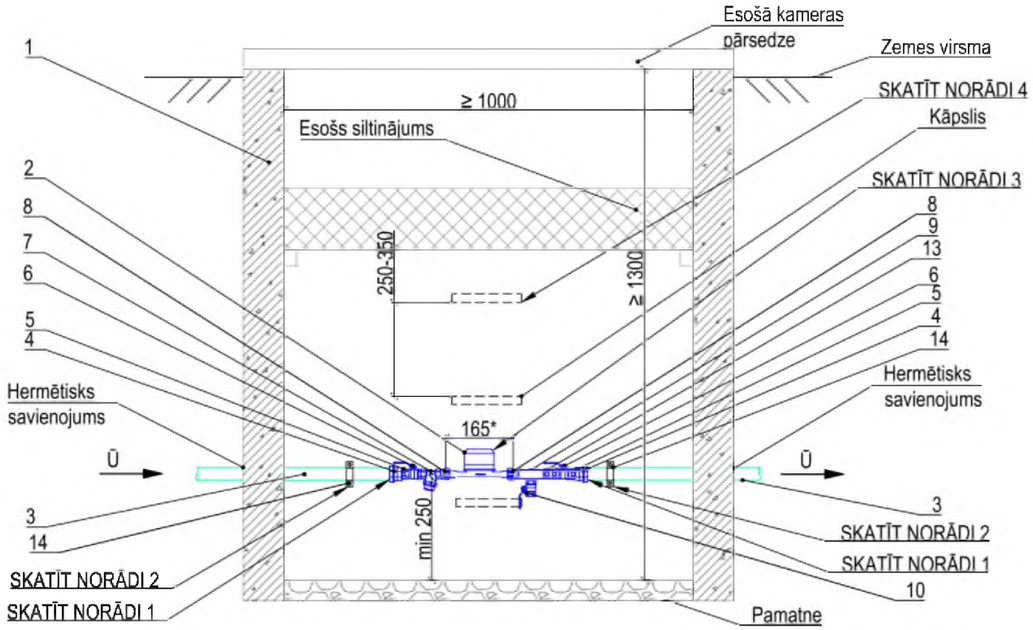

Materiālu tabula	
Nr. p.k.	Nosaukums
1	Esoša kamera (minimālais kameras izmērs LxBxH, 1000x900x1300)
2	KUM1, KUM2 - Komercuzskaites mēraparāts (ūdens patēriņa skaitītājs) DN15 l=165 mm* **KUM iepērk un uzstāda SIA "Rīgas ūdens"**
3	Esoša caurule PE/MET OD32/DN32
4	Uzmavu pāreja PE/MET OD32/DN25 (skatīt norādi 1.1)/ Universālā pāreja ar vītni MET/MET DN32/DN15 (skatīt1.2. norādi)
5	Pāreja MET DN25/DN15 (skatīt 1.1. norādi)
6	Lodveida ventilis DN15
7	Mehāniskais ūdens filtrs* MET DN15
8	Pieslēguzgrieznis ar blīvi MET DN15
9	Trejgabals MET DN15
10	Lodveida ventilis MET DN15 (tukšošana)
11	Īscaurule MET DN15
12	Līknis 90° DN15
13	Vienvirziena vārsts
14	Balsts KUM mezglam (stiprināšanai pie sienas)

KOMERCUZSKAITES MĒRAPARĀTA MEZGLA SHĒMA

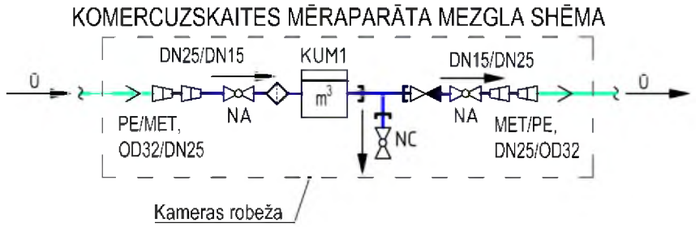

VIRSSKATS
(kameras lūkas pārsedze un siltinājums nav parādīti)

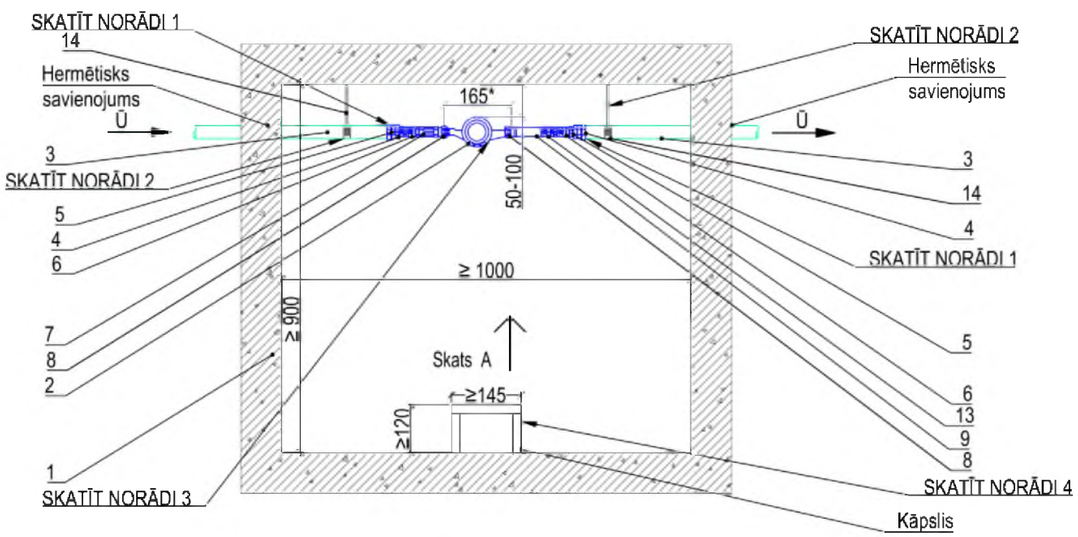

Norādes

1. Savienojumam ar esošo ūdensvadu jāizvēlas pievienojuma veidgabalus, ņemot vērā un precizējot esošo pievienojumu vietu, cauruļvadu novietojumu, to/-ā diametru un materiālu:
   1.1. polietilēna (PE) caurulēm - elektrometināma pāreja ar vītni vai uzmavas pāreja;
   1.2. metāla cauruļvadam - universālā pāreja ar ārējo vītni.
2. KUM mezglam jābūt nostiprinātam un tas nedrīkst brīvi kustēties, attiecīgi KUM mezgla stiprināšana jāizvēlas atbilstoši esošās kameras pamatnes veidam:
   2.1. ar betonētu pamatni KUM mezglu stiprina pie pamatnes ar skrūvējamiem balstiem;
   2.2. bez cietas pamatnes KUM mezglu stiprina pie sienas ar skrūvējamiem balstiem.
3. KUM mezgla ierīkošanu veic, ievērojot:
   3.1. "Ūdenssaimniecības pakalpojumu likums" 1. panta 6. un 7. punktu, ka KUM ir pakalpojumu sniedzēja īpašumā esošs ūdens daudzuma skaitītājs, kas uzstādīts KUM mezglā un tiek izmantots norēķinu veikšanai par sniegtajiem ūdenssaimniecības pakalpojumiem, bet KUM mezgls ir pakalpojumu lietotāja īpašumā esoša ūdenssaimniecības sistēmas daļa (cauruļvadu, noslēgarmatūras un citu veidgabalu sistēma), kas paredzēta KUM uzstādīšanai un izbūvēta atbilstoši izsniegtiem pakalpojuma sniedzēja noteikumiem 9. panta pirmās daļas 5. punktu, ka par saviem līdzekļiem pakalpojumu sniedzējs nodrošina KUM uzstādīšanu vai nomaiņu un veic sniegto pakalpojumu uzskaiti un 10. panta pirmās daļas 1. un 2. punktu, ka pakalpojuma saņēmējs nodrošina KUM mezgla izbūvi KUM uzstādīšanai vai nomaiņai, un nodrošina netraucētu pieeju KUM mezglam, lai varētu veikt tehniski nepieciešamās darbības ar KUM, kā arī aizsargā KUM mezglu un KUM no bojājumiem;
   3.2. "Ūdenssaimniecības pakalpojumu likuma" 1. panta 7.1 punktu, ka KUM mezglā pirms KUM uzstāda mehānisko ūdens filtru;
   3.3. MK noteikumu Nr. 174 "Noteikumi par sabiedrisko ūdenssaimniecības pakalpojumu sniegšanu un lietošanu" 36. punktu, ka Pakalpojuma lietotājs aizsargā KUM mezglu no tehniskiem bojājumiem, applūdināšanas vai sasalšanas un ir atbildīgs par KUM saglabāšanu. Ja KUM tiek nozagts vai sabojāts, pakalpojuma lietotājs par to nekavējoties ziņo pakalpojuma sniedzējam;
   3.4. LBN 221-15 "Ēku iekšējais ūdensvads un kanalizācija" 147. punktu, ka KUM izvieto ārpus ēkas speciālā akā;
   3.5. SIA "Rīgas ūdens" prasības komercuzskaites mēraparātiem (mehāniskie, elektromagnētiskie);
   3.6. Komercuzskaites mēraparāta ražotāja noteiktās izbūves prasības, KUM uzskaites nodrošināšanai.
4. Kameras kāpšļi atbilstoši LVS EN 1917 un LVS EN 13101 prasībām.

Būvizstrādājumu saīsinājumi:

1. KUM1 - komercuzskaites mēraparāts ēkas ūdens patēriņa uzskaitei.

Piezīmes:

* - atbilstoši ražotāja izmēriem, komplektācijai un izbūves instrukcijām.

1. Visi izmēri milimetros.
2. Tehniskais tipveida risinājums attiecināms uz SIA "Rīgas ūdens" izvēlētiem vai ekvivalentiem ūdens patēriņa skaitītājiem, kuriem ražotājs noteicis, ka taisnie posmi nav nepieciešami.
3. Atpakaļplūdes novēršanai ūdensvadā, atbilstoši LVS EN 1717, sistēmā pēc KUM paredzēt aizsardzības ierīču izvietošanu.
4. Apzīmējumi un saīsinājumi atbilstoši SIA "Rīgas ūdens" rekomendācijām.
5. KUM mezgla izvietošana esošā kamerā iespējama, ja tas ir norādīts SIA "Rīgas ūdens" tehniskajos noteikumos.

NR.	SAGT.	SASK.	APST.	IZMAIŅU IEMESLS	DATUMS
3					
2					
1					
0	IB	MZ	AV	Sākotnēja versija	05/2025

RĪGAS ŪDENS

DOKUMENTA TIPS: CENTRALIZĒTĀS ŪDENSAPGĀDES SISTĒMAS TIPVEIDA TEHNISKIE RISINĀJUMI

VIRSRAKSTS. PAPILDVIRSRAKSTS.: KUM1 bez taisnajiem posmiem ierīkošana esošā kamerā, stiprināšanai pie sienas

RASĒJUMA NR.: TTR-UT-144

MĒROGS: BEZ MĒROGA

IZMAIŅU INDEKSS: V/2.1

IZDOŠANAS DATUMS: 07/2025

MARKA: UKT

REVĪZIJA: 0

A3

SKATS A

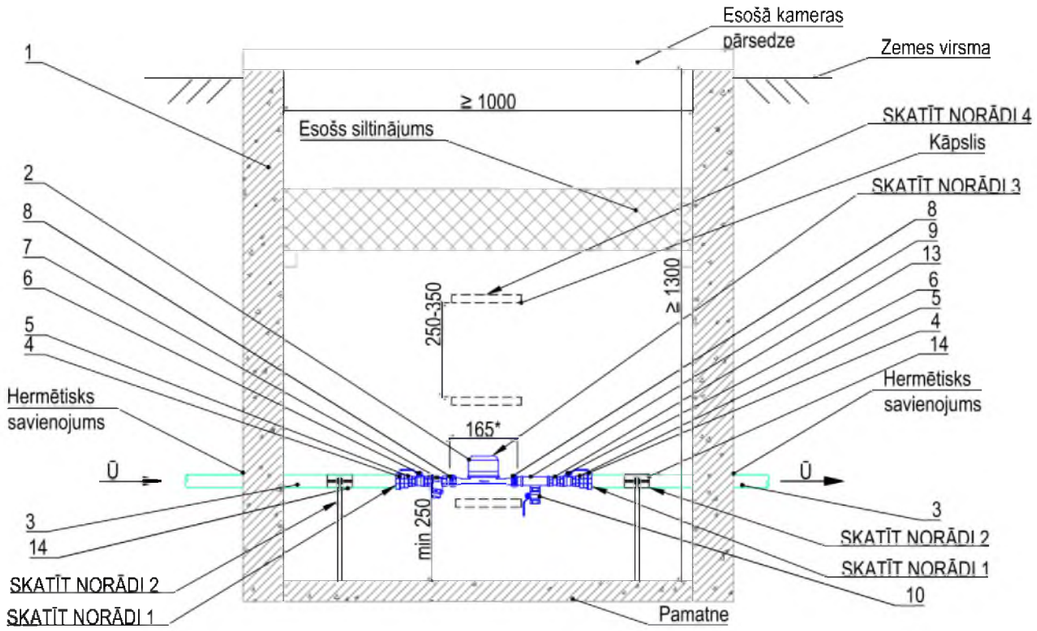

Materiālu tabula	
Nr. p.k.	Nosaukums
1	Esoša kamera (minimālais kameras izmērs LxBxH, 1000x900x1300)
2	KUM1- Komercuzskaites mēraparāts (ūdens patēriņa skaitītājs) DN15 l=165 mm* **KUM iepērk un uzstāda SIA "Rīgas ūdens"**
3	Esoša caurule PE/MET OD32/DN32
4	Uzmavu pāreja PE/MET OD32/DN25 (skatīt norādi 1.1)/ Universālā pāreja ar vītni MET/MET DN32/DN15 (skatīt1.2. norādi)
5	Pāreja MET DN25/DN15 (skatīt 1.1. norādi)
6	Lodveida ventilis DN15
7	Mehāniskais ūdens filtrs* MET DN15
8	Pieslēguzgrieznis ar blīvi MET DN15
9	Trejgabals MET DN15
10	Lodveida ventilis MET DN15 (tukšošana)
11	Īscaurule MET DN15
12	Līknis 90° DN15
13	Vienvirziena vārsts
14	Balsts KUM mezglam (stiprināšanai pie pamatnes)

KOMERCUZSKAITES MĒRAPARĀTA MEZGLA SHĒMA

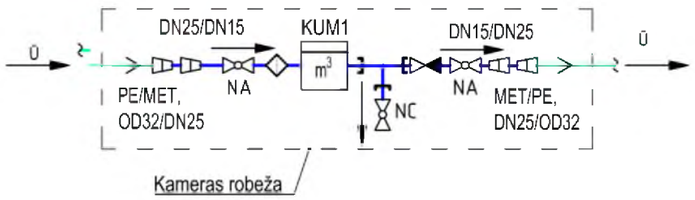

VIRSSKATS
(kameras lūkas pārsedze un siltinājums nav parādīti)

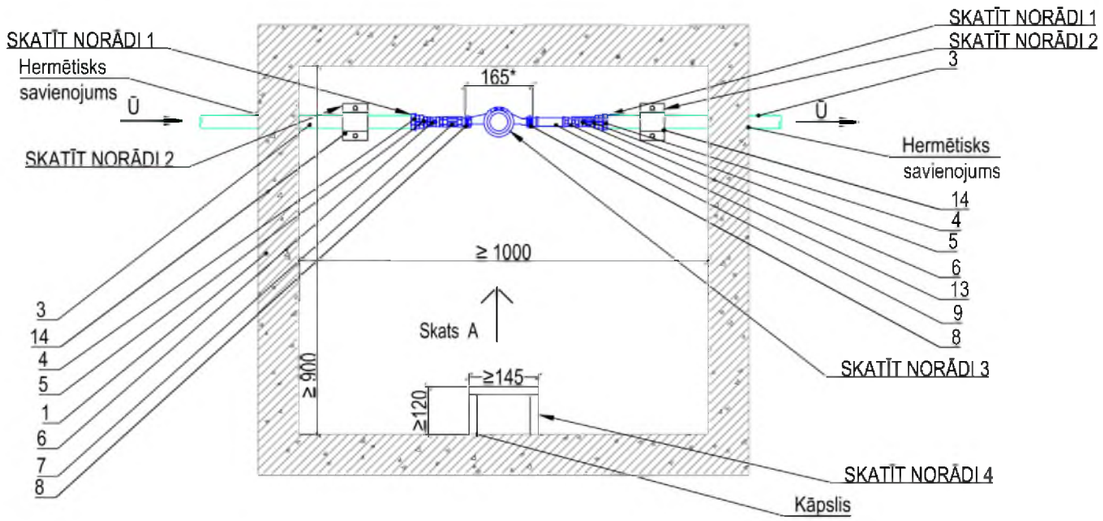

Norādes

1. Savienojumam ar esošo ūdensvadu jāizvēlas pievienojuma veidgabalus, ņemot vērā un precizējot esošo pievienojumu vietu, cauruļvadu novietojumu, to/-ā diametru un materiālu:
   1.1. polietilēna (PE) caurulēm - elektrometināma pāreja ar vītni vai uzmavas pāreja;
   1.2. metāla cauruļvadam - universālā pāreja ar ārējo vītni.
2. KUM mezglam jābūt nostiprinātam un tas nedrīkst brīvi kustēties, attiecīgi KUM mezgla stiprināšana jāizvēlas atbilstoši esošās kameras pamatnes veidam:
   2.1. ar betonētu pamatni KUM mezglu stiprina pie pamatnes ar skrūvējamiem balstiem;
   2.2. bez cietas pamatnes KUM mezglu stiprina pie sienas ar skrūvējamiem balstiem.
3. KUM mezgla ierīkošanu veic, ievērojot:
   3.1. "Ūdenssaimniecības pakalpojumu likums" 1. panta 6. un 7. punktu, ka KUM ir pakalpojumu sniedzēja īpašumā esošs ūdens daudzuma skaitītājs, kas uzstādīts KUM mezglā un tiek izmantots norēķinu veikšanai par sniegtajiem ūdenssaimniecības pakalpojumiem, bet KUM mezgls ir pakalpojumu lietotāja īpašumā esoša ūdenssaimniecības sistēmas daļa (cauruļvadu, noslēgarmatūras un citu veidgabalu sistēma), kas paredzēta KUM uzstādīšanai un izbūvēta atbilstoši izsniegtiem pakalpojuma sniedzēja noteikumiem 9. panta pirmās daļas 5. punktu, ka par saviem līdzekļiem pakalpojumu sniedzējs nodrošina KUM uzstādīšanu vai nomaiņu un veic sniegto pakalpojumu uzskaiti un 10. panta pirmās daļas 1. un 2. punktu, ka pakalpojuma saņēmējs nodrošina KUM mezgla izbūvi KUM uzstādīšanai vai nomaiņai, un nodrošina netraucētu pieeju KUM mezglam, lai varētu veikt tehniski nepieciešamās darbības ar KUM, kā arī aizsargā KUM mezglu un KUM no bojājumiem;
   3.2. "Ūdenssaimniecības pakalpojumu likuma" 1. panta 7.1 punktu, ka KUM mezglā pirms KUM uzstāda mehānisko ūdens filtru;
   3.3. MK noteikumu Nr. 174 "Noteikumi par sabiedrisko ūdenssaimniecības pakalpojumu sniegšanu un lietošanu" 36. punktu, ka Pakalpojuma lietotājs aizsargā KUM mezglu no tehniskiem bojājumiem, applūdināšanas vai sasalšanas un ir atbildīgs par KUM saglabāšanu. Ja KUM tiek nozagts vai sabojāts, pakalpojuma lietotājs par to nekavējoties ziņo pakalpojuma sniedzējam;
   3.4. LBN 221-15 "Ēku iekšējais ūdensvads un kanalizācija" 147. punktu, ka KUM izvieto ārpus ēkas speciālā akā;
   3.5. SIA "Rīgas ūdens" prasības komercuzskaites mēraparātiem (mehāniskie, elektromagnētiskie);
   3.6. Komercuzskaites mēraparāta ražotāja noteiktās izbūves prasības, KUM uzskaites nodrošināšanai.
4. Kameras kāpšļi atbilstoši LVS EN 1917 un LVS EN 13101 prasībām.

Būvizstrādājumu saīsinājumi:

1. KUM1 - komercuzskaites mēraparāts ēkas ūdens patēriņa uzskaitei.

Piezīmes:

* - atbilstoši ražotāja izmēriem, komplektācijai un izbūves instrukcijām.

1. Visi izmēri milimetros.
2. Tehniskais tipveida risinājums attiecināms uz SIA "Rīgas ūdens" izvēlētiem vai ekvivalentiem ūdens patēriņa skaitītājiem, kuriem ražotājs noteicis, ka taisnie posmi nav nepieciešami.
3. Atpakaļplūdes novēršanai ūdensvadā, atbilstoši LVS EN 1717, sistēmā pēc KUM paredzēt aizsardzības ierīču izvietošanu.
4. Apzīmējumi un saīsinājumi atbilstoši SIA "Rīgas ūdens" rekomendācijām.
5. KUM mezgla izvietošana esošā kamerā iespējama, ja tas ir norādīts SIA "Rīgas ūdens" tehniskajos noteikumos.

NR	SAGT.	SASK.	APST.	IZMAIŅU IEMESLS	DATUMS
3					
2					
1					
0	IB	MZ	AV	Sākotnējā versija	05/2025

RĪGAS ŪDENS

DOKUMENTA TIPS: CENTRALIZĒTĀS ŪDENSAPGĀDES SISTĒMAS TIPVEIDA TEHNISKIE RISINĀJUMI

VIRSRAKSTS, PAPILDVIRSRAKSTS: KUM1 bez taisnajiem posmiem ierīkošana esošā kamerā, stiprināšanai pie pamatnes

RASĒJUMA NR.: TTR-UT-145

MĒROGS: BEZ MĒROGA | IZMAIŅU INDEKSS: V/2.1

IZDOŠANAS DATUMS: 07/2025 | MARKA: UKT | REVĪZIJA: 0

A3

ATBALSTA BLOKI LĪKUMIEM

AR HORIZONTĀLU IZVIETOJUMU

GRIEZUMS 1-1

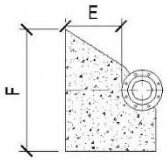

VIRSSKATS

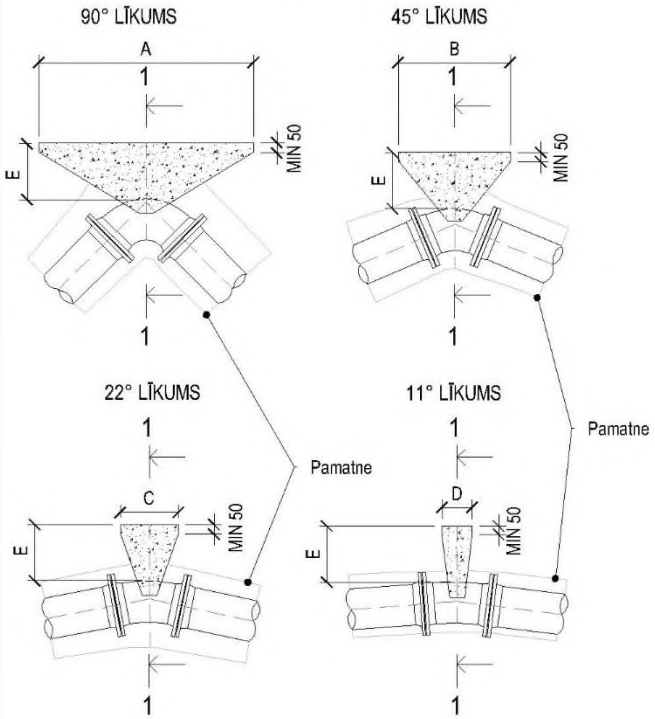

AR VERTIKĀLU IZVIETOJUMU

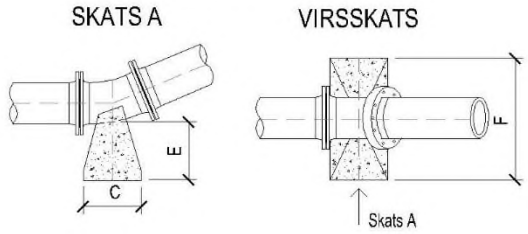

Piezīmes:

1. Visi izmēri (E; F; G) norādāmi milimetros (mm).
2. Vārstiem, atzariem, noslēgtiem galiem, virziena un diametra maiņas vietām, jāizmanto atbilstošas balstu konstrukcijas - balstus, atbalsta blokus, enkurojumus, vadoties pēc standarta LVS EN 805 un LVS EN 1610 prasībām.
3. Balstus, atbalsta blokus vai enkurojumus projektē, vadoties pēc būvspeciālistu aprēķiniem un rasējumiem, ņemot vērā arī cauruļvadu ražotāja izbūves prasības.
4. Balsti, atbalsta bloki vai enkurojumi izbūvējami uz sagatavotas stabilas grunts pamatnes.
5. Balsta konstrukcijai jābūt monolītam veidojumam un jānodrošina iespēju piekļūt un veikt cauruļvadu savienojumu atvienošanu. Nav pieļaujama cauruļvadu savienojumu aizbetonēšana.
6. Balstam no betona jāatbilst standarta LVS EN 206 prasībām un klasifikācijai ar marku ne zemāku kā C25/30.
7. Pirms betonēšanas polietilēna būvizstrādājums (caurules posms, trejgabals, līkums) ietinams plastikāta materiāla plāksnē vai plēvē, lai tiktu nodrošināta tā saudzīga ekspluatācijas/remonta darbu veikšana.

NR	SAGT	PĀRB	APST	IZMAIŅU IEMESLS	DATUMS
3					
2					
1	IB	MZ	AV	Izmēra līnijas stils	07/2025
0	IB	AV	GK	Sākotnējā versija	12/2024

RĪGAS ŪDENS

DOKUMENTA TIPS: CENTRALIZĒTĀS ŪDENSAPGĀDES SISTĒMAS TIPVEIDA TEHNISKIE RISINĀJUMI

VIRSRAKSTS. PAPILDVIRSRAKSTS: Atbalsta bloki līkumiem

RASĒJUMA NR.: A.1.

MĒROGS: bez mēroga

IZMAIŅU INDEKSS: V/2.1

IZDOŠANAS DATUMS: 07/2025

MARKA: UKT

REVĪZIJA: 1

ATBALSTA BLOKS TREJGABALAM

GRIEZUMS 1-1

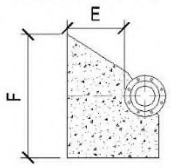

VIRSSKATS

TREJGABALS AR PAGARINĀJUMU

TREJGABALS

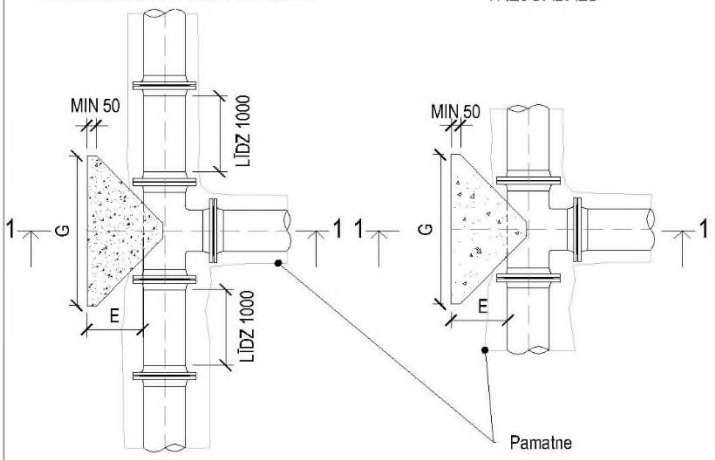

ATBALSTA BLOKS AIZBĪDNIM LĪDZ DN400

GRIEZUMS 2-2

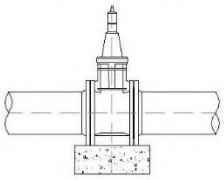

VIRSSKATS

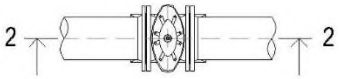

ATBALSTA BLOKS AIZBĪDNIM NO DN400

GRIEZUMS 3-3

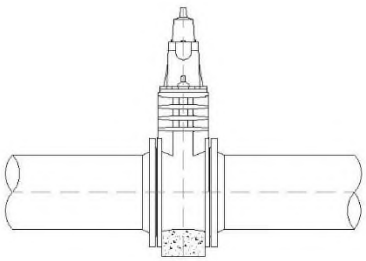

VIRSSKATS

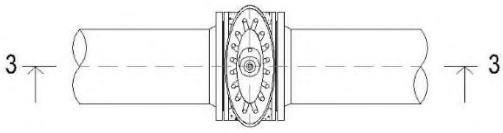

Piezīmes:

1. Visi izmēri (E; F; G) norādāmi milimetros (mm).
2. Vārstiem, atzariem, noslēgtiem galiem, virziena un diametra maiņas vietām, jāizmanto atbilstošas balstu konstrukcijas - balstus, atbalsta blokus, enkurojumus, vadoties pēc standarta LVS EN 805 un LVS EN 1610 prasībām.
3. Balstus, atbalsta blokus vai enkurojumus projektē, vadoties pēc būvspeciālistu aprēķiniem un rasējumiem, ņemot vērā arī cauruļvadu ražotāja izbūves prasības.
4. Balsti, atbalsta bloki vai enkurojumi izbūvējami uz sagatavotas stabilas grunts pamatnes.
5. Balsta konstrukcijai jābūt monolītam veidojumam un jānodrošina iespēju piekļūt un veikt cauruļvadu savienojumu atvienošanu. Nav pieļaujama cauruļvadu savienojumu aizbetonēšana.
6. Balstam no betona jāatbilst standarta LVS EN 206 prasībām un klasifikācijai ar marku ne zemāku kā C25/30.
7. Pirms betonēšanas polietilēna būvizstrādājums (caurules posms, trejgabals, līkums) ietinams plastikāta materiāla plāksnē vai plēvē, lai tiktu nodrošināta tā saudzīga ekspluatācijas/remonta darbu veikšana.

NR	SAGT	PĀRB	APST	IZMAIŅU IEMESLS	DATUMS
3					
2					
1	IB	MZ	AV	Izmēra līnijas stils	07/2025
0	IB	AV	GK	Sākotnējā versija	12/2024

RĪGAS ŪDENS

DOKUMENTA TIPS: CENTRALIZĒTĀS ŪDENSAPGĀDES SISTĒMAS TIPVEIDA TEHNISKIE RISINĀJUMI

VIRSRAKSTS. PAPILDVIRSRAKSTS.: Atbalsta bloks trejgabalam un aizbīdnim

RASĒJUMA NR.: A.2.

MĒROGS	IZMAIŅU INDEKSS	
bez mēroga	V/2.1	
IZDOŠANAS DATUMS	MARKA	REVĪZIJA
07/2025	UKT	1

ATBALSTA BLOKI CAURUĻVADAM AR NOSLĒGTU GALU

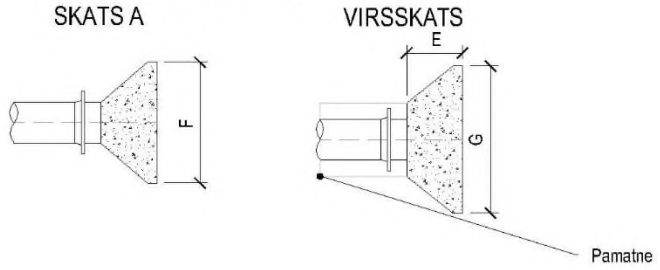

ATBALSTA BLOKI CAURUĻVADAM AR PĀREJU

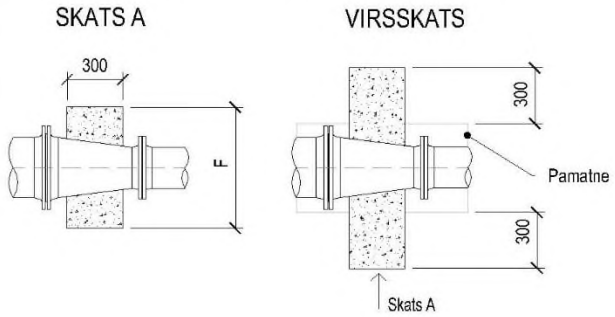

ATBALSTA BLOKS CAURUĻVADAM AR PAGARINĀJUMU

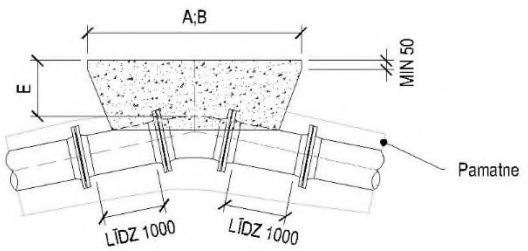

ATBALSTA BLOKS VIRSZEMES ŪDENSVADAM

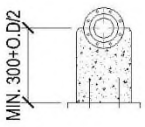

Piezīmes:

1. Visi izmēri (E; F; G) norādāmi milimetros (mm).
2. Vārstiem, atzariem, noslēgtiem galiem, virziena un diametra maiņas vietām, jāizmanto atbilstošas balstu konstrukcijas - balstus, atbalsta blokus, enkurojumus, vadoties pēc standarta LVS EN 805 un LVS EN 1610 prasībām.
3. Balstus, atbalsta blokus vai enkurojumus projektē, vadoties pēc būvspeciālistu aprēķiniem un rasējumiem, ņemot vērā arī cauruļvadu ražotāja izbūves prasības.
4. Balsti, atbalsta bloki vai enkurojumi izbūvējami uz sagatavotas stabilas grunts pamatnes.
5. Balsta konstrukcijai jābūt monolītam veidojumam un jānodrošina iespēju piekļūt un veikt cauruļvadu savienojumu atvienošanu. Nav pieļaujama cauruļvadu savienojumu aizbetonēšana.
6. Balstam no betona jāatbilst standarta LVS EN 206 prasībām un klasifikācijai ar marku ne zemāku kā C25/30.
7. Pirms betonēšanas polietilēna būvizstrādājums (caurules posms, trejgabals, līkums) ietinams plastikāta materiāla plāksnē vai plēvē, lai tiktu nodrošināta tā saudzīga ekspluatācijas/remonta darbu veikšana.

NR	SAGT	PĀRB	APST	IZMAIŅU IEMESLS	DATUMS
3					
2					
1	IB	MZ	AV	Izmēra līnijas stils	07/2025
0	IB	AV	GK	Sākotnējā versija	12/2024

RĪGAS ŪDENS

DOKUMENTA TIPS: CENTRALIZĒTĀS ŪDENSAPGĀDES SISTĒMAS TIPVEIDA TEHNISKIE RISINĀJUMI

RASĒJUMA NR.: A.3.

VIRSRAKSTS. PAPILDVIRSRAKSTS.: Atbalsta bloks cauruļvadam ar pāreju, cauruļvadam ar noslēgtu galu, cauruļvadam ar pagarinājumu un virszemes ūdensvadam

MĒROGS: bez mēroga

IZMAIŅU INDEKSS: V/2.1

IZDOŠANAS DATUMS: 07/2025

MARKA: UKT

REVĪZIJA: 1