GAISA VĀRSTS POLIMĒRMATERIĀLA AKĀ AR ADSORBCIJAS FILTRU

GRIEZUMS 1-1

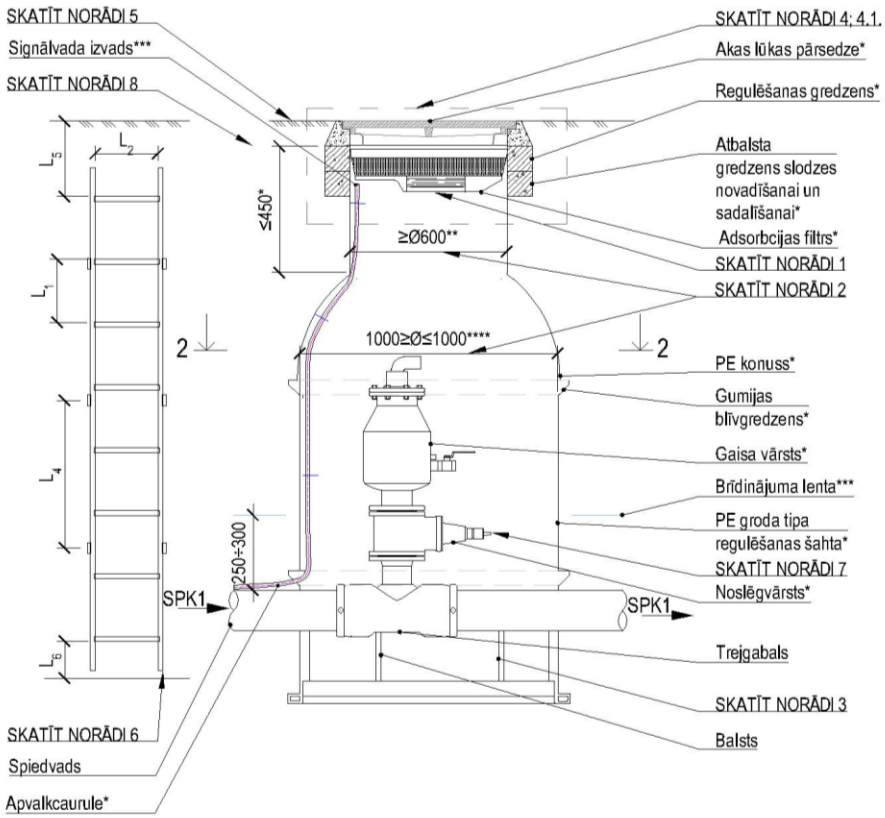

VIRSKATS

(akas lūkas pārsedze nav parādīta)

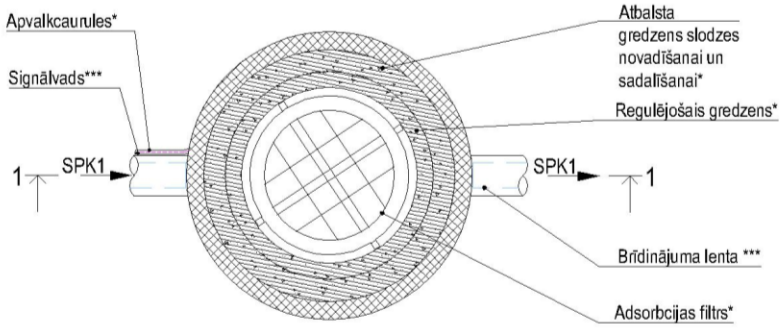

GRIEZUMS 2-2

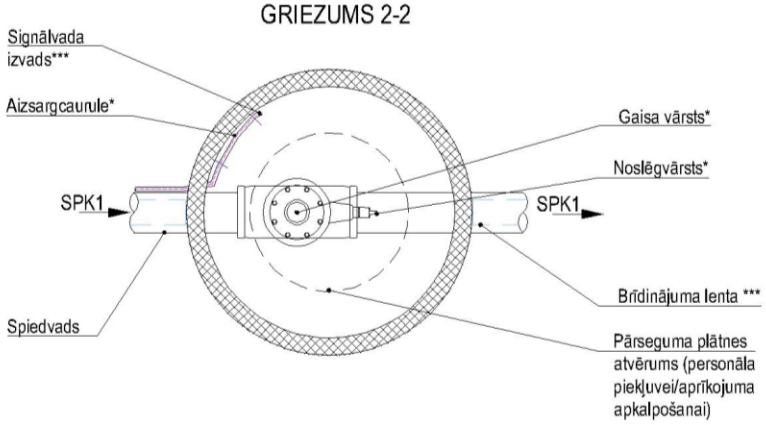

Norādes:

1. Risinājums inženierīklu vēdināšanai apbūvētās teritorijās, vadoties pēc LBN 223-15 "Kanalizācijas būves" 108 punkta un LVS EN 752, LVS EN 12255-9 prasībām.
2. Cauruļvadus projektē un akas uzstāda atbilstoši LBN 223-15 "Kanalizācijas būves" 65., 74. un 79. punktiem.
3. Atbalsta blokus projektē atbilstoši LBN 223-15 "Kanalizācijas būves" 72. punktam.
4. Akas lūkas pārsedzes izvēle atbilstoši adsorbcijas filtra izvietošanai pēc ražotāja prasībām. Akas lūkas pārsedze atbilstoši zemes virsmas segumam un slodzei uz tās, vadoties pēc standarta LVS EN 124 klasifikācijas, piemēram:
   - Akas lūku pārsedze 124-2-D400-2/2-CO**
   - Akas lūku pārsedze 124-2-E600-2/2-CO**
   - Akas lūku pārsedze 124-2-F900-2/2-CO**

   4.1. Akas lūkas pārsedzes izvietošanu paredzēt pēc iespējas zaļajā zonā vai braukšanas joslas vidū, ja akas izbūve paredzēta uz brauktuves.
5. Seguma atjaunošana atbilstoši RD saistošo noteikumu Nr. RD-23-217-sn "Par Rīgas valstspilsētas pašvaldības īpašumā esošo ceļu pārvaldību" 1. pielikumā norādītajām ielas kategorijām, vadoties pēc transporta būvju seguma konstrukcijām.
6. Aka aprīkojama ar pieliekamajām kāpnēm, kas atbilst LVS EN 14396 standarta prasībām.
7. Noslēgvārstus uzstāda atbilstoši LVS EN 1074-2.
8. Akas augšējā daļa atbilstoši standartam LVS EN 476. Akas izbūves darbus veikt saskaņā ar LVS EN 1610, LVS CEN/TS 1046.

Piezīmes:

1. Visi izmēri milimetros.
2. Signālvada aizsargcaurule atbilstoši LVS EN 61386.
3. Vārstiem, atzariem, noslēgtiem galiem, virziena un diametra maiņas vietās, jāizmanto atbilstošs iespīlēts savienojums, atbalsta bloki vai cits enkurojums, kuru izmēri ir aprēķināti, atbilstoši LVS EN 805 prasībām, skatīt informatīvo A pielikumu.

*- atbilstoši ražotāja izmēriem, komplektācijai un izbūves instrukcijām;

**- atbilstoši ražotāja norādēm, izmēriem, komplektācijai, personāla piekļuvei un aprīkojuma apkalpošanai LVS EN 124 (pārsedze (2/2): vāks-ķets/rāmis-ķets, CO lūkas atvērums ≥600 mm), LVS EN 476, LVS EN 1917;

***- atbilstoši SIA "Rīgas ūdens" prasības brīdinājuma aprīkojuma izvietojumam ūdensapgādes un kanalizācijas cauruļvadu izbūvē un piederības robežām, skatīt TTR-KT-001;

****- izmēri atbilstoši standartam LVS EN 13598-2.

Apzīmējumi:

L_1- attālums starp pakāpieniem 250÷300;
L_2-pakāpiena platums 250;
L_3 (nav parādīts) -pakāpiena attālums no sienas virsmai 150;
L_4-attālums starp kāpņu stiprinājumiem ≤ 3000;
L_5-attālums no zemes virsmas līdz pirmajam pakāpienam 250÷300;
L_6-attālums no pamatnes apakšas līdz pēdējam pakāpienam ≤250;

NR	SAGT	SASK	APST	IZMAIŅU IEMESLS	DATUMS
3	IB	MZ	AV	Teksta redakcija	06/2025
2	IB	MZ	AV	Griezuma līnija	04/2025
1	IB	AV	GK	Hipersaites pievienošana	06/2024
0	IB	AV	GK	Sākotnējā versija	03/2024

RĪGAS ŪDENS

DOKUMENTA TIPS: CENTRALIZĒTĀS KANALIZĀCIJAS SISTĒMAS TIPVEIDA TEHNISKIE RISINĀJUMI

VIRSRAKSTS. PAPILDVIRSRAKSTS.: Gaisa vārsts polimērmateriāla akā ar adsorbcijas filtru

RASĒJUMA NR.: TTR-KT-057

MĒROGS: BEZ MĒROGA

IZMAIŅU INDEKSS: V/2.3

IZDOŠANAS DATUMS: 06/2025

MARKA: UKT

REVĪZIJA: 3