KOMERCUZSKAITES MĒRAPARĀTA MEZGLS (DN15) AR TAISNAJIEM POSMIEM Ø1000/Ø1500 MM DZ/B AKĀ

GRIEZUMS 1-1

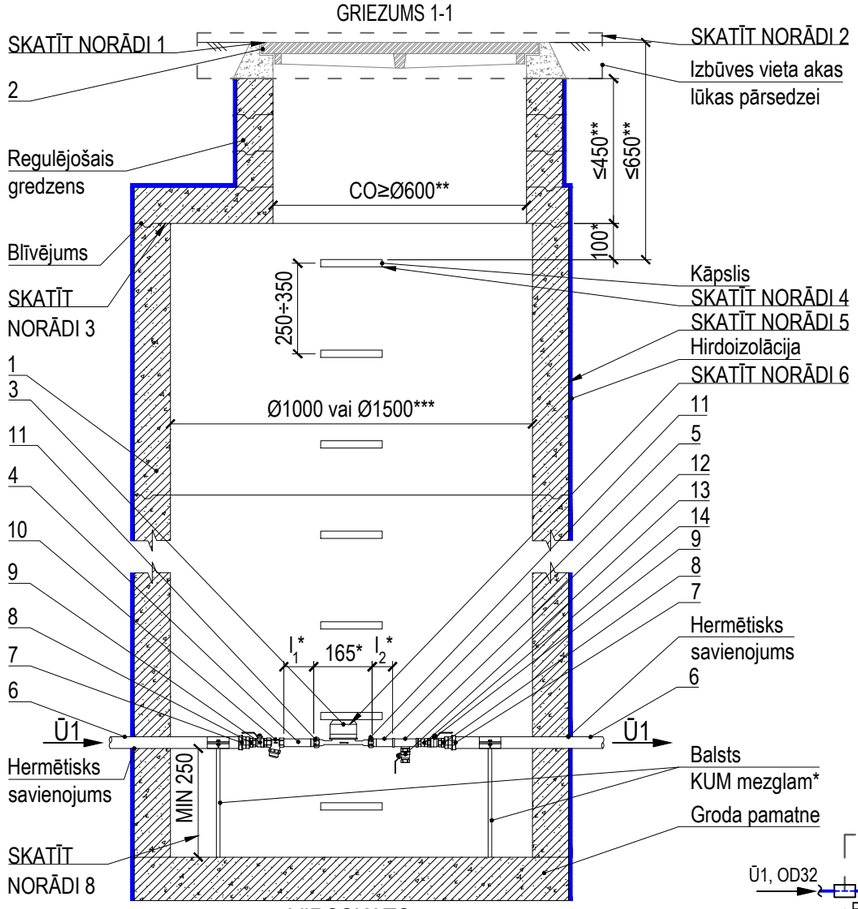

VIRSSKATS

(akas lūkas pārsedze, pārseguma plātne un regulējošie gredzeni nav parādīti)

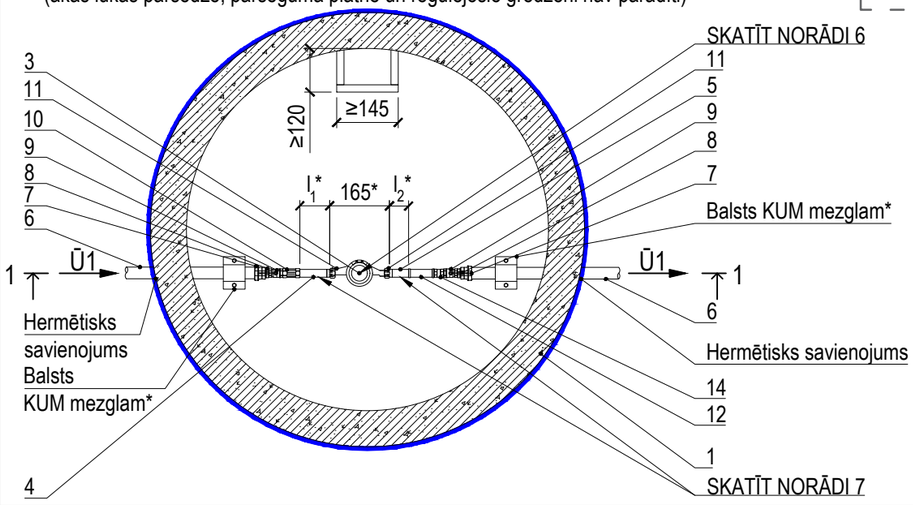

Materiālu tabula	
Nr. p.k.	Nosaukums
1	Dzelzsbetona aka (iekšējais diametrs 1000 mm vai 1500 mm***)
2	Akas lūkas pārsedze* (sk. 1. NORĀDE)
3	KUM1 - Komercuzskaites mēraparāts (ūdens patēriņa skaitītājs) DN15 l=165 mm* **KUM iepērk un uzstāda SIA "Rīgas ūdens"**
4	Īscaurule MET DN15 l_1=5DN*
5	Īscaurule MET DN15 l_2=3DN*
6	Caurule PE OD32 PN10
7	Uzmava ar pāreju PE/MET OD32/DN25
8	Pāreja MET DN25/DN15
9	Lodveida ventilis DN15
10	Mehāniskais ūdens filtrs* MET DN15
11	Pieslēguzgrieznis ar blīvi MET DN15
12	Trejgabals MET DN15
13	Lodveida ventilis MET DN15 (tukšošana)
14	Vienvirziena vārsts DN15

KOMERCUZSKAITES MĒRAPARĀTA MEZGLA SHĒMA

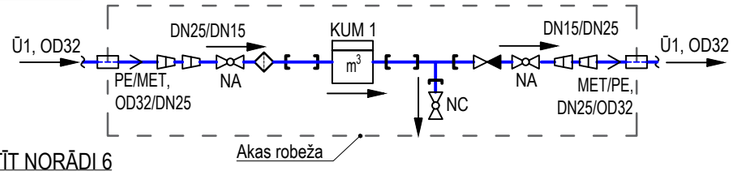

Norādes:

1. Akas lūkas pārsedzi paredz atbilstoši zemes virsmas segumam un slodzei uz tās, vadoties pēc standarta LVS EN 124 klasifikācijas, piemēram:
   - Akas lūkas pārsedze 124-2-D400-2/2-CO* (pārsedze (2/2): vāks-ķets/rāmis-ķets, CO lūkas atvērums ≥600 mm);
   - Akas lūkas pārsedze 124-2-C250-2/2-CO* (pārsedze (2/2): vāks-ķets/rāmis-ķets, CO lūkas atvērums ≥600 mm);
   - Akas lūkas pārsedze 124-6-C250-6/2-CO* (pārsedze (6/2): vāks-polimērmateriāls/rāmis ķets,CO lūkas atvērums ≥600 mm);
   - Akas lūkas pārsedze 124-6-B125-6/6-CO* (pārsedze (6/6): vāks-polimērmateriāls/rāmis polimērmateriāls, CO lūkas atvērums ≥600 mm).

   1.1. Akas lūkas pārsedzes izvietošanu paredzēt pēc iespējas zaļajā zonā vai braukšanas joslas vidū, ja akas izbūve paredzēta uz brauktuves.
2. Akas augšējās daļas izbūves risinājumā norādāma pielietojamā akas lūkas pārsedze un aprīkojums atbilstoši segumam, vadoties pēc ražotāja izmēriem, komplektācijas un izbūves instrukcijām.
3. Akas elementu konstrukcijai, t.sk. arī blīvējumam starp akas elementiem jāatbilst LVS EN 1917.
4. Akas kāpšļi atbilstoši LVS EN 1917 un LVS EN 13101 prasībām.
5. Jāparedz akas ārējā hidroizolācija visā akas augstumā un visās stiprinājuma vietās pie pamatnes.
6. KUM mezgla ierīkošanu veic, ievērojot:
   - 6.1. "Ūdenssaimniecības pakalpojumu likums" 1. panta 6. un 7. punktu, ka KUM ir pakalpojumu sniedzēja īpašumā esošs ūdens daudzuma skaitītājs, kas uzstādīts KUM mezglā un tiek izmantots norēķinu veikšanai par sniegtajiem ūdenssaimniecības pakalpojumiem, bet KUM mezgls ir pakalpojumu lietotāja īpašumā esoša ūdenssaimniecības sistēmas daļa (cauruļvadu, noslēgarmatūras un citu veidgabalu sistēma), kas paredzēta KUM uzstādīšanai un izbūvēta atbilstoši izsniegtiem pakalpojuma sniedzēja noteikumiem 9. panta pirmās daļas 5. punktu, ka par saviem līdzekļiem pakalpojumu sniedzējs nodrošina KUM uzstādīšanu vai nomaiņu un veic sniegto pakalpojumu uzskaiti un 10. panta pirmās daļas 1. un 2. punktu, ka pakalpojuma saņēmējs nodrošina KUM mezgla izbūvi KUM uzstādīšanai vai nomaiņai, un nodrošina netraucētu pieeju KUM mezglam, lai varētu veikt tehniski nepieciešamās darbības ar KUM, kā arī aizsargā KUM mezglu un KUM no bojājumiem;
   - 6.2. "Ūdenssaimniecības pakalpojumu likums" 1. panta 7.[1] punktu, ka KUM mezglā pirms KUM uzstāda mehānisko ūdens filtru;
   - 6.3. MK noteikumu Nr. 174 "Noteikumi par sabiedrisko ūdenssaimniecības pakalpojumu sniegšanu un lietošanu" 36. punktu, ka pakalpojuma lietotājs aizsargā KUM mezglu no tehniskiem bojājumiem, applūdināšanas vai sasalšanas un ir atbildīgs par KUM saglabāšanu. Ja KUM tiek nozagts vai sabojāts, pakalpojuma lietotājs par to nekavējoties ziņo pakalpojuma sniedzējam;
   - 6.4. LBN 221-15 "Ēku iekšējais ūdensvads un kanalizācija" 147. punktu, ka KUM izvieto ārpus ēkas speciālā akā;
   - 6.5. SIA "Rīgas ūdens" prasības komercuzskaites mēraparātiem (mehāniskie, elektromagnētiskie);
   - 6.6. Komercuzskaites mēraparāta ražotāja noteiktās izbūves prasības, KUM uzskaites nodrošināšanai.
7. KUM mezgla taisnajos cauruļu posmos pirms un pēc KUM ventili neuzstādīt!
8. Aku vai kameru darba daļas augstumu projektē atbilstoši LBN 222-15 "Ūdensapgādes būves" 180. punktam

Būvizstrādājumu saīsinājumi:

1. KUM1 - komercuzskaites mēraparāts ēkas ūdens patēriņa uzskaitei.

Piezīmes:

*- atbilstoši ražotāja izmēriem, komplektācijai un izbūves instrukcijām;
**- personāla piekļuvei un aprīkojuma apkalpošanai,atbilstoši LVS EN 124, LVS EN 1917, LVS EN 476;
***- KUM mezgla izvietošana esošā akā iespējama, ja tas ir norādīts SIA "Rīgas ūdens" tehniskajos noteikumos.

1. Visi izmēri milimetros.
2. Ir jābūt iespējai lūkas pārsedzei uzstādīt slēdzeni. Lūkas pārsedzes ražotājs izgatavo slēdzenes, ko iespējams iegādāties kā papildus aprīkojumu.
3. Tehniskais tipveida risinājums attiecināms uz ūdens patēriņa skaitītājiem ar ieplūdē un izplūdē paredzētiem taisnie posmiem, ko noteicis ražotājs.
4. Atpakaļplūdes novēršanai ūdensvadā, atbilstoši LVS EN 1717, sistēmā pēc KUM paredzēt aizsardzības ierīču izvietošanu.
5. Apzīmējumi un saīsinājumi atbilstoši SIA "Rīgas ūdens" rekomendācijām.
6. Brīdinājuma aprīkojumu izvietojums atbilstoši SIA "Rīgas ūdens" prasības brīdinājuma aprīkojuma izvietojumam ūdensapgādes un kanalizācijas cauruļvadu izbūvē un piederības robežām skatāms TTR-UT-001.

Nr. p.k.					
3					
2	IB	MZ	AV	Drošības iespēja pārsedzei	10/2025
1	IB	MZ	AV	Meh. ūd. filtra termiņa maiņa	07/2025
0	IB	MZ	AV	Sākotnējā versija	02/2025
NR	SAGT	SASK	APST	IZMAIŅU IEMESLS	DATUMS

RĪGAS ŪDENS

DOKUMENTA TIPS: CENTRALIZĒTĀS ŪDENSAPGĀDES SISTĒMAS TIPVEIDA TEHNISKIE RISINĀJUMI

VIRSRAKSTS. PAPILDVIRSRAKSTS: Komercuzskaites mēraparāta mezgls (DN15) ar taisnajiem posmiem Ø1000/Ø1500 mm dz/b akā

RASĒJUMA NR.: TTR-UT-105

MĒROGS	IZMAIŅU INDEKSS	
BEZ MĒROGA	V/2.1	
IZDOŠANAS DATUMS	MARKA	REVĪZIJA
10/2025	UKT	2

A3