PELDOŠAS AKAS LŪKAS PĀRSEDZES IZBŪVE
DZ/B AKAI AR KONISKU GRODU
ASFALTA / ASFALTBETONA / BETONA SEGUMĀ PĀRĒJĀM KATEGORIJAS IELĀM

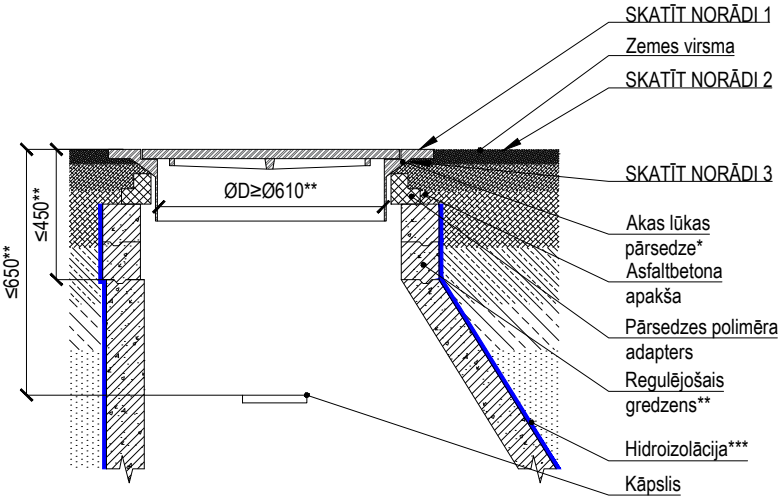

PELDOŠAS AKAS LŪKAS PĀRSEDZES IZBŪVE
DZ/B AKAI AR PĀRSEGUMA PLĀTNI
ASFALTA / ASFALTBETONA / BETONA SEGUMĀ PĀRĒJĀM KATEGORIJAS IELĀM

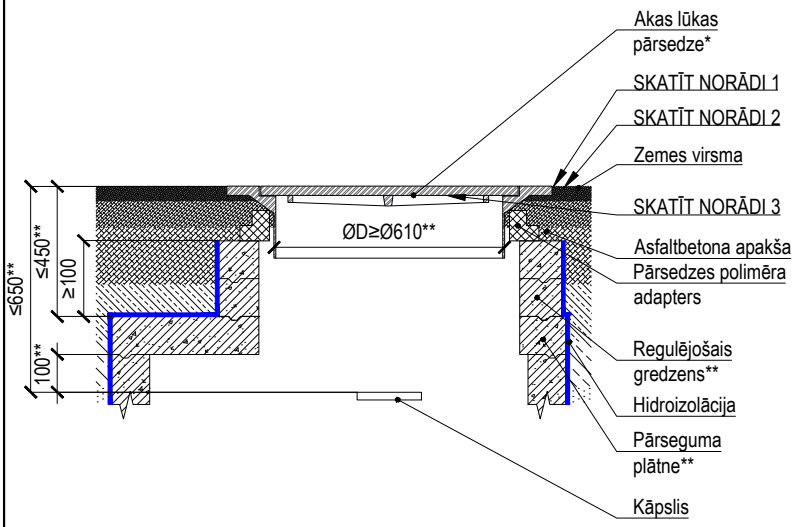

Norādes:

1. Uzstādīšana ceļa (ielas) braucamajā daļā atbilstoši LBN 222-15 "Ūdensapgādes būves" 219. punktam.
2. Segums atbilstoši RD saistošo noteikumu Nr. RD-23-217-sn "Par Rīgas valstspilsētas pašvaldības īpašumā esošo ceļu pārvaldību" 1. pielikumā norādītajām ielas kategorijām, vadoties pēc transporta būvju seguma konstrukcijām.
3. Akas lūkas pārsedze atbilstoši zemes virsmas segumam un slodzei uz tās, vadoties pēc standarta LVS EN 124 klasifikācijas, piemēram:
   - akas lūku pārsedze 124-2-D400-2/2-CO**;
   - akas lūku pārsedze 124-2-E600-2/2-CO**;
   - akas lūku pārsedze 124-2-F900-2/2-CO**.

   3.1. Ja akas izbūve paredzēta uz brauktuves, tad akas lūkas pārsedzes izvietošanu paredzēt braukšanas joslas vidū.

Piezīmes:

1. Visi izmēri milimetros.
2. ØD- Skatīt SIA "Rīgas ūdens" prasības.

*- skatīt SIA "Rīgas ūdens" prasības peldošām aku lūku pārsedzēm.

**- atbilstoši ražotāja izmēriem, komplektācijai un izbūves instrukcijām, personāla piekļuvei un aprīkojuma apkalpošanai LVS EN 124 (pārsedze (2/2): vāks-ķets/rāmis-ķets, CO lūkas atvērums ≥610 mm), LVS EN 476, LVS EN 1917.

Izbūves prasības:

1. Peldošas aku lūkas pārsedzes (*turpmāk - pārsedze*) ir paredzētas uzstādīšanai uz cietā seguma ceļu brauktuvēm, ietvēm, gājēju ielām un autotransporta stāvvietām, kā arī uz visu veidu ietvju cietajām nomalēm.
2. Pārsedzes virsmai cietajos segumos jābūt vienā līmenī ar zemes virsmu ± 5 mm.
3. Akas augšējās daļas augstumam jābūt ne lielākam par 450 mm, pirmajam pakāpienam akā jābūt izvietotam ne zemāk kā 650 mm no zemes virsmas, atbilstoši standartā LVS EN 476 noteiktajam.
4. Ja uzstāda dz/betona regulējošo gredzenu, tad uz sagatavotas, gludas, viendabīgas un attīrītas akas konstrukcijas virsmas, ņemot vērā ražotāja noteiktos pieļaujamos kārtas iestrādes biezumus, uzklāj ātri cietējošo montāžas javu vai līmi-hermētiķi pa visu uzstādāmā dz/betona regulējošā gredzena perimetru. Uzstāda dz/betona regulējošo gredzenu(-s), nolīmeņo un nostiprina konstrukciju ar ātri cietējošo montāžas javu vai līmi-hermētiķi, pēc tam uzstāda pārsedzes polimēra adapteru.

   4.1. Ja uzstāda polimēra regulējošo gredzenu, tad uz sagatavotas, gludas, viendabīgas un attīrītas akas konstrukcijas virsmas, ņemot vērā ražotāja noteiktos pieļaujamos kārtas iestrādes biezumus, uzklāj līmi-hermētiķi pa visu uzstādāmā polimēra regulējošā gredzena perimetru. Uzstāda polimēra regulējošo gredzenu(-s), nolīmeņo un nostiprina ar līmi-hermētiķi, pēc tam uzstāda pārsedzes polimēra adapteri. Hidroizolācija polimērmateriāla akas izbūves elementiem nav nepieciešama.

   4.2. Ātri cietējošās montāžas javas vai līmes-hermētiķa pielietojumu izvērtē, ņemot vērā apkārtējās vides temperatūras apstākļus.
5. Pārsedzi ievieto pārsedzes polimēra adapterā, iepriekš pārliecinoties, ka tās iegremdēšanas dziļums virsējā pārsedzes polimēra adapterā, pēc asfaltbetona seguma dilumkārtas izbūves, būs vismaz 20 mm.
6. Dz/betona vai polimēra regulējošā gredzena un pārsedzes polimēra adaptera iekšējais diametrs nedrīkst būt lielāks par 10 mm kā pārsedzes rāmja ārējais diametrs.
7. Ātri cietējošai montāžas javai un aizpildītājam jāatbilst sekojošām prasībām:

Prasības montāžas javai izbūvējot aku lūku pārsedzes ar slodzes klasēm C250, D400, E600			
Parametrs	Prasība	Testēšanas metode	Piezīmes
Betona spiedes stiprība pēc 1 stundas	20 N/mm^2	LVS EN 12390	pie cietēšanas +20°C temperatūrā
Betona spiedes stiprība pēc 28d	60 N/mm^2	LVS EN 12390	
Betona stiepes pretestība pēc 28d	5.0 N/mm^2	LVS EN 12390-6	
Prasības aizpildītājam betonam slodžu klasēm C250, D400, E600			
Parametrs	Prasība	Testēšanas metode	Piezīmes
Betona spiedes stiprība pēc 1 stundas	12 N/mm^2	LVS EN 12390	pie cietēšanas +20°C temperatūrā
Betona spiedes stiprība pēc 28d	50 N/mm^2	LVS EN 12390	

8. Asfaltbetons jāiestrādā zem pārsedzes rāmja un apkārt visam pārsedzes perimetram. Sablietēšana jāveic ar vibroveltni, kura masa ir ne mazāka par 2 t, bet vietās, kur nav iespējams piekļūt ar vibroveltni un ir neliels apjoms, var pielietot vibroblieti ar masu ne mazāku par 90 kg.

NR	SAGT	SASK	APST	IZMAIŅU IEMESLS	DATUMS
3					
2					
1	IB	MZ	AV	Polimēra izbūves elementi	12/2025
0	IB	MZ	AV	Izmēra līnija	07/2025

RĪGAS ŪDENS

DOKUMENTA TIPS: CENTRALIZĒTĀS ŪDENSAPGĀDES SISTĒMAS TIPVEIDA TEHNISKIE RISINĀJUMI

VIRSRAKSTS. PAPILDVIRSRAKSTS.: Peldošas akas lūkas pārsedzes izbūve dz/b akai ar konisku grodu / ar pārseguma plātni asfalta / asfaltbetona / betona segumā pārējām kategorijas ielām

RASĒJUMA NR.: TTR-UT-041

MĒROGS: BEZ MĒROGA

IZMAIŅU INDEKSS: V/2.1

IZDOŠANAS DATUMS: 12/2025

MARKA: UKT

REVĪZIJA: 1