PELDOŠAS AKAS LŪKAS PĀRSEDZES REMONTS PAZEMES TEHNOLOĢISKAJAM APRĪKOJUMAM

ASFALTA / ASFALTBETONA / BETONA SEGUMĀ B, C KATEGORIJAS IELĀM

GRIEZUMS 1-1

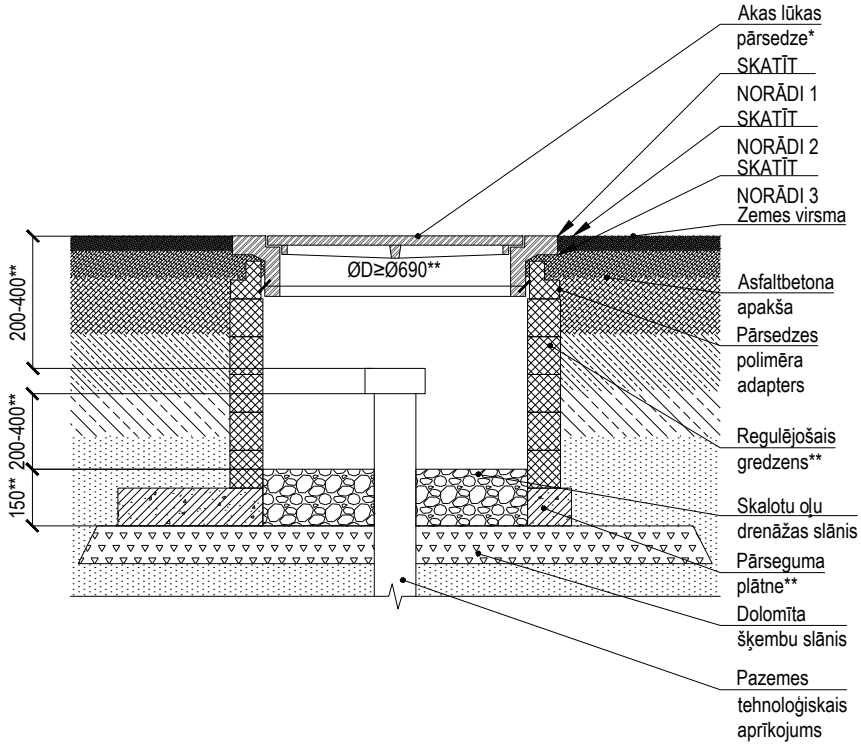

PLĀNS

(segums un dolomīta šķembu slānis nav parādīti)

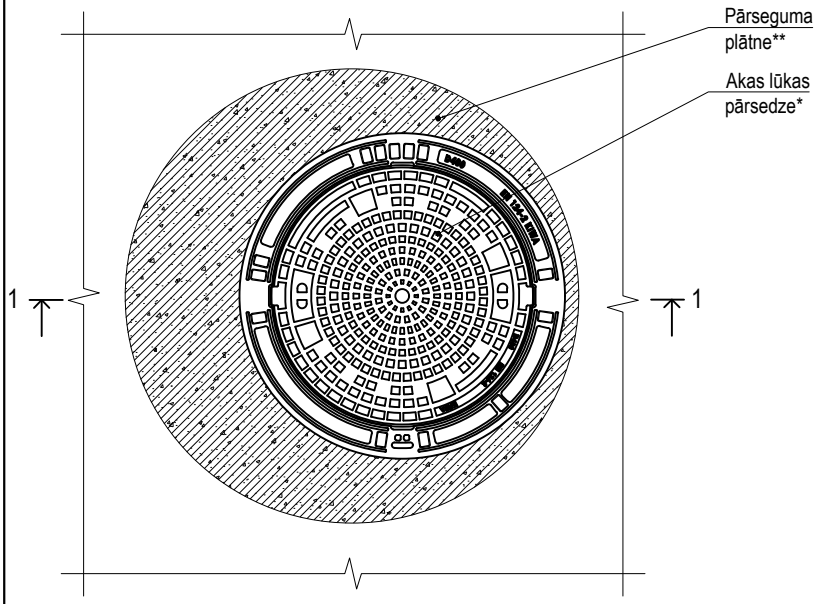

Norādes:

1. Uzstādīšana ceļa (ielas) braucamajā daļā atbilstoši LBN 222-15 "Ūdensapgādes būves" 219. punktam.
2. Segums atbilstoši RD saistošo noteikumu Nr. RD-23-217-sn "Par Rīgas valstspilsētas pašvaldības īpašumā esošo ceļu pārvaldību" 1. pielikumā norādītajām ielas kategorijām, vadoties pēc transporta būvju seguma konstrukcijām.
   - 2.1. B, C kategorijas ielām jāuzstāda aku lūku pārsedzes kas nav vieglāka par 130 kg.
3. Akas lūkas pārsedze atbilstoši zemes virsmas segumam un slodzei uz tās, vadoties pēc standarta LVS EN 124 klasifikācijas, piemēram:
   - akas lūku pārsedze 124-2-D400-2/2-CO**;
   - akas lūku pārsedze 124-2-E600-2/2-CO**;
   - akas lūku pārsedze 124-2-F900-2/2-CO**.
   - 3.1. Ja akas izbūve paredzēta uz brauktuves, tad akas lūkas pārsedzes izvietošanu paredzēt braukšanas joslas vidū.

Piezīmes:

1. Visi izmēri milimetros.
2. ØD- Skatīt SIA "Rīgas ūdens" prasības.

*- atbilstoši SIA "Rīgas ūdens" prasības peldošām aku lūku pārsedzēm.

**- atbilstoši ražotāja izmēriem, komplektācijai un izbūves instrukcijām, personāla piekļuvei un aprīkojuma apkalpošanai LVS EN 124 (pārsedze (2/2): vāks-ķets/rāmis-ķets, CO lūkas atvērums ≥690 mm), LVS EN 476, LVS EN 1917.

Prasības remontdarbiem:

1. Pazemes tehnoloģiskais aprīkojums - ūdenssaimniecības infrastruktūras aprīkojums, piemēram, pazemes ugunsdzēsības hidranti, automātiskie gaisa vārsti u.tml., ko paredzēts izbūvēt pazemes ūdensvada / kanalizācijas sistēmas skatakās, inspekcijas akās, kamerās vai gruntī.
2. Pazemes tehnoloģiskā aprīkojuma peldošās akas lūkas pārsedzes (turpmāk - pārsedze) virsmai cietajos segumos jābūt vienā līmenī ar zemes virsmu ± 5 mm.
3. Pirms esošās pārsedzes nomaiņas veic aku/kameru tehniskā stāvokļa vizuālu pārbaudi un novērtē, vai nav nepieciešami citi remontdarbi.
4. Pie esošās pārsedzes maiņas, atzāģē segumu pilnā biezumā ap esošo pārsedzi. Demontē segumu ap pārsedzi, pilnībā attīrot virsmu ap to. Esošo pārsedzi izņem no akas/kameras seguma konstrukcijas.
5. Uz sagatavotas, gludas, viendabīgas un attīrītas akas konstrukcijas virsmas, ievērojot ražotāja noteiktos pieļaujamos kārtas ieārādes biezumus, pa visu polimēra regulējošā gredzena perimetru uzklāj līmi-hermētiķi. Uzstāda polimēra regulējošo gredzenu(-s), nolīmeņo un nostiprina ar līmi-hermētiķi, pēc tam uzstāda pārsedzes polimēra adapteri.
6. Pārsedzi ievieto pārsedzes polimēra adapterā, iepriekš pārliecinoties, ka tās iegremdēšanas dziļums virsējā pārsedzes polimēra adapterā, pēc asfaltbetona seguma dilumkārtas izbūves, būs vismaz 20 mm.
7. Polimēra regulējošā gredzena un pārsedzes polimēra adaptera iekšējais diametrs nedrīkst būt lielāks par 10 mm kā pārsedzes rāmja ārējais diametrs.
8. Asfaltbetons jāiestrādā zem pārsedzes rāmja un apkārt visam pārsedzes perimetram. Sablietēšana jāveic ar vibroveltni, kura masa ir ne mazāka par 2 t, bet vietās, kur nav iespējams piekļūt ar vibroveltni un ir neliels apjoms, var pielietot vibroblieti ar masu ne mazāku par 90 kg.

NR	SAGT	SASK	APST	IZMAIŅU IEMESLS	DATUMS
3					
2					
1					
0	IB	MZ	AV	Sākotnējā versija	12/2025

RĪGAS ŪDENS

DOKUMENTA TIPS: CENTRALIZĒTĀS ŪDENSAPGĀDES SISTĒMAS TIPVEIDA TEHNISKIE RISINĀJUMI

VIRSRAKSTS. PAPILDVIRSRAKSTS.: Peldošas akas lūkas pārsedzes remonts pazemes tehnoloģiskajam aprīkojumam asfalta / asfaltbetona / betona segumā B, C kategorijas ielām

RASĒJUMA NR.: TTR-UT-040c

MĒROGS	IZMAIŅU INDEKSS	
BEZ MĒROGA	V/3.0	
IZDOŠANAS DATUMS	MARKA	REVĪZIJA
12/2025	UKT	0