PĀRLIJA DZELZSBETONA AKĀ

GRIEZUMS 1-1

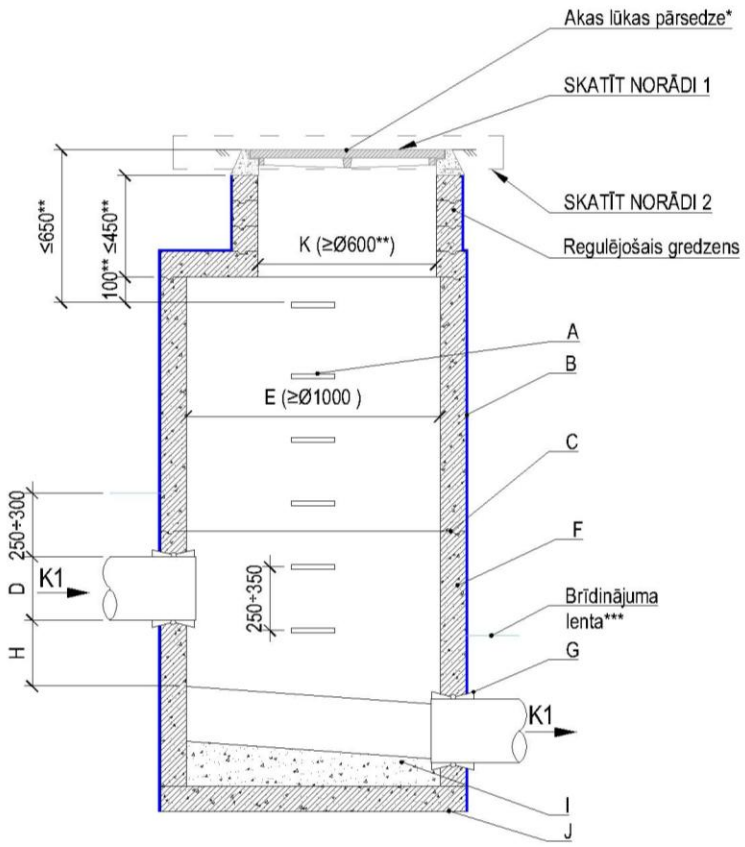

Akas Ø ≥ 1000, tad cauruļvada Ø≤250mm pārkrituma augstums (H) līdz ≤500 mm

PLĀNS

(akas lūkas pārsedze, regulējošie gredzeni un pārseguma plātne nav parādīti)

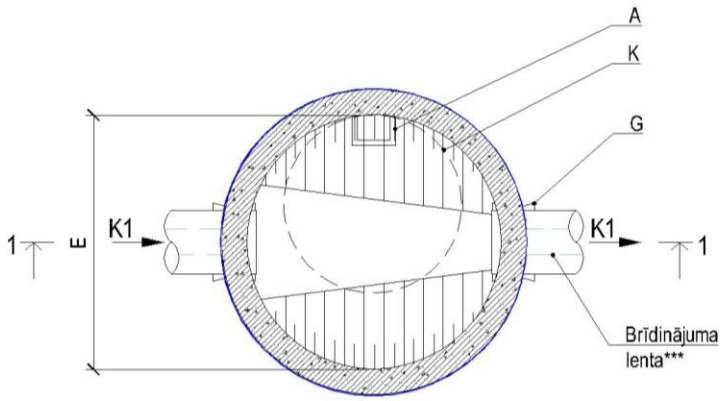

Norāde:

1. Akas lūkas pārsedze atbilstoši zemes virsmas segumam un slodzei uz tās, vadoties pēc standarta LVS EN 124 klasifikācijas, piemēram:
   - Akas lūku pārsedze 124-2-D400-2/2-CO**
   - Akas lūku pārsedze 124-2-C250-2/2-CO**
   - Akas lūku pārsedze 124-2-B125-2/2-CO**

   1.1. Akas lūkas pārsedzes izvietošanu paredzēt pēc iespējas zaļajā zonā vai braukšanas joslas vidū, ja akas izbūve paredzēta uz brauktuves.

   1.2. Risinājumi akas lūkas pārsedzei skatāmi TTR-KT-(040–045).
2. Akas augšējās daļas izbūves risinājumā norādīt pielietojamo akas lūkas pārsedzi un aprīkojumu.

Apzīmējumi:

A. Akas kāpšļi atbilstoši LVS EN 13101 vai stacionārās kāpnes atbilstoši LVS EN 14396 prasībām.
B. Hidroizolācija atbilstoši LBN 223-15 "Kanalizācijas būves" 81. punktam.
C. Blīvējums atbilstoši LVS EN 1917 un LVS EN 681 prasībām.
D. Cauruļvada diametrs, atbilstoši ražotāju izmēriem un akas diametram.
E. Izmēri, atbilstoši LBN 223-15 "Kanalizācijas būves" 84. punktam.
F. Skatakas izbūvēt no saliekamā dzelzsbetona grodiem atbilstoši LVS EN 1917 ar iestrādātiem gumijas blīvgredzeniem, vai grodiem ar gropi blīvējuma iestrādei.
G. Aizsarguzmava cauruļvada iebūvei sienā.
H. Akas pārkritums atbilstoši LBN 223-15 "Kanalizācijas būves" 84. punktam.
I. Betona klase ne zemāka kā C25/30 ūdensnecaurlaidības marku W10, sala izturību F200 un ķīmisko noturību intervālā no pH3 līdz pH11, atbilstoši LVS EN 206 standartam.
J. Akas pamatne, atbilstoši ražotāju izmēriem
K. Pārseguma plātnes atvērums (≥Ø600) personāla piekļuvei un aprīkojuma apkalpošanai, atbilstoši LVS EN 124, LVS EN 1917.

Piezīme:

1. Visi izmēri milimetros.

*- atbilstoši ražotāja izmēriem, komplektācijai un izbūves instrukcijām;

**- personāla piekļuvei un aprīkojuma apkalpošanai, atbilstoši LVS EN 124 (pārsedze (2/2): vāks-ķets/rāmis-ķets, CO lūkas atvērums ≥600 mm), LVS EN 1917, LVS EN 476;

***-atbilstoši SIA "Rīgas ūdens" prasības brīdinājuma aprīkojuma izvietojumam ūdensapgādes un kanalizācijas cauruļvadu izbūvē un piederības robežām, skatīt TTR-KT-001.

NR	SAGT	PĀRB	APST	IZMAIŅU IEMESLS	DATUMS
3	IB	MZ	AV	Teksta redakcija	01/2026
2	IB	MZ	AV	Griezuma līnija	04/2025
1	IB	AV	GK	Hipersaites pievienošana	06/2024
0	IB	AV	GK	Sākotnējā versija	03/2024

RĪGAS ŪDENS

DOKUMENTA TIPS: CENTRALIZĒTĀS KANALIZĀCIJAS SISTĒMAS TIPVEIDA TEHNISKIE RISINĀJUMI

VIRSRAKSTS. PAPILDVIRSRAKSTS: Pārlija dzelzsbetona akā

RASĒJUMA NR.: TTR-KT-051

MĒROGS	IZMAIŅU INDEKSS	
bez mēroga	V/2.3	
IZDOŠANAS DATUMS	MARKA	REVĪZIJA
01/2026	UKT	3